Víz- és Csatornaművek
Koncessziós ZRt. Szolnok

ÜZLETSZABÁLYZAT

Jóváhagyásra előterjesztette:

Víz- és Csatornaművek
Koncessziós ZRt. Szolnok
Székhely: 5000 Szolnok, Vízmű u. 1.

.....
Kaposvári Kázmér
vezérigazgató

Szolnok, 2017. július 27.

Záradék

A Hivatal a jelen üzletszabályzat módosítást jóváhagyta az alábbi számú határozatával.
Határozatszám: KSFO_2017/325-6.

Budapest, 2017. augusztus 7.

dr. Szalóki Szilvia
közszolgáltatásokért felelős elnökhelyettes
Magyar Energetikai és Közmű-szabályozási Hivatal

Jelen üzletszabályzat a Magyar Energetikai és Közmű-szabályozási Hivatal jóváhagyásának napján lép hatályba.

5000 Szolnok, Vízmű u. 1. Telefon: (56) 516-316; Fax: (56) 429-766

TARTALOMJEGYZÉK

I. Általános rész ... 8
I.1. Szabályzat hatálya ... 8
I.2. Szabályzat célja ... 8
I.3. Alapfogalmak ... 9
I.4. Szolgáltató bemutatása ... 16
I.4.1. Szolgáltató adatai ... 16
I.4.2. Szolgáltató tevékenysége ... 16
I.4.4. Szolgáltató minőségpolitikája ... 16
II. Üzletszabályzattól való eltérés szabályai ... 17
III. A Szolgáltató által nyújtott szolgáltatás részletes bemutatása ... 17
III.1. A szolgáltatást igénybe venni kívánó Felhasználó szerződéskötési igényének kezelése ... 17
III. 1.1. Igénybejelentés rendje ... 17
III.1.1.1. A víziközművek igénybevételére vonatkozó közös szabályok ... 17
III.1.1.2. Az egyes víziközművek igénybevételére vonatkozó speciális szabályok ... 21
III.1.1.3. Víziközmű-fejlesztési hozzájárulás ... 23
III.1.2. Szerződéskötéshez szükséges adatok, iratok biztosításának rendje ... 25
III.1.2.1. Szerződéskötéshez szükséges adatok ... 25
III.1.2.2. Szerződéskötéshez szükséges iratok ... 26
III.1.2.3. A szerződés és a szerződés adatainak módosítása ... 27
III.1.3. A Felhasználó személyében való változás szabályai, a bejelentés határideje, helyszíni ellenőrzés, elszámolás ... 27
III.1.3.1. A Felhasználó személyében való változás szabályai, a bejelentés határideje, elszámolás ... 27
III.1.3.2. A Felhasználó személyében való változáshoz kapcsolódó helyszíni ellenőrzés ... 28
III.2. A szerződéskötésre vonatkozó szabályok ... 28
III.2.1. Írásban létrejövő szerződés ... 29
III.2.1.1. Közszolgáltatási Szerződés ... 30
III.2.2. A szerződés hatálybalépéséhez szükséges esetleges további feltételek ... 32
III.2.2.1. Szolgáltatási jogviszony alanyainak jogai és kötelezettségei ... 32
III.3. A Közszolgáltatási Szerződés teljesítésére vonatkozó rendelkezések ... 36
III.3.1. A Szolgáltató által nyújtott szolgáltatás minőségi paraméterei, folyamatossága ... 36
III.3.1.1. Ivóvíz-szolgáltatás ... 36
III.3.1.2. Szennyvíz-szolgáltatás ... 38
III.3.2. Elszámolás, elszámolási időszakok, mérőeszközök leolvasása, a Felhasználó által teljesítendő rendszeres leolvasás és bejelentés szabályai, ... 41

III.3.2.1. Elszámolás, fogyasztás megállapítása ... 41
III.3.2.2. Elszámolási időszakok ... 41
III.3.2.3. Mérőeszközök leolvasása ... 42
III.3.2.4. A Felhasználó által teljesítendő rendszeres leolvasás és bejelentés szabályai ... 43
III.3.2.5. Elszámoláshoz kapcsolódó jóváírás ... 44
III.3.3. Mérés, hibás mérés elszámolása, illetve eljárás a Felhasználó hibájából eredő leolvasás elmaradása esetén ... 44
III.3.3.1. Mérés ... 44
III.3.3.2. Hibás mérés elszámolása ... 46
III.3.3.3. Eljárás a Felhasználó hibájából eredő leolvasás elmaradása esetén ... 47
III.3.4. A megelőző évi átlagfogyasztást meghaladó eltérés mértékére vonatkozó aránya ... 48
III.3.5. Fizetési módok és határidők ... 48
III.3.5.1. Számlázás ... 49
III.3.5.2. A díjfizetés módja ... 50
III.3.5.3. Fizetési határidők ... 51
III.3.5.4. Behajtási költségátalány ... 54
III.3.6. A házi ivóvíz- és szennyvízhálózat rendszeres ellenőrzésének és karbantartásának minimális elvárásai, a szennyvíz-törzshálózat használatával kapcsolatos elvárások ... 54
III.3.6.1. A házi ivóvíz- és szennyvízhálózat rendszeres ellenőrzésének és karbantartásának minimális elvárásai ... 55
III.3.6.2. A szennyvíz-törzshálózat használatával kapcsolatos elvárások ... 56
III.3.6.3. A lakossági Felhasználó háztartási szennyvizét a szennyvíz-törzshálózatba juttató házi szennyvíz beemelőkre vonatkozó előírások ... 57
III.4. A szerződés teljesítésében részt vevő harmadik személyek és a velük fennálló kapcsolatok bemutatása ... 58
III.5. Eljárás üzemzavar, szünetelés, korlátozás esetén ... 58
III.5.1. Kölcsönös tájékoztatási kötelezettség ... 59
III.5.2. A tájékoztatás elmulasztásának következményei ... 60
III.5.3. Az együttműködés a helyreállítás érdekében ... 60
III.5.4. Felhasználó tájékoztatásának szabályai meghibásodáskor, az előző évi átlagfogyasztástól jelentős eltérés esetén ... 60
III.6. A szerződés megszűnésének esetei ... 61
III.6.1. A szerződés időtartamának meghatározása ... 61
III.6.2. Rendes felmondás szabályai ... 62
III.6.2.1. Szerződés felmondása a Felhasználó részéről ... 62
III.6.2.2. Felmondás a Szolgáltató részéről ... 62
III.6.3. Azonnali hatályú felmondás ... 62

III.6.4. A szerződés megszűnésének egyéb esetei ... 63
III.6.5. Elszámolás a szerződés megszűnése esetén ... 63
III.7. A szerződésszegés és kezelése ... 63
III.7.1. A szerződésszerű teljesítés ellenőrzésének módja, eljárásrendje ... 65
III.7.1.1. Szolgáltató által végzett helyszíni ellenőrzés ... 65
III.7.1.2. Szolgáltató által végzett helyszíni ellenőrzés speciális esetei ... 67
III.7.2. A szerződésszegő Felhasználó esetén az előzetes egyeztetés részletes szabályai ... 69
III.7.2.1. A szolgáltatás felfüggesztése, korlátozása ... 70
III.7.2.2. A tartozását rendező Felhasználó víziközmű-szolgáltatás visszaállítása ... 70
III.7.2.3. Díjhátralék és egyéb követelés behajtására vonatkozó jogi eljárás szabályai ... 70
III.7.3. A szerződésszegés bizonyítására vonatkozó szabályok ... 71
III.7.4. Az azonnali felmondást nem eredményező szerződésszegések következményei ... 71
III.8. Adatvédelem ... 71
III.8.1. A szerződő fél kezelt személyes adatainak köre ... 72
III.8.2. Azon személyek megjelölése, akik számára a kezelt adatok vagy azok meghatározott részei átadhatók ... 72
III.8.3. Eljárásrend a személyes adatokhoz fűződő jogok megsértése esetén ... 73
III.8.4. Felhasználói jogutódlás vagy képviselőjének személyében beállt változás intézésének szabályai ... 74
III.9. A panaszügyintézésre vonatkozó rendelkezések ... 75
III.9.1. A beérkező panaszok rögzítése, archiválása ... 75
III.9.2. A szükséges egyeztetések végrehajtásának dokumentálása ... 76
III.9.3. Az érdemi válaszadási határidő ... 76
III.9.4. A Szolgáltató intézkedései elleni jogorvoslat ... 76
III.10. Ügyfélszolgálatok, egyéb elérhetőségek ... 80
III.10.1. Központi Ügyfélszolgálati Iroda címe, nyitvatartási ideje, az ellátott feladatok megjelölése ... 80
III.10.2. Belvárosi Ügyfélközpontban lévő kihelyezett ügyfélpult címe, nyitvatartási ideje, az ellátott feladatok megjelölése ... 81
III.10.3. Telefonszámok, postacímek, azok megjelölésével együtt, hogy mely telefonszámon milyen ügyeket lehet elintézni, illetve mely postacímen milyen bejelentés tehető ... 82
III.10.4. Az ügyfélszolgálati tevékenységek végzésére vonatkozó részletes minőségi követelmények, a szolgáltatás elvárt színvonala ... 82
III.11. Vitarendezés, értesítések, idegen ingatlanokat érintő szolgalmi jogok gyakorlása ... 83
III.11.1. Irányadó jogszabályok megjelölése ... 83
III.11.2. Az idegen ingatlanok tulajdon- és használati jogának korlátozására vonatkozó eljárások rendje ... 84

III.11.3. Bírósági kikötések ... 85
III.11.4. Kölcsönös értesítések rendje, határideje, módja ... 85
III.11.4.1. Általános szabályok ... 86
III.11.4.2. A Szolgáltató által választható közlési módok ... 86
III.11.4.3. A Felhasználó általi értesítésekre, jognyilatkozatokra vonatkozó szabályok ... 87
III.11.4.4. Postai kézbesítésre vonatkozó szabályok ... 87
III.11.4.5. E-mailben és faxon továbbított küldeményekre vonatkozó szabályok ... 87
III.11.4.6. A tudomásszerzés vélelmezett napja ... 88
IV. A bekötővezeték, a fogyasztásmérő, illetve a mérőhely kialakításának, a mellékvízmérő üzembe helyezésének, valamint bélyegzéssel és zárral való ellátásának részletes szabályai. ... 88
IV.1. A bekötővezeték kialakításának részletes szabályai ... 90
IV.1.1. Víz- és csatorna bekötésre/átépítésre/rácsatlakozásra, a házi és csatlakozó víziközmű hálózatra vonatkozó tervezési közös szabályok ... 90
IV.1.2. Víz- és csatorna bekötésre/átépítésre/rácsatlakozásra, a házi és csatlakozó víziközmű hálózatra vonatkozó kialakításának közös szabályai ... 91
IV.1.3. Az egyes víziközművek bekötésre/átépítésre/rácsatlakozásra, a házi és csatlakozó víziközmű hálózatra vonatkozó speciális szabályok ... 92
IV.1.3.1. Vízbekötés/átépítés ... 92
IV.1.3.3. Szennyvízbekötés/átépítés/rákötés ... 93
IV.2. Mérőhely kialakításának részletes szabályai ... 94
IV.2.1. Mérőhely kialakításnak tervezési, kivitelezési szabályai ... 94
IV.2.2. Az egyes víziközművek mérőhelyének kialakítására vonatkozó speciális szabályok ... 95
IV.2.2.1. Vízmérőhely kialakításnak szabályai ... 95
IV.2.2.2. Tisztító/ellenőrző akna kialakításának szabályai ... 96
IV.3. Fogyasztásmérők beépítésére vonatkozó részletes szabályok ... 96
IV.3.1. Fogyasztásmérők beépítésére vonatkozó speciális szabályok ... 97
IV.3.1.1. Vízmérő (bekötési-, mellék-, locsoló-, telki vízmérő) beépítési követelmények: ... 98
IV.3.1.2. Szennyvízmérő beépítési követelmények: ... 98
IV.4. A telki- és mellékvízmérő üzembe helyezésének részletes szabályai ... 99
IV.5. A bélyegzéssel és zárral való ellátásának részletes szabályai ... 99
IV.5.1. Szolgáltató feladatkörébe tartozó plombázás részletes szabályai ... 99
IV.5.2. Külső megrendelésre történő plombázás részletes szabályai ... 100
V. Víziközmű-szolgáltatás szüneteltetése iránti kérelem részletes szabályai ... 100
VI. A Szolgáltató által a Felhasználói körben alkalmazott szerződésminta ... 102
VII. Egyéb követelmények ... 102
VII.1. Fogyasztásmérők javítása, hitelesítése, pontossági vizsgálata és cseréje ... 102
VII.1.1. Fogyasztásmérő javítás, hitelesítés ... 102

VII.1.2. Fogyasztásmérő pontossági vizsgálat ... 102
VII.1.3. Vizsgálat fizetési feltételei: ... 104
VII.1.4. Vízmérőcsere ... 104
VII.1.4.1. Bekötési és törzshálózati vízmérőcsere folyamata ... 104
VII.1.4.2. Mellékvízmérő és locsolóvízmérő csere folyamata ... 105
VII.2. Műszaki nyilatkozatok ... 106
VII.3. Alaptevékenységen kívül nyújtott szolgáltatások ... 110
VII.3.1. Adatszolgáltatás és szakfelügyelet ... 110
VII.3.1.1. Rendkívüli adatszolgáltatás ... 110
VII.3.2. Víz- és szennyvízbekötés, átalakítás, áthelyezés, megszüntetés, vízmérőhely átépítés, vízmérő méretének változtatása ... 110
VII.3.3. Fagyott, megrongálódott mérő cseréje, lopás miatti mérőpótlás ... 110
VII.3.4. Vízmérő eladás ... 111
VII.3.5. Megrendelésre végzett vízmérőcsere ... 111
VII.3.6. Plombálás ... 111
VII.3.7. A Szolgáltató által kezdeményezett szüneteltetés, korlátozás visszaállítása ... 111
VII.3.8. Felhasználó által kezdeményezett szüneteltetés ... 111
VII.3.9. Csatornatisztítás ... 112
VII.3.10. Vízmérő, tejmérő, ipari átfolyásmérő javítás, átalakítás, szabályozás, hitelesítés, pontossági ellenőrzés ... 112
VII.4. A Szolgáltató garanciális feltételei ... 113
VIII. A védendő Felhasználókra vonatkozó szabályok ... 113
VIII.1. Szociálisan rászoruló lakossági Felhasználó a védendő Felhasználók nyilvántartásba történő felvételének követelményei: ... 113
VIII.2. Fogyatékkal élő lakossági Felhasználó a védendő Felhasználók nyilvántartásba történő felvételének követelményei: ... 114
IX. Gördülő fejlesztési terv ... 117

TERVMELLÉKLETEK

1. számú tervmelléklet - VB-01 - Bekötési vízmérő helyszínrajza
2. számú tervmelléklet - VB-02 - Bekötési vízmérő aknarajza
3. számú tervmelléklet - VB-03 - Locsolómérő bekötés aknarajza
4. számú tervmelléklet - VB-04 - Ikerbekötési vízmérő aknarajza
5. számú tervmelléklet - VB-05 - Mellékmérős bekötés aknarajza
6. számú tervmelléklet - VB-06 - Pince, mérőszoba vízbekötés rajza
7. számú tervmelléklet – SZB-01 – Szennyvízbekötés helyszínrajza
8. számú terv melléklet - SZB-02 - Csatornabekötés kialakítás vázlata aknára történő rácsatlakozás esetén
9. számú tervmelléklet - SZB-03 - Csatornabekötés kialakítás vázlata gerincvezetékre történő rácsatlakozás esetén
10. számú tervmelléklet - SZM-01 - Nem teltszelvényű szennyvízmérő aknarajza
11. számú tervmelléklet - SZM-02 - Teltszelvényű szennyvízmérő aknarajza

MELLÉKLETEK

1. számú melléklet - Közszolgáltatási Szerződés
2. számú melléklet - Általános szerződési feltételek
3. számú melléklet - 1. számú betétlap
4. számú melléklet - 2. számú betétlap
5. számú melléklet - 3. számú betétlap
6. számú melléklet - VFH Megállapodás
7. számú melléklet - VFH Megállapodás – Kvóta növeléshez
8. számú melléklet - M-1 – Közműnyilatkozat igénymegrendelő
9. számú melléklet - M-2 – Műszaki átadás-átvétel, szakfelügyelet, helyszíni szemle megrendelő
10. számú melléklet - M-3- Víziközmű tervezéshez tervegyeztetés, tervjóváhagyás megrendelő
11. számú melléklet - M-4 – Szaktervezői jogosultsággal rendelkező tervezők listája
12. számú melléklet - M-5 – Meghatalmazás műszaki ügyintézéshez
13. számú melléklet - V-1 – Ivóvíz csatlakozás közmű törzshálózathoz / csatlakozás módosítása igénybejelentő / megrendelő
14. számú melléklet - V-2 – Műszaki átadás-átvételi jegyzőkönyv ivóvíz törzshálózathoz történő csatlakozáshoz / átalakításhoz

15. számú melléklet - SZ-1 – Igénybejelentő megrendelő szennyvíz-; csapadékvíz csatlakozás közmű törzshálózathoz / csatlakozás módosítása
16. számú melléklet - SZ-2 – Műszaki átadás-átvételi jegyzőkönyv szennyvíz; csapadékvíz törzshálózathoz történő csatlakozáshoz / átalakításhoz
17. számú melléklet - SZ-3 – Műszaki átadás-átvételi jegyzőkönyv szennyvíz; csapadékvíz meglévő bekötővezetékre történő rákötésnél
18. számú melléklet - VSZ-1 – Nyilatkozat nem lakossági Felhasználó ivóvíz- és csatornahasználat szolgáltatási keretének víziközmű-fejlesztési hozzájárulással történő biztosításához
19. számú melléklet - VSZ-2 – Felhasználó által kezdeményezett szolgáltatás szüneteltetés / visszaállítás megrendelő
20. számú melléklet – Teljesítési igazolás
21. számú melléklet - Felhasználói hely ellenőrzési jegyzőkönyv
22. számú melléklet - Reklamációs jegyzőkönyv
23. számú melléklet - Csőtörés-bejelentő és ellenőrzési adatlap
24. számú melléklet - Megrendelői kérdőív
25. számú melléklet - Felhasználói elégedettség kérdőív (nagyfogyasztók)
26. számú melléklet - Felhasználói elégedettség kérdőív
27. számú melléklet - Szerződésszegés miatt felszámítható kötbérek meghatározása
28. számú melléklet - Adatvédelmi tájékoztató
29. számú melléklet - Vízmérővel nem rendelkező lakó-, üdülőingatlanok vízfogyasztásánál figyelembe vehető átlagennyiségek
30. számú melléklet - Szolgáltatói hozzájáruláshoz szükséges terv
31. számú melléklet - VCSM ZRt. Szolnok elérhetőségei
32. számú melléklet – Kérelem szociálisan rászoruló személyként a védendő Felhasználók nyilvántartásba történő felvétel/nyilvántartás meghosszabbítása iránt
33. számú melléklet – Megrendelő a pontossági vizsgálathoz
34. számú melléklet – Nyilatkozat havi átlagról
35. számú melléklet – A teljes mérősítéshez szükséges terv tartalmi és formai követelményei
36. számú melléklet – Szennyvízmennyiség mérés hiányában az egyesített rendszerű csapadékvíz mennyiségének és pótdíjának meghatározása
37. számú melléklet – Fogyatékkal élő felhasználói adatlap
38. számú melléklet – Jegyzőkönyv vízmérők reklamációs vizsgálatához
39. számú melléklet – Változásbejelentő adatlap Közszolgáltatási Szerződés megkötéséhez

I. Általános rész

I.1. Szabályzat hatálya

A Víz- és Csatornaművek Koncessziós ZRt. Szolnok a víziközmű-szolgáltatásról szóló 2011. évi CCIX. törvény, és a végrehajtásáról szóló 58/2013. (II. 27.) Korm. rendelet, valamint a vonatkozó egyéb jogszabályok (III.11.1. pont), előírásainak megfelelően készítette el üzletszabályzatát. Az üzletszabályzat hatálya kiterjed a Szolgáltató érvényes vízjogi engedélyében meghatározott működési területére, valamint a Szolgáltatóval szerződéses jogviszonyban álló Felhasználókra.

Az üzletszabályzat jelen változata a Magyar Energetikai és Közmű-szabályozási Hivatal jóváhagyásával lép hatályba. Az üzletszabályzat visszavonásig hatályos, annak módosítási jogát fenntartjuk. Az üzletszabályzat egyes módosításai a Magyar Energetikai és Közmű-szabályozási Hivatal jóváhagyása alapján lépnek hatályba és a jóváhagyott módosításokat - eltérő írásbeli megállapodás hiányában - a hatálybalépés előtt megkötött szerződésekre is alkalmazni kell. Az üzletszabályzatot érintő jogszabályok változása az üzletszabályzat módosítását vonja maga után – ahol a Szolgáltató figyelembe veszi a Polgári Törvénykönyvről szóló 1959. évi IV. törvény 209. § - 209/B. §-aiban vagy a 2013. évi V. törvény 6:102 – 6:105 §-aiban leírtakat –, melyet a Felhasználó, elkülönített vízhasználó tudomásul vesz.

A Szolgáltató a jóváhagyott üzletszabályzatot köteles a Szolgáltatóval szerződéses jogviszonyban álló Felhasználók, elkülönített vízhasználók részére hozzáférhetővé tenni. Az üzletszabályzatunk elérhető az ügyfélszolgálati irodáinkban, továbbá Internetes honlapunkon (www.vcsm.hu).

I.2. Szabályzat célja

Üzletszabályzatunk célja, hogy meghatározza a Szolgáltató által végzett alaptevékenységek, és azokhoz kapcsolódó szolgáltatások igénybevételének általános szerződési feltételeit, valamint az igénybe vett szolgáltatáshoz kapcsolódó jogokat és kötelezettségeket a Felhasználókra és a Szolgáltatóra vonatkozóan.

Jelen szabályzatot úgy alakítottuk ki, hogy összhangban legyen a vonatkozó hatályos jogszabályokkal és rendeletekkel.

A szolgáltatás a vízjogi üzemeltetési engedélyben foglalt feltételekkel, meghatározott működési területen a szerződéses és törvényi-jogszabályi előírások betartása és az üzletszabályzat szerint történhet.

A víziközművek üzemeltetésének követelményeit a 16/2016. (V. 12.) BM rendelet tartalmazza. A szakszerű és biztonságos üzemeltetéssel kapcsolatos műszaki, technológiai, közegészségügyi, biztonságtechnikai, környezetvédelmi és természetvédelmi előírásokat és a szakmai-személyi feltételeket üzemeltetési szabályzat határozza meg. A Szolgáltatónak, valamennyi víziközmű szolgáltatási tevékenységéhez kapcsolódóan üzemeltetési szabályzattal kell rendelkeznie, melyet a Jász-Nagykun-Szolnok Megyei Kormányhivatal Szolnoki Járási Hivatal Népegészségügyi Főosztálya, a Jász-Nagykun-Szolnok Megyei Kormányhivatal Szolnoki Járási Hivatal Környezetvédelmi és Természetvédelmi Főosztálya és a Jász-Nagykun-Szolnok Megyei Katasztrófavédelmi Igazgatósága hagy jóvá.

Polgári Törvénykönyv rendelkezései

A 2014. március 15-e előtt megkötött közszolgáltatási szerződésekre az 1959. évi IV. törvény, az ezután megkötött közszolgáltatási szerződések esetén a 2013.évi V. törvény megfelelő rendelkezései az irányadóak.

Továbbiakban az 1959. évi IV. törvényre régi Ptk.-ként, a 2013. évi V. törvényre a jelenleg hatályos Ptk. -ként hivatkozunk.

I.3. Alapfogalmak

alapdíj: a víziközmű-szolgáltatás rendelkezésre állásáért fizetendő díj;

átadási pont: olyan víziközmű, amely beépített mérőberendezés, elzárószerelvény és mintavételi lehetőség útján biztosítja két víziközmű-rendszer kapcsolatát, valamint az összekapcsolt víziközmű-rendszerek üzemeltetése során az ivóvízátadás, -átvétel és a szennyvízátadás, -átvétel mennyiségi és minőségi elszámolásának műszaki feltételeit;

átadási szennyvízmérő: az átadó és az átvevő szennyvíz hálózatának csatlakozási pontján, vagy összekötő vezetéken, az átadó és az átvevő által egyeztetett helyen, az átadó által beépíttetett, hitelesített és kalibrált szennyvíz mennyiségmérő;

bebocsátó: aki a bebocsátási helyen a szennyvíz-törzshálózatra bekötött ingatlanról a szennyvízelvezetés szolgáltatási ponton a közműves szennyvízelvezető törzshálózatba szennyvizet, vagy a nem közművel összegyűjtött háztartási szennyvíz-bebocsátási ponton nem közművel összegyűjtött háztartási szennyvizet bocsát be;

bebocsátási hely: közműves szennyvízelvezetés esetében a szennyvízelvezetés szolgáltatási pontja, nem közművel összegyűjtött háztartási szennyvíz esetében pedig a nem közművel összegyűjtött háztartási szennyvíz-bebocsátási pontja;

bekötési vízmérő: a felhasználási hely ivóvízhasználatának mérésére szolgáló, az ivóvíz-bekötővezeték végpontjára telepített mérő;

csatlakozó víziközmű hálózat: több ingatlan ivóvíz bekötővezetékének végpontja és az egyes ingatlanok házi ivóvízhálózatai közötti vezetékhálózat, szerelvényekkel, illetőleg több ingatlan szennyvizét a házi szennyvízhálózattól a szennyvíz bekötővezetékbe vezető szennyvíz vezetékhálózat, amely az érintett ingatlanok közös tartozékát képezi;

elkülönített felhasználói hely: felhasználási helyen belül minden, önálló vízhasználattal rendelkező épület, épületrész, lakás, nem lakás céljára szolgáló helyiség, önállóan használható bérlemény;

elkülönített vízhasználó: az elkülönített felhasználói hely tulajdonosa vagy egyéb jogcímen használója;

ellátási terület: olyan, települési közigazgatási területtel vagy területekkel egyértelműen behatárolható terület, amelyen belül a Felhasználók részére az adott víziközmű-szolgáltatást ugyanaz a víziközmű-szolgáltató végzi;

elszámolási időszak: szerződésben megállapított, az elszámolás alapjául szolgáló, két mérőleolvasás közötti időszak;

felhasználási hely: az a víziközmű-szolgáltatásba bekapcsolt ingatlan, amelyen a víziközmű-szolgáltatást a Felhasználó igénybe veszi;

Felhasználó: a víziközmű-szolgáltatást a víziközmű-szolgáltatásról szóló 2011. évi CCIX. törvény (a továbbiakban: Vksztv.) szerinti szerződéses jogviszony keretében igénybe vevő

természetes vagy jogi személy, jogi személyiséggel nem rendelkező szervezet, aki (amely) a víziközmű-szolgáltatásba bekapcsolt ingatlan használója, és sorban mögötte az ingatlan tulajdonosa;

idényjellegű felhasználó: Zárt kertes, üdülő övezetben található ingatlan használója, és sorban mögötte az ingatlan tulajdonosa.

felhasználói egyenérték: olyan mutatószám, amely a víziközmű-szolgáltatást igénybe vevő Felhasználók számosságát - víziközmű-szolgáltatási ágazatonként, a Felhasználók kapacitás igényeire figyelemmel – a Vksztv. 1. számú melléklet szerinti képlet alapján egységesen fejezi ki;

fogyasztásmérő: a vízmennyiség vagy a szennyvízmennyiség mérésére szolgáló mérőeszköz:

a) ***ivóvízmérő:*** a bekötési vízmérő és a mellékvízmérő mellett az ivóvízhálózatba beépített – az áramló víz mennyiségének meghatározására szolgáló – hitelesített mérőeszköz és annak tartozékai:

aa) ***átadási vízmérő:*** víziközmű-szolgáltatók között a mennyiségi elszámolás mérésére szolgáló, az átadási ponton beépített ivóvízmérő,

ab) ***ikermérő:*** egy vagy több ingatlan különböző felhasználási helyei ivóvízhasználatának mérésére szolgáló, az ivóvíz bekötővezeték végpontjára csillagpontosan kialakított bekötési vízmérők,

ac) ***locsolási vízmérő:*** locsolási célú vízhasználat mérése céljából ivóvíz-bekötővezetékre telepített kizárólag közterületi locsolási bekötési vízmérő vagy ivóvíz-bekötővezetékre telepített ikermérő vagy a bekötési vízmérőt követő házi ivóvízhálózatra telepített mellékvízmérő,

ad) ***törzshálózati vízmérő:*** közvetlenül a törzshálózati felhasználási helyekre, többek között közterületi vízvételi helyre telepített vízmérő; (pl.: közkút, tűzcsap)

b) ***szennyvízmennyiség-mérő:*** a szennyvízhálózatba beépített – az áramló szennyvíz mennyiségének meghatározására szolgáló – kalibrált mérőeszköz (így például készülék, berendezés, műszer), ideértve annak tartozékait is:

ba) ***átadási szennyvízmennyiség-mérő:*** az átadó és az átvevő szennyvíz-hálózatának csatlakozási pontján, vagy összekötő vezetéken, az átadó és az átvevő által egyeztetett helyen, az átadó által beépíttetett, kalibráltatott szennyvízmennyiség-mérő,

bb) ***közműves szennyvízmennyiség-mérő:*** a szennyvíz mennyiségének mérésére alkalmas, a Felhasználó által a víziközmű-szolgáltató jóváhagyásával beépített műtárgy, berendezés, amelyet a Felhasználó akkreditált, kalibráló laboratórium igénybevételével hiteles használati etalonnal rendszeresen ellenőriz;

c) ***telki vízmérő:*** a felhasználási helyről a szennyvíz törzshálózatba vezetett mindazon vizek mennyiségének meghatározására szolgáló, a gyártó előírásai szerint beépített, hitelesített mérőeszköz - ide nem értve a bekötési vízmérőt, a mellékszolgáltatási szerződés alapjául szolgáló mellékvízmérőt és a locsolási vízmérőt - amely a saját célú ivóvízműből, saját célú kútból vagy más, a felhasználási helyen keletkező természetes vízforrásból származó víz térfogatát méri;

fogyasztással arányos díj: 1 m^3 szolgáltatott ivóvízmennyiség, vagy szennyvíz-bekötővezetékbe bocsátott szennyvízmennyiség díja;

fogyatékkal élő felhasználó: a fogyatékos személyek jogairól és esélyegyenlőségük biztosításáról szóló törvény szerinti fogyatékossági támogatásban részesülő személy, a vakok

személyi járadékában részesülő személy, továbbá az a személy, akinek életét vagy egészségét a víziközmű-szolgáltatás felfüggesztése vagy annak korlátozása közvetlenül veszélyezteti,

gazdálkodó szervezet: a Polgári perrendtartásról szóló 1952. évi III. törvény 396. § szerinti gazdálkodó szervezet***gördülő fejlesztési terv:*** hosszú távú, felújítási és pótlási, valamint beruházási tervrészből álló terv;

házi ivóvízhálózat: a felhasználási hely ivóvízfogyasztását biztosító - az ingatlan alkotórészét képező - vezeték, amely a vízkivételi helyig szállítja a vizet, valamint annak kiegészítő elemei (így különösen vízmérő berendezés elhelyezésére szolgáló akna);

házikert: az ingatlan egybefüggő, beépítetlen, legfeljebb 2000 négyzetméter alapterületű kerthasználatú területrésze, amelyen nem üzletszerű gazdálkodási tevékenység valósul meg;

házi szennyvízhálózat: az ingatlanon keletkező szennyvíz összegyűjtését szolgáló és azt a szennyvízbekötő vezeték vagy a csatlakozó szennyvízhálózat végpontjához továbbító - az ingatlanon lévő építmény (épület) tartozékát képező - szennyvízvezeték-hálózat, annak kiegészítő elemeivel (így például szennyvízmennyiség-mérő, szennyvízminőség-ellenőrző akna, szennyvíz-előkezelő mű) együtt;

háztartási szennyvíz: rendszeres emberi tartózkodás céljára szolgáló területről származó szennyvíz, ami az emberi anyagcseréből és háztartási tevékenységből származik, és nem tartalmaz talajvizet vagy csapadékvizet, továbbá nem minősül veszélyes hulladéknak;

ingatlan: a külön jogszabály szerinti egy helyrajzi számmal rendelkező földrészlet (telek),

ipari szennyvíz: minden olyan szennyvíz, amely ipari vagy kereskedelmi tevékenységből származik, és nem minősül háztartási szennyvíznek vagy csapadékvíznek és nem veszélyes hulladék;

ivóvíz: közüzemi jogviszony keretében a Felhasználó részére a szolgáltatási ponton, vagy közvetlenül a víziközmű-elosztóhálózat vízvételezés céljára alkalmas szerelvényein keresztül, továbbá a szállított vízből biztosított ivóvíz; mely a 201/2001.(X.25) Kormányrendelet 1. számú mellékletében meghatározott minőségi jellemzőkkel rendelkező víz;

ivóvíz bekötővezeték: az víziközmű-szolgáltatásba bekapcsolt ingatlanon az ivóvíz-törzshálózat és a házi ivóvízhálózat, vagy a csatlakozó ivóvízvezeték-hálózat között kiépített vezeték a tartozékaival, valamint a bekötési vízmérő, amely

a) bekötési vízmérő esetén:

- úszótelkes és telekhatáron kialakított zártsorú beépítésnél az épület külső falsíkjáig terjed,
- egyéb esetekben a bekötési vízmérőt követően a vízmérési helyen beépített elzárószerelvény bekötési vízmérő felőli csatlakozó pontjáig, ennek hiányában a bekötési vízmérőt követő 10 cm-es vezetékszakasz végéig terjed,

b) bekötési vízmérő hiányában:

- az ivóvíz-törzshálózattól a közterület és az ingatlan határvonaláig húzódó vezetékszakasz végéig terjed;

ivóvízmérési hely: az ivóvizet szállító vezeték és környezetének úgy kialakított része, amely lehetővé teszi – a vonatkozó jogszabályi előírásoknak is megfelelve – az elszámolás alapjául szolgáló ivóvízmérő szakszerű beépítését, működtetését és ellenőrzését;

ivóvíz-törzshálózat: olyan a víziközmű-rendszer részét képező hálózat, amely az ivóvíz-főnyomóvezetékből, az erre kapcsolt elosztóvezetékekből és ezek berendezéseiből áll;

ivóvízvételi hely: az ivóvizet szállító vezeték azon része, ahol a beépített szerelvények rendeltetésszerű használatával a vezetékből ivóvíz vételezése lehetséges;

közérdekű szolgáltatás szüneteltetése/korlátozása: a közműves ivóvíz-szolgáltatás korlátozása, illetve szünetelése akkor közérdekű, ha azt a víziközmű biztonságos működtetésével összefüggő közegészségügyi helyzet, hálózatfenntartás és -fejlesztés vagy üzemzavar-elhárítás teszi indokolttá;

közműfejlesztési kvóta: víziközmű-szolgáltatásba bekapcsolt vagy bekapcsolni kívánt ingatlanhoz a víziközmű-szolgáltató által a közműfejlesztési hozzájárulás fizetésére kötelezett részére biztosított vagy biztosítandó kapacitás, amelynek mértékegysége: m^3/nap, ez lehet megváltott, illetve jóváírt kvóta;

közműves ivóvízzel ingatlanon belül ellátott: a víziközmű-szolgáltatásba bekapcsolt ingatlan

közműves ivóvízzel ingatlanon kívül ellátott: az, akinek lakhelyének legfeljebb 150 méteres körzetén belül, közterületen, közkifolyón keresztül közüzemi ivóvízzel ellátott, ivóvízvételi hely található;

közterületi vízvételi hely: lakossági ivóvíz-fogyasztás biztosítására, különösen korlátozás és felfüggesztés esetén, vagy rendkívüli helyzetben tűzivíz vételezésére vagy egyéb közcélú vízigény kielégítésére alkalmas, közterületen elhelyezett közcélú vízilétesítmény;

lakossági Felhasználó: az a természetes személy Felhasználó, aki nem jövedelemszerző gazdasági tevékenység keretében, saját háztartása, üdülő vagy hétvégi ház, garázs ellátása érdekében veszi igénybe a víziközmű szolgáltatást, valamint a társasház és a lakásszövetkezet;

mellékszolgáltatási szerződés: az elkülönített vízhasználatra vonatkozó közüzemi szerződés;

mellékvízmérő: a bekötési vízmérő után beépített, elkülönített ivóvízhasználat mérésére szolgáló mérő;

műszakilag elérhető: az a törzshálózat, amely a víziközmű-bekötővezeték (ivóvíz-bekötővezeték, illetve szennyvíz-bekötővezeték) kiépítésével elérhető, és az igényelt kapacitás rendelkezésre áll;

műszakilag rendelkezésre álló szennyvízcsatorna: az ingatlant határoló közterületen található szennyvízelvezető törzshálózat, amelybe a házi szennyvízhálózat bekötése gravitációsan, kényszeráramoltatású szennyvízelvezetés esetén házi beemelő vagy vákuumszelep közbeiktatásával biztosítható;

nem közművel összegyűjtött háztartási szennyvíz-bebocsátási pont: a szennyvíz törzshálózatnak vagy szennyvíztisztító telepnek e célra kijelölt és kialakított része, amely vízjogi üzemeltetési engedéllyel rendelkezik;

nyíltárkos bemérés: a víziközmű-hálózat vezetékeinek és a műtárgyak természetben azonosítható pontjainak nyílt munkaárokban geodéziai mérési technológiával történő bemérése;

nyomáspróba: zártszelvényű, 1 bar-nál nagyobb nyomás alatti folyadékszállító hálózatok és tároló medencék minőségvizsgálatára előírt módszer;

rendszerfüggetlen víziközmű-elem: a víziközmű olyan nem egyedi gyártású berendezése, alkotórésze, amely a víziközműtől állagsérelem nélkül elválasztható és a víziközmű-hálózaton vagy a víziközmű-hálózatok között - alkalmazási céljára figyelemmel - szabadon áthelyezhető (így különösen fogyasztásmérő berendezés, szennyvíz átemelő szivattyú, irányítástechnikai berendezés);

szennyező fizet elve: a víziközmű-szolgáltatás pénzügyi, gazdasági és jogi feltételrendszerét olyan módon kell kialakítani, hogy amennyiben megállapítható a szennyező személye, úgy az általa okozott környezeti terhelés költségeit ő térítse meg;

szennyvíz-bebocsátási pont: a szennyvízelvezetés szolgáltatási pont vagy a települési folyékonyhulladék-bebocsátási pont;

szennyvíz bekötővezeték: a szennyvízgyűjtő-hálózat és a házi szennyvízhálózat vagy a csatlakozó szennyvízhálózat között a szolgáltatási pontig kiépített, a szennyvíz-törzshálózat részét képező vezeték a tartozékaival, amely a felhasználási helyen keletkező szennyvizeknek, továbbá egyesített rendszerű csapadékvíz-elvezetés esetében a csapadékvizeknek a szennyvíz-törzshálózatba történő bebocsátására szolgál;

szennyvíz előtisztító (előkezelő) berendezés: a szennyvízelvezető mű káros szennyezésének megelőzését szolgáló műtárgy (vízilétesítmény), amely a szennyvíz-bebocsátási hely előtt – a vízjogi engedélyben illetve jogszabályban előírt minőségűre tisztítja – a szennyvizet;

szennyvíztisztító telep: a víziközmű szennyvíztisztítási feladatait szolgáló önálló része, amely szennyvíz mechanikai, biológiai, esetleg harmadik tisztítási fokozattal történő tisztítását biztosítja, a kapcsolódó iszapkezelési technológiával, ide nem értve a biogáz hasznosító üzemet;

szennyvíz törzshálózat: olyan, a víziközmű-rendszer részét képező hálózat, amely a szennyvíz főgyűjtőből, az erre kapcsolt mellékgyűjtőkből és ezek berendezéseiből áll;

szolgáltatási díj: a víziközmű-szolgáltatás igénybevételének ellenértékeként a víziközmű-szolgáltatásról szóló 2011. évi CCIX. törvény (a továbbiakban: Vksztv.) szerint fizetendő díj;

szolgáltatási pont:

a) ivóvíz-szolgáltatási pont:

aa) az ivóvíz-bekötővezetéknek a Felhasználó felőli végpontja,

ab) a víziközmű-szolgáltató által üzemeltetett törzshálózaton a közüzemi szerződésben meghatározott hely, elágazási pont vagy végpont,

ac) a víziközmű-szolgáltató által üzemeltetett rendszer átadási pontja,

b) szennyvízelvezetési szolgáltatási pont: a szennyvíz-bekötővezeték Felhasználó felőli végpontja, amely

ba) gravitációs bekötővezeték esetén a telekhatáron belül, attól legfeljebb 1 m távolságra telepített ellenőrzőaknának vagy ellenőrző-, tisztítónyílásnak a kimeneti oldala, ezek hiányában

i. zártsorú beépítés esetén az épület külső falsíkja,

ii. nem zártsorú beépítés esetén az ingatlan határvonala,

bb) kényszeráramoltatású rendszer esetén

i. az ingatlanon keletkezett szennyvizet gravitációs szennyvíz törzshálózatba juttató rendszer szennyvízbeemelő szivattyújának szívócsonkja vagy szennyvízbevezető rácsozata,

ii. az ingatlan szennyvizeit kényszeráramoltatású szennyvíztörzshálózatba juttató rendszer esetén az átemelőszivattyú elhelyezésétől függetlenül szennyvíz beemelő szivattyújának szívócsonkja, vagy szennyvízbevezető rácsozata, vagy a vákuumszelep elhelyezkedésétől függetlenül a vákuumszelep Felhasználó felőli oldala,

bc) a víziközmű-szolgáltató és a Felhasználó közötti közüzemi szerződésben meghatározott pont,

bd) a víziközmű-szolgáltató által üzemeltetett törzshálózaton a közüzemi szerződésben meghatározott pont,

be) a szennyvíz-átadó rendszerének átadási pontja;

szolgáltatott ivóvíz: közüzemi jogviszony keretében a Felhasználó részére a szolgáltatási ponton, vagy közvetlenül a víziközmű-elosztóhálózat vízvételezés céljára alkalmas szerelvényein keresztül, továbbá a szállított vízből biztosított ivóvíz;

települési szennyvíz: háztartási, vagy háztartási és ipari szennyvíz, továbbá egyesített elvezető rendszer esetén ezek csapadékvízzel képződött keveréke;

új bekötés: a víziközmű-szolgáltatásba be nem kapcsolt ingatlan, amely még nem rendelkezik ivó-, és szennyvíz bekötéssel, első alkalommal történő bekapcsolása a közüzemi rendszerbe.

új üzem: olyan üzem, amely a Vksztv. egyes rendelkezéseinek végrehajtásáról szóló 58/2013. (II.27.) Korm. rendelet (a továbbiakban: Vhr.) hatálybalépését követően

a) kezdi meg működését,

b) kezdi meg a felszíni vizek minősége védelmének szabályairól szóló 220/2004. (VII. 21.) Korm. rendelet 1. számú mellékletében meghatározott anyagok (a továbbiakban: Szennyezőanyag lista) felhasználásával járó tevékenységét, vagy

c) legalább 20%-kal tartósan megnöveli az e rendelet hatálybalépését megelőző időszakhoz képest a Szennyezőanyag listában meghatározott anyagok felhasználását;

üzem: az a természetes vagy – a lakásszövetkezetek kivételével – jogi személy, illetve jogi személyiséggel nem rendelkező gazdasági társaság, aki (amely) a Szennyezőanyag listában meghatározott anyagot használ, továbbá a Szennyezőanyag listában meg nem jelölt anyagokat a küszöbérték 10%-át elérő mértékben bocsát be a közműves szennyvízelvezető műbe;

védendő felhasználó: az a természetes személy felhasználó, ideértve a mellékvízmérővel rendelkező elkülönített vízhasználót, valamint a fogyatékkal élő felhasználót is, aki jogszabályban meghatározott szociális helyzete alapján a víziközmű-szolgáltatásban megkülönböztetett feltételek szerint vehet részt,

víziközmű-hálózat: az ivóvíz-törzshálózat, a szennyvízelvezető törzshálózat a kapcsolódó víziközmű rendszerelemek, valamint az ivóvíz és a szennyvíz bekötővezetékek együttesen;

víziközmű: olyan közcélú vízilétesítmény, amely

a) település vagy települések közműves ivóvízellátását, ezen belül az ivóvíztermelést, az ehhez kapcsolódó ivóvízbázis-védelmet, az ivóvízkezelést, -tárolást, -szállítást és -elosztást, felhasználási helyekre történő eljuttatást, mindezekhez kapcsolódóan a tűzivíz biztosítását vagy

b) a közműves szennyvízelvezetés során (egyesített rendszer esetén a csapadékvíz-elvezetést is ideértve) a szennyvíz felhasználási helyekről történő összegyűjtését, elvezetését, tisztítását, a keletkező szennyvíziszap kezelését és a tisztított szennyvíz hasznosítását, elhelyezését;

víziközmű-működtetés: a víziközmű üzemeltetésével, valamint a víziközmű-fejlesztéssel kapcsolatos tevékenységek összessége;

víziközmű-rendszer: a víziközművek olyan egybefüggő struktúrája, amely:

a) önállóan, kizárólag egy település ellátását biztosítja (szigetüzem),

b) önállóan, több település ellátását is szolgálja, és rajta a tulajdoni viszonyok azonosak,

c) átadási pontokkal egyértelműen körülhatárolt, a kapcsolódó szolgáltatás nyújtását is, vagy kizárólagosan azt biztosítja,

d) átadási pontokkal egyértelműen körülhatárolt, kapcsolódó szolgáltatással kiegészülve egy településre nézve, vagy azonos tulajdoni viszonyok mellett több településre nézve, képes biztosítani a víziközmű-szolgáltatás műszaki feltételeit;

víziközmű-szolgáltatás: közszolgáltatási szerződés keretében nyújtott közműves ivóvízellátás az ahhoz kapcsolódó tűzivíz biztosítással, továbbá a közműves szennyvízelvezetés és -tisztítás, ide értve az egyesített rendszerű csapadékvíz-elvezetést is (a továbbiakban együtt: víziközmű-szolgáltatási ágazatok);

víziközmű-szolgáltatásba bekapcsolt ingatlan: az az ingatlan vagy ingatlanrész

a) amelyen legalább egy olyan vízvételi hely található, amely a közműves ivóvízellátásra lehetőséget kínál, vagy

b) amelyen a keletkező szennyvíz részben, vagy egészben történő elvezetése érdekében a szennyvíz-bekötővezetékhez csatlakozva a házi szennyvízhálózat, vagy a csatlakozó szennyvízhálózat és a házi szennyvízhálózat kiépült;

víziközmű-szolgáltató: hatályos víziközmű-szolgáltatói engedéllyel rendelkező gazdasági társaság;

víziközmű üzemeltetése: a víziközmű-szolgáltatás nyújtása céljából a víziközmű-szolgáltató által végzett mindazon tevékenységek összessége, amelyek a jogszabályokban és az üzemeltetési szerződésben előírt követelmények teljesítése érdekében okszerűen merülnek fel, különösen a víziközmű műszaki értelemben vett napi üzemben tartása, karbantartása és javítása, közüzemiszerződés-kötés, számlázás, ügyfélszolgálat működtetése;

víziközműves kapcsolódó szolgáltatás: szerződés alapján a víziközmű-szolgáltató által más víziközmű-szolgáltató részére nyújtott ivóvíz-értékesítési vagy szennyvízelvezetési és -tisztítási szolgáltatás;

vízzárósági próba: az épített, zártszelvényű, gravitációs elven működő folyadékszállító hálózatok és tároló medencék minőségvizsgálatára előírt módszer.

víziközmű-alap: a víziközmű-szolgáltató és az ellátásért felelősök önkéntes megállapodása alapján létrehozott, a víziközmű-fejlesztések finanszírozását biztosító források összessége, így különösen a használati díjak nyilvántartására és felhasználására szolgáló, elkülönített számlán kezelt pénzügyi eszköz.

I.4. Szolgáltató bemutatása

I.4.1. Szolgáltató adatai

Teljes név:	Víz- és Csatornaművek Koncessziós ZRt. Szolnok
Rövidített cégnév:	VCSM ZRt. Szolnok
Szolgáltató székhelye:	5000 Szolnok, Vízmű utca 1.
Cégjegyzékszám:	16-10-001613
Adószám:	11272292-2-16
Statisztikai számjel:	11272292-3600-114-16
Telefonszám:	56/516-316
Fax szám:	56/429-766
E-mail:	vcsmzrtszolnok@vcsm.hu
Honlap:	www.vcsm.hu

I.4.2. Szolgáltató tevékenysége

A Szolgáltató alaptevékenysége a vízbeszerzés/vízkiemelés, víztisztítás/vízkezelés, ivóvíztárolás, ivóvíz szolgáltatás és elosztás, a szennyvízelvezetés, szennyvízkezelés/tisztítás és mindezen víziközmű szolgáltatások folyamatos, biztonságos ellátása érdekében az azokhoz kapcsolódó karbantartás, felújítás, fejlesztés/bővítés.

A Víz- és Csatornaművek Koncessziós ZRt. Szolnok 1996. január 01-től határozott időtartamra, 2030. december 31-ig szóló koncessziós jog alapján működteti Szolnok Megyei Jogú Város, Rákóczifalva, Rákócziújfalu, Szászberek, Újszász és Zagyvarékas önkormányzatok tulajdonában lévő víziközmű vagyont.

A fentiekben felsoroltakon túl átadott vizet biztosít a Tószeg, Szajol településeken víziközmű szolgáltatást végző más víziközmű-szolgáltató számára. A Szolgáltató üzemeltetési területén kívül lévő, más víziközmű-szolgáltató által üzemeltetett Tószeg, Vezseny, Tiszavárkony, Tiszajenő, Besenyszög, Jászalsószentgyörgy, Szajol és Tiszapüspöki települések szennyvizét fogadja be és tisztítja.

I.4.4. Szolgáltató minőségpolitikája

A Szolgáltató célja, hogy alaptevékenységének végzése során a lehető legjobb minőségű szolgáltatást nyújtsa a Felhasználóknak, kiemelt figyelmet fordítva a természetes környezet védelmére, az erőforrások takarékos és optimalizált felhasználására. A modern, környezetkímélő technológiai elemek felhasználása mellett a lehető legkisebb mértékű környezetterhelésre törekszik. A víziközmű-szolgáltatás kialakítása és fejlesztése tekintetében azt a műszaki, közgazdasági és szervezeti megoldást részesítjük előnyben, amely az ország természeti erőforrásainak védelmét, így különösen a szolgáltatás során igénybe vett ivóvíznyerő források és készletek, valamint a tisztítottszennyvíz-befogadó – Tisza folyó – hosszú távú, fenntartható igénybevételét szolgálják.

Ezen elvek megvalósításának elősegítésére tevékenységét minőség- és környezetközpontú szemléletű munkavégzéssel folytatja, melynek alapja a Szolgáltató által működtetett ISO

9001:2008 és ISO 14001:2004 szabványoknak megfelelő integrált minőség- és környezetirányítási rendszer.

II. Üzletszabályzattól való eltérés szabályai

Lakossági Felhasználó esetében a Felhasználó és a Szolgáltató a Közszolgáltatási Szerződés (1. számú melléklet) megkötése során a jelen üzletszabályzatban rögzítettektől eltérő szerződéses feltételekben nem állapodhat meg.

A nem lakossági Felhasználó esetében a Szolgáltató a Közszolgáltatási Szerződés általános szerződési feltételeitől műszaki vagy pénzügyi-gazdasági, illetve jogi szempontok szerint indokolt esetben eltérően is megállapodhat.

Egyedi feltételek alkalmazása esetén a Szolgáltató köteles azokat nyilvánosságra hozni, és minden, a feltételeket teljesítő szerződő fél részére biztosítani. A feltételek nyilvánosságra hozatala honlapon, és Ügyfélszolgálati Irodán kifüggesztett tájékoztató anyagokon történik.

III. A Szolgáltató által nyújtott szolgáltatás részletes bemutatása

III.1. A szolgáltatást igénybe venni kívánó Felhasználó szerződéskötési igényének kezelése

III. 1.1. Igénybejelentés rendje

Az igénybejelentés típusai:

- Felhasználói igénybejelentés,
- hatósági kötelezés alapján keletkező igénybejelentés.

III.1.1.1. A víziközművek igénybevételére vonatkozó közös szabályok

Jelen közös szabályok vonatkoznak a víziközmű-törzshálózat mentén fekvő vagy műszakilag elérhető ingatlanoknak a víziközmű-hálózatba történő bekötésére/átépítésére/rácsatlakozására, amelyet az ingatlan tulajdonosa vagy egyéb jogcímen használója az ingatlan tulajdonosának írásbeli hozzájárulásának birtokában a Szolgáltatónál kezdeményezhet.

Az ingatlan tulajdonosa - ha törvény vagy kormányrendelet másként nem rendelkezik - köteles az ingatlant a víziközmű-rendszerbe beköttetni, és a víziközmű-szolgáltatást igénybe venni, ha

- az ingatlant határoló közterületen olyan, a közműves ivóvízellátás vagy a közműves szennyvízelvezetés és -tisztítás biztosítását szolgáló víziközmű-rendszer helyezkedik el, amihez ivóvíz-bekötővezeték vagy szennyvíz-bekötővezeték és azok műtárgyai kiépítésével közvetlenül csatlakozni lehet, és
- az ingatlanon felépített épületre használatbavételi vagy fennmaradási engedélyt adott, továbbá a használatbavételt tudomásul vette az építésügyi hatóság vagy az erre irányuló eljárás folyamatban van.

Az adott ingatlan tekintetében mentesül a tulajdonos a Vksztv. 55. § (6) alapján a bekötési kötelezettség alól. A mentességet igazoló hatályos vízjogi üzemeltetési engedélyt a Tulajdonos köteles a Szolgáltatónak bemutatni.

Az igénybejelentés teljesítésének feltétele, hogy az ingatlan előtt kiépített és üzembe helyezett, műszakilag elérhető és rendelkezésre álló víziközmű hálózat legyen.

Az igénybejelentésben a bejelentő közli:

a) a felhasználási célt, az igénybe venni tervezett ivóvíz mennyiségét,
b) nem lakossági Felhasználó esetében az elvezetni tervezett szennyvíz mennyiségét, annak minőségi jellemzőit, különös tekintettel a vízvédelmi hatóság által előírt küszöbértékekre,
c) a bekötéssel érintett ingatlan címét, helyrajzi számát, a tulajdonos személyét, valamint – ha az nem azonos a bejelentővel – az ingatlan tulajdonosának a bejelentéshez mellékelendő írásbeli nyilatkozata alapján az ingatlanhasználat jogcímét és
d) a csatlakozó hálózat, illetve a házi ivóvíz- és szennyvízhálózat kialakításának általános műszaki jellemzőit.

Az igénybejelentés kézhezvételét követő 5 napon belül a Szolgáltató vizsgálja:

a) a víziközmű-hálózat igényelt szolgáltatás teljesítésére való alkalmasságát, annak műszaki állapotát,
b) a víziközmű-fejlesztési hozzájárulás fizetési kötelezettség fennállását,
c) a műszakilag elérhető szolgáltatás rendelkezésre állását,
d) a bekötővezeték és a vízmérési hely létesítésének műszaki feltételeit,
f) üzem esetén a szennyvíz előzetes tisztítását szolgáló berendezés meglétét és a törzshálózatba vezetett szennyvíz minőségi paramétereit.

A Szolgáltató az igénybejelentést a kézhezvételét követő 5 napon belül elutasítja, ha

a) a törzshálózat műszakilag nem elérhető, vagy annak kapacitása nem elegendő az igényelt szolgáltatás biztosítására,
b) bekötővezeték kiépítése vagy átépítése szükséges, és annak költségeit a bejelentő nem vállalja,
c) a víziközmű-fejlesztési hozzájárulás fizetésére kötelezett felhasználó a hozzájárulás fizetési kötelezettségének nem tesz eleget,
d) a bekötővezeték kialakításának nincsenek meg a műszaki feltételei,
e) az adott felhasználási helyen lejárt határidejű vagy vitatott díjtartozás áll fenn.

A hiánytalan igénybejelentést követő 8 napon belül a Szolgáltató tájékoztatja a bejelentőt arról, hogy a feltételek maradéktalan teljesítéséhez milyen további feladatokat és fizetési kötelezettségeket kell teljesítenie.

E tájékoztatás keretében a víziközmű-szolgáltató:

a) megállapítja a víziközmű-fejlesztési hozzájárulás összegét,
b) megadja a bekötővezeték tervezéshez szükséges, törzshálózatra vonatkozó műszaki alapadatokat, és
c) meghatározza vízmérési hely kialakításának műszaki feltételeit.

Ha a tájékoztatás megtétele előtt más szerv nyilatkozatának beszerzése vagy eljárásának lefolytatása szükséges, a Szolgáltató az igénybejelentés kézhezvételét követő 2. munkanapon köteles a nyilatkozat beszerzését, illetve az eljárás lefolytatását kezdeményezni. A tájékoztatás megtételére nyitva álló határidőbe nem számít bele más szerv

a) nyilatkozatának beszerzéséhez vagy
b) eljárása lefolytatásához

szükséges időtartam.

A megkeresett szerv a megkeresés kézhezvételétől számított 8 napon belül köteles a nyilatkozatot kiadni, illetve az eljárását lefolytatni, és annak eredményéről a Szolgáltatót tájékoztatni.

Az igénybejelentés és tervjóváhagyás menete:

- A bekötés/átépítés/rácsatlakozás lehetőségeiről, műszaki, adminisztrációs feltételekről a kezdeményező részére szóban, vagy kérésére írásban ügyfélszolgálatunk, előzetesen általános tájékoztatást nyújt.
- Személyes megkeresésre a Szolgáltató Ügyfélszolgálati Irodájában azonnal, egyéb esetekben a Szolgáltató honlapjáról is letölthetők a szükséges nyomtatványok (igény szerint 13.,15. és rácsatlakozás esetén 17. számú melléklet).Az ügyintézés megkezdéséhez lakossági Felhasználó esetén személyazonosságot azonosító dokumentumok megléte szükséges, nem lakossági Felhasználó esetén az ügyintézésben eljáró képviselőnek rendelkeznie kell az általa képviselt cég 30 napnál nem régebbi cégkivonatával, a szerződést aláíró személy aláírási jogosultságának igazolásával (aláírási címpéldány, aláírási minta), egyéni vállalkozó esetén a személyes dokumentumok és Vállalkozói Igazolvány.
- Amennyiben az érintett Felhasználó nem tulajdonosa az ingatlannak, akkor az ingatlan tulajdonosának meghatalmazása/tulajdonosi hozzájárulása szükséges (12. számú melléklet).
- Ha a víziközmű törzshálózat idegen tulajdonban lévő ingatlan mentén fekszik, a bekötés az idegen ingatlan tulajdonosának hozzájárulásával – az ingatlantulajdonosok megállapodása (szerződéses szolgalom) alapján – az idegen ingatlan igénybevételével is elvégezhető. A szerződésnek tartalmaznia kell a létesítmény elhelyezésével, az ingatlan használatával kapcsolatos kölcsönös jogokat és kötelezettségeket. A szerződést a szolgáltatói hozzájárulás iránti igénybejelentőhöz csatolni kell.
- A bekötésre vonatkozó tervdokumentációt nem kell elkészíteni, ha a bekötés/rácsatlakozás a törzshálózati vezetékkel együtt épül ki, és mindezeket a kiviteli tervek tartalmazzák, valamint a geodéziai bemérése a törzshálózati vezetékkel együtt megtörtént.
- Ha a bekötés/átépítés/rácsatlakozás nem a vízi közmű beruházás részeként valósul meg, a bekötővezeték megépítéséhez, átalakításához és megszüntetéséhez a hatósági engedélyek mellett Szolgáltató által jóváhagyott terv és írásbeli hozzájárulás szükséges.
- Az igénylőnek a Vhr. 5. számú mellékletében leírt tartalmi követelményeknek megfelelő tervdokumentációt, engedélyezési tervet kell készíttetni (30. számú melléklet), az OTÉK 77. § (1) pontjának figyelembevételével.
- A Szolgáltató az 5. melléklet szerinti terv alkalmasságáról annak benyújtásától számított 5 napon belül nyilatkozik.

  A terv jóváhagyásának menete:

  - előzetes egyeztetés,
  - terv benyújtása jóváhagyásra 3 példányban, melynek melléklete a megrendelő (10. számú melléklet),
  - nem lakossági Felhasználó nyilatkozik a tevékenységéről, a víziközmű-fejlesztési hozzájárulás megállapításhoz szükséges vízmennyiségéről (18. számú melléklet),

  - tervjóváhagyás, melynek költsége az aktuális árlista alapján kerül megállapításra.

- A Vhr. 5. számú mellékletben meghatározott tartalmi és formai követelményeknek megfelelő hiánytalanul benyújtott terv jóváhagyása kézhezvételtől számított 15 napon belül írásban megtörténik. A jóváhagyott terv egy évig érvényes.
- Amennyiben a benyújtott terv a Vhr. 5. számú mellékletében foglaltaknak formai, vagy műszaki okból nem felel meg az előírásoknak, vagy a bekötés megvalósításra nem alkalmas a hozzájárulás nem adható meg. Ilyenkor írásos indoklással a Szolgáltató 5 napon belül hiánypótlásra kéri fel az igénybejelentőt. Szolgáltató a hozzájárulás megadását terv kiegészítéséhez vagy megfelelő új terv benyújtásához köti.
- A jóváhagyott tervek alapján a Szolgáltató 15 napon belül megadja a bekötés szakipari szerelését tartalmazó becsült költségvetését. Szolgáltató a becsült költségvetésben foglaltakat 30 napig tartja fenn. A költségvetésben meghatározott szakipari szerelés díja a megrendelőt terheli, és köteles megelőlegezni, azaz az Ügyfélszolgálati Irodán készpénzben, vagy banki átutalással befizetni. Amennyiben a szakipari szerelés költsége a 200.000.-Ft-ot meghaladja, akkor az idevonatkozó hatályos jogszabály szerint [TAO 1996 évi LXXXI. törvény 8. § (1) bekezdés d. pontja] szerződés kötése kötelező. Új bekötés esetén 2017. július 01. napjától – amennyiben az érintett ingatlan még nem rendelkezett víziközmű bekötéssel - a Felhasználó mentesül az igénybejelentés elbírálásának díja, a tervegyeztetés, adategyeztetés vagy ennek megfelelő szolgáltatás díja, továbbá rácsatlakozáskor a bekötési vízmérő költsége, a bekötési vízmérő felszerelésének díja és a nyomáspróba díja alól, ha a felhasználási hely vízellátása legfeljebb 32 mm átmérőjű ivóvízvezetékkel és szennyvízelvezetése legfeljebb 160 mm átmérőjű szennyvízvezetékkel valósul meg.
- Szolgáltató meggyőződik a nem lakossági Felhasználó esetében a víziközmű-fejlesztési hozzájárulás megfizetéséről, kivéve, ha a Szolgáltató a közműfejlesztési hozzájárulás részletekben történő megfizetését engedélyezte.
- Szolgáltató ezt követően értesítést küld a Felhasználónak időpont megjelölésével a Közszolgáltatási Szerződés aláírására. A közüzemi törzshálózathoz történő csatlakozás kizárólag érvényes Közszolgáltatási Szerződés alapján hajtható végre. Nem lakossági Felhasználók esetében az Ügyfélszolgálati Vezető döntése alapján a Közszolgáltatási Szerződés ajánlata két példányban, igazolható módon postázásra kerül, melynek egy példányát a Felhasználó jogosult képviselője aláírva köteles a kézhezvételtől számított 15 napon belül visszapostázni.
- Amennyiben a víziközmű-fejlesztési hozzájárulást a nem lakossági Felhasználó a Megállapodásban megjelölt határidőig nem fizeti meg, akkor a Szolgáltató jogosult az eljárási folyamat megszüntetéséről intézkedni.

Az ügyintézési határidőbe az alábbiak nem számítanak bele:

- a hiánypótlásra, illetve a tényállás tisztázásához szükséges adatok közlésére irányuló felhívástól az annak teljesítéséig terjedő idő,
- a VCSM ZRt. Szolnok működését ellehetetlenítő üzemzavar vagy más elháríthatatlan esemény időtartama,

a szakértői vélemény elkészítésének időtartama.

A fentiektől eltérően 2017. 09. 01-től az alábbi kiegészítés is érvényes:

Ha a Szolgáltató az ivóvíz-bekötővezeték vagy szennyvíz-bekötővezeték létesítésére irányuló a bekötéssel összefüggő terveket kivitelezésre alkalmatlannak minősítette, új terv benyújtását, vagy a tervek olyan kiegészítését írta elő, amellyel az Igénybejelentő nem ért egyet, az Igénybejelentő a Műszaki Biztonsági Hatóságtól kérheti az alkalmassági nyilatkozat kiadását. A kivitelezésre való alkalmasság megállapítására indított eljárásra a Vhr. rendelkezéseit kell alkalmazni azzal, hogy a Műszaki Biztonsági Hatóság az alkalmassági nyilatkozat kiadására irányuló kérelmet a kérelem beérkezésétől számított 8 munkanapon belül köteles elbírálni és döntéséről a kérelmezőt értesíteni. A Műszaki Biztonsági Hatóság eljárása díjmentes.

Amennyiben az ivóvíz-bekötővezeték vagy szennyvíz-bekötővezeték létesítésével kapcsolatban az Igénybejelentő nem a Szolgáltatót, hanem a kivitelezési jogosultsággal rendelkező vízszerelők nyilvántartásában szereplő személyt bízza meg, az ivóvíz-bekötővezeték vagy szennyvíz-bekötővezeték átvételéről és üzembe helyezéséről a Szolgáltató köteles gondoskodni, feltéve, hogy az – a Szolgáltató által elfogadott vagy a Műszaki Biztonsági Hatóság által alkalmassá nyilvánított – kiviteli tervnek megfelelően készült el.
A Szolgáltató az ivóvíz-bekötővezeték vagy szennyvíz-bekötővezeték üzembe helyezéséről a kivitelezés befejezésének a Szolgáltatóhoz történt bejelentésétől számított 8 munkanapon belül köteles nyilatkozni, továbbá köteles az ivóvíz-bekötővezetéket vagy szennyvíz-bekötővezetéket üzembe helyezni.
Amennyiben a Szolgáltató a 8 munkanapos határidőn belül nem nyilatkozik és az ehhez szükséges műszaki feltételek adottak, úgy az üzembe helyezés nem tagadható meg, a Szolgáltató köteles az ivóvíz-bekötővezetéket vagy szennyvíz-bekötővezetéket azonnal üzembe helyezni.
Ha a Szolgáltató határidőn belüli nyilatkozatával az ivóvíz-bekötővezeték vagy szennyvízbekötővezeték üzembe helyezését megtagadja, vagy a műszaki feltételek a Szolgáltató szerint egyébként nem adottak, az Igénybejelentő a Műszaki Biztonsági Hatóságtól kérheti az üzembe helyezés elrendelését.
A Műszaki Biztonsági Hatóság eljárására a Vhr. rendelkezéseit kell alkalmazni azzal, hogy a Műszaki Biztonsági Hatóság az üzembe helyezés elrendelésére irányuló kérelmet a kérelem beérkezésétől számított 8 munkanapon belül köteles elbírálni és döntéséről a kérelmezőt értesíteni. A Műszaki Biztonsági Hatóság eljárása díjmentes.

III.1.1.2. Az egyes víziközművek igénybevételére vonatkozó speciális szabályok

Az előző fejezetben leírt közös szabályokon túlmenően tűzoltási célú vízbekötésre, helyi (egyedi) vízbeszerzési hely mérőjére (telki vízmérő), továbbá mellékmérő és locsolómérő igénybejelentésére speciális előírások vonatkoznak az alábbiak szerint.

III.1.1.2.1. Tűzoltási célú vízbekötés

Az ivóvíz törzshálózathoz csatlakozó tűzoltásra szolgáló, külön tűzivíz bekötővezeték létesítéséhez a Szolgáltató a katasztrófavédelmi jogszabályok megtartásával köteles hozzájárulni, ha a tűzoltáshoz szükséges víz a házi ivóvízhálózatból, vagy a víziközművel össze nem függő, más vízvételezési helyről nem szerezhető be, továbbá a vízhálózat kapacitása lehetővé teszi azt. A Szolgáltatóhoz benyújtandó terv elkészítésénél figyelembe kell venni az alábbi előírásokat:

- a tűzoltásra szolgáló bekötővezetéket külön vízmérővel kell ellátni,

- az ivóvíz törzshálózatba bekapcsolt tűzivíz hálózatot a házi ivóvízhálózattal és a saját célú vízellátó létesítménnyel összekötni tilos,
- a tűzivíz hálózaton csak szabványos tűzcsap helyezhető el, és csak kizárólag tűzoltási célra vehető igénybe,
- a vízmérési helyen beépített elzáró szerelvény vízmérő felőli csatlakozó pontja, ennek hiányában a vízmérőt követő 10 cm-es szakasz végpontja a szolgáltatási pont.

III.1.1.2.2. Ideiglenes vízvételezési hely

A Felhasználó időszakos vízszolgáltatás igénybevételére hiteles vízmérő felszerelését írásban kérelmezheti, feltüntetve a felhasználás pontos helyét, időtartamát, az igényelt mennyiséget, a fogyasztás jellegét. Egyedi megállapodás alapján 30 napot meg nem haladó időszakra a Szolgáltató a felmerülő költségek megtérítése ellenében biztosítja az ideiglenes vízvételezést.

III.1.1.2.3. Helyi (egyedi) vízbeszerzési hely

Aki az ingatlanon keletkezett szennyvizet a szennyvízelvezető hálózatba mérés nélkül vezeti és a vizet nem, vagy nemcsak közműves vízellátáshoz csatlakozva, hanem saját vízműből, vagy más vezetékes megoldással szerzi be, a beszerzett valamennyi vízmennyiség mérésére köteles hiteles vízmérőt működtetni.

Nem lakossági Felhasználók esetén a szennyvízmérő beépítése, működtetése kötelező.

Az üzembe helyezett vízmérőre/szennyvízmérőre köteles a Szolgáltatóval, Közszolgáltatási Szerződést kötni, melynek értelmében a Szolgáltató a hiteles/kalibrált mérő által mért mennyiségre csatornadíjat számláz a Felhasználó részére.

III.1.1.2.4. Igénybejelentéshez kötött szennyvízmennyiség mérőhely

A fentiekben leírtak szerint a Vhr. 5. számú mellékletében leírt tartalmi követelményeknek megfelelő tervdokumentációt, engedélyezési tervet kell készíteni, melyet az építészeti és gépészeti tervvel ki kell egészíteni. Szennyvízmérő beépítés tervezésnél és kivitelezésnél a SZM-01 és SZM-02 tervmelléklet szerinti alapelvek figyelembe vételével történhet.

III.1.1.2.5. Mellékszolgáltatás létrehozása mellékmérő esetén

A bekötési vízmérő utáni fogyasztási hely(ek) elkülönített fogyasztásának mérésére a mellékvízmérő szolgál.

A mellékmérő beépítés alapfeltétele, hogy a bekötési vízmérő szerinti Felhasználó érvényes Közszolgáltatási Szerződéssel rendelkezzen, és a Szolgáltatóval szemben a bekötési vízmérő szerinti felhasználási helynek és a szerződni kívánó elkülönített vízhasználónak nincs lejárt határidejű számlatartozása, és ilyet a Szolgáltató az adott elkülönített felhasználói hely vonatkozásában sem tart nyilván, továbbá a bekötési vízmérő szerinti Felhasználó hozzájárulását írásban megadja. A víziközmű-fejlesztési hozzájárulás fizetésére kötelezett felhasználó esetén a hozzájárulás megfizetése és a megfizetés Szolgáltató felé történő igazolása.

A mellékvízmérő beszerelése a bekötési vízmérő szerinti Felhasználó valamint, ha a beszerelést végző nem tulajdonosa az ingatlannak, az ingatlan tulajdonosa hozzájárulásával történhet.

III.1.1.2.6. Mellékszolgáltatás létrehozása locsolómérő esetén

A Szolgáltató lehetőséget biztosít a Felhasználó költségére, az ingatlanon belül locsolási célú vízfelhasználást regisztráló vízmérő beépítésére.

A locsolómérő beépítés alapfeltétele, hogy a bekötési vízmérő szerinti Felhasználó érvényes Közszolgáltatási Szerződéssel rendelkezzen, és a Szolgáltatóval szemben a bekötési vízmérő szerinti felhasználási helynek nincs lejárt határidejű számlatartozása, továbbá a bekötési vízmérő szerinti Felhasználó hozzájárulását írásban megadja. A víziközmű-fejlesztési hozzájárulás fizetésére kötelezett felhasználó esetén a hozzájárulás megfizetése és a megfizetés Szolgáltató felé történő igazolása.

A locsolómérő beszerelése a bekötési vízmérő szerinti Felhasználó valamint, ha a beszerelést végző nem tulajdonosa az ingatlannak, az ingatlan tulajdonosa hozzájárulásával történhet.

A locsolóvíz a csatornahálózatba nem vezethető.

A Felhasználónak gondoskodnia kell arról, hogy locsolómérőn keresztül csak locsolási, vagy egyéb olyan célra történjen vízfelhasználás, amely a víz közcsatornába jutását kizárja.

III.1.1.3. Víziközmű-fejlesztési hozzájárulás

A Vksztv. 69. § alapján a nem lakossági Felhasználónak a Szolgáltató részére víziközmű-fejlesztési hozzájárulást köteles fizetnie:

- közszolgáltatási szerződéskötéses jogviszony esetében a felhasználási helyen biztosítandó szolgáltatási kapacitásért,
- a víziközmű-szolgáltatásba bekapcsolt ingatlanhoz biztosított kapacitás általa kezdeményezett bővítéséért, továbbá
- a víziközmű-szolgáltatás minőségének (a víz minőségi paramétereinek) általa igényelt emelése esetében, az új bekötés megvalósítását megelőzően, ha a bekötés a nem lakossági Felhasználó által, nem tovább értékesítésre épített újépítésű lakás víziközmű-szolgáltatását szolgálja.

A víziközmű-szolgáltató megállapítja a szolgáltatási kapacitást (kvótát vagy kontingenst), amely alapján a víziközmű-fejlesztési hozzájárulás megfizetésre kerül. A Felhasználó a hozzájárulás megfizetését követően a megvásárolt közműfejlesztési kvóta erejéig válik jogosulttá a szolgáltatás igénybevételére. A víziközmű-fejlesztési hozzájárulás összegét a közműves ivóvízellátás, valamint a közműves szennyvízelvezetés és -tisztítás tekintetében külön-külön, tételesen kell megállapítani. A víziközmű-szolgáltatási ágazatokra megállapított közműfejlesztési kvóták egymásba át nem válthatók.

Új bekötés esetén a víziközmű-fejlesztési hozzájárulás mennyiségi mértékének megállapítása a jóváhagyásra benyújtott tervdokumentációban szereplő – tervező által megadott – vízigény és/vagy a keletkező szennyvízmennyiség alapján történik. Meglévő létesítmény (ingatlan) esetén, amennyiben a nem lakossági Felhasználó nem rendelkezik víziközmű-fejlesztési hozzájárulással (kvótával), a Felhasználó köteles nyilatkozni az igényelt szolgáltatás mennyiségéről, melynek alapján a Szolgáltató jogosult meghatározni a fizetendő közműfejlesztési hozzájárulás mértékét, illetve az ahhoz kapcsolódó fizetési kötelezettséget.

Abban az esetben, amikor tulajdonosváltozás során a korábbi lakossági Felhasználó helyett nem lakossági Felhasználó tulajdonába kerül az ingatlan, akkor a szerződés megkötésekor köteles nyilatkozni a Felhasználó az igényelt szolgáltatás mennyiségéről, melynek alapján a Szolgáltató jogosult meghatározni a fizetendő közműfejlesztési hozzájárulás mértékét, illetve az ahhoz kapcsolódó fizetési kötelezettséget.

A megváltott kvótát a nem lakossági Felhasználó az adott település közigazgatási határain belül másik ingatlanra átviheti a Szolgáltató hozzájárulásával.

Ingatlan eladás esetén a régi nem lakossági Felhasználó nyilatkozhat a kvóta az új nem lakossági Felhasználónak történő átadásáról, vagy a Szolgáltató hozzájárulásával az adott település közigazgatási határain belül másik ingatlanra történő átvezetéséről. Amennyiben a felhasználási helyen nyilvántartott kvótáról a régi Felhasználó nem nyilatkozik, az az új Felhasználóra száll át.

Azon nem lakossági Felhasználók, akik telephelyükön vállalkozási tevékenységet folytatnak, de lakossági Közszolgáltatási Szerződést kötöttek és lakossági díjat fizetnek, kötelesek nem lakossági Felhasználókra vonatkozó Közszolgáltatási Szerződést kötni és az általuk igényelt kapacitás mértékéig – amely nem lehet kevesebb, mint a megváltandó legkisebb kvóta mértéke – a közműfejlesztési-hozzájárulást megfizetni, ellenkező esetben a víziközmű-szolgáltatás igénybevétel szabálytalan víziközmű-használatnak minősül.

Új, vagy kvótával nem rendelkező Felhasználó esetén a megváltandó víziközmű-fejlesztési hozzájárulás legkisebb mértéke: 0,25 m^3/d.

Szolgáltatóval létrejött (6. vagy 7. számú melléklet szerinti) megállapodás alapján a Felhasználó/Megrendelő számla ellenében a Szolgáltató pénztárába készpénzben, bakkártyával vagy átutalással fizetheti meg víziközmű-fejlesztési hozzájárulás összegét. A víziközmű-fejlesztési hozzájárulás mindenkori egységárát az Árjegyzékünk tartalmazza.

Szolgáltató Megállapodás alapján lehetőséget biztosít a víziközmű-fejlesztési hozzájárulás részletekben történő megfizetésére, mely tartalmazza a befizetendő részletek számát, pontos összegét, a fizetés módját, valamint a fizetési határidőket.

Új Felhasználó esetén, ha a befizetés a Szolgáltató pénztárában történik, úgy a Közszolgáltatási Szerződés az Ügyfélszolgálatunkon azonnal átvehető. Egyéb esetben a Szolgáltató a víziközmű-fejlesztési hozzájárulás megfizetéséről meggyőződik, ezt követően értesítést küld időpont megjelölésével a Közszolgáltatási Szerződés aláírására.

Amennyiben a víziközmű-fejlesztési hozzájárulást a Felhasználó a Megállapodásban megjelölt határidőig nem fizeti meg, akkor a Szolgáltató jogosult a már meglévő szolgáltatás szüneteltetésére, új Felhasználó esetén az eljárási folyamat felfüggesztésére, illetve megszüntetésére.

Jóváírt kvótát az a víziközmű-fejlesztési hozzájárulás fizetésére kötelezett Felhasználó kaphat, aki a Vksztv. hatályba lépésekor az adott felhasználási helyre érvényes Közszolgáltatási Szerződéssel rendelkezett, de a Szolgáltató nyilvántartásában szereplő vagy megvásárolt kvótát sem a Felhasználó, sem a Szolgáltató igazolni nem tudja.

A víziközmű-fejlesztési hozzájárulás mennyiségi alapja az előző naptári év összes fogyasztásából egy napra számított mennyisége. A Szolgáltató a Felhasználó megvásárolt kvóta nagyságát éves rendszerességgel felülvizsgálja. A 0,1 m^3/d-t meghaladó növekedés esetén Felhasználó a növekmény nagyságának megfelelően víziközmű-fejlesztési hozzájárulást köteles fizetni. A kvótamennyiség változást tartalmazó közműfejlesztési hozzájárulásról szóló megállapodás a Közszolgáltatási Szerződés mellékletét képezi.

Víziközmű-fejlesztési hozzájárulást nem kell fizetnie a központi költségvetési Szervnek és Intézményének, a helyi Önkormányzatnak és annak költségvetési Intézményének, valamint normatív állami támogatásban részesülő, közfeladatot ellátó, nem nyereség- és vagyonszerzési célt szolgáló egyéb Intézménynek, különös tekintettel a Vhr. 1.§ 8. pontjában meghatározott egészségügyi intézménynek, 14. pontja szerinti gyermek intézménynek, valamint a 21. pontjában meghatározott közintézményi Felhasználónak.

Mentes a víziközmű-fejlesztési hozzájárulás megfizetése alól az a nem lakossági Igénylő, új bekötés igénylésénél abban az esetben – amennyiben az érintett ingatlan még nem rendelkezett víziközmű bekötéssel –, ha a vízellátása legfeljebb 32 mm átmérőjű ivóvíz-, illetve szennyvízelvezetése legfeljebb160 mm átmérőjű bekötővezetékkel megvalósítható. Az így megszerzett víziközmű-fejlesztési hozzájárulás alóli mentességet nem lehet más felhasználási helyre átvinni, továbbá Tulajdonos/Felhasználó változás esetén az érintett felhasználási hely vonatkozásában az új Tulajdonosnak/Felhasználónak a víziközmű-fejlesztési hozzájárulás fizetési kötelezettsége továbbra is fennáll.A víziközmű-fejlesztési hozzájárulás kizárólag azon víziközmű rendszer víziközmű-fejlesztési igényeivel összefüggésben – ide nem értve a felhasználó részére kiépítendő ivóvíz- vagy szennyvíz-bekötővezetéket – használható fel, amelyhez a hozzájárulás megfizetésére kötelezett felhasználási hely csatlakozik.

A víziközmű-fejlesztési hozzájárulást a Szolgáltató saját nevében és javára szedi be és jogosult azt jogszabály vagy hatóság által előírt vagy az üzemeltetési szerződésből fakadó felújítási, pótlási és beruházási kötelezettség teljesítéséhez szükséges mértékig felhasználni, összhangban a Hivatal által jóváhagyott gördülő fejlesztési tervvel. E körben a víziközmű-fejlesztési hozzájárulás a Szolgáltató tulajdonába tartozó rendszerfüggetlen víziközmű-elem felújítására vagy pótlására is felhasználható.A Szolgáltató a beszedett víziközmű-fejlesztési hozzájárulásról és annak felhasználásáról elkülönített számviteli nyilvántartást vezet. A Szolgáltató a víziközmű-fejlesztési hozzájárulás számviteli nyilvántartásban szereplő összesített adatairól, valamint az elvégzett felújítási, pótlási és beruházási munkák tartalmáról, azok műszaki szükségességéről legalább évi egy alkalommal tájékoztatja az Ellátásért Felelőst.

III.1.2. Szerződéskötéshez szükséges adatok, iratok biztosításának rendje

III.1.2.1. Szerződéskötéshez szükséges adatok

A Közszolgáltatási Szerződésnek tartalmaznia kell:

- a szerződő felek – Felhasználó; Tulajdonos (ha a Felhasználó nem tulajdonosa az ingatlannak); Szolgáltató – azonosító adatai körében
  - természetes személy esetén annak nevét, lakcímét, anyja nevét, születési helyét, idejét;
  - jogi személy, jogi személyiséggel nem rendelkező szervezet esetén annak székhelyét, adószámát, cégjegyzékszámát, statisztikai számjelét, képviselőjének nevét;
- szerződés tárgyának fontosabb műszaki jellemzőit, mennyiségi és minőségi adatokat,
- a szerződés időbeli hatályát, a víziközmű-szolgáltatás megkezdésének időpontját,
- a felhasználási helyet, a teljesítés helyét, a szolgáltatási pontot (cím, helyrajzi szám);

- a mérésnek, a fogyasztásmérő hitelesítésének, kalibrálásának a mérőeszköz leolvasásának, számlázásnak és a számla kiegyenlítésének, valamint a szolgáltatási díj visszatérítésének módját;
- a szerződésszegés következményeit, különösen a hibás és késedelmes teljesítéssel kapcsolatos szabályokat;
- a Felhasználó azonosítóját;
- nem lakossági Felhasználó esetén a víziközmű-fejlesztési hozzájárulás megváltott (víz- és szennyvíz) mennyiségét (m^3/d);
- a Felhasználó személyében bekövetkezett változás bejelentési kötelezettségét;
- egyéb, a szerződő felek által lényegesnek tartott feltételeket.

A Közszolgáltatási Szerződés mintát, valamint a közműfejlesztési hozzájárulásról szóló megállapodás mintát az 1., 6. és 7. számú mellékletek, továbbá a szerződésekhez tartozó Általános Szerződési Feltételeket a 2. számú melléklet tartalmazza.

III.1.2.2. Szerződéskötéshez szükséges iratok

- személyazonosságot igazoló irat bemutatása;
- az ingatlan jogi helyzetét igazoló okirat bemutatása;
- halotti anyakönyvi kivonat, hagyatékátadó végzés,
- több tulajdonos eseténtulajdonostársi hozzájáruló nyilatkozat a szerződő fél személyéről;
- nem lakossági Felhasználó esetén a gazdálkodó szervezet 30 napnál nem régebbi cégkivonata és az eljáró személy aláírási címpéldánya/aláírás mintája (a cégjegyzési jogosultság igazolására), vagy egyéni vállalkozás igazolására szolgáló okirat;
- haszonélvezeti jogot igazoló dokumentum;
- bérleti szerződés, vagy használati jogot igazoló dokumentum, amennyiben az ingatlan víziközmű-hálózatba történő bekötését nem az ingatlan tulajdonosa, hanem egyéb jogcímen használója kezdeményezi (tulajdonosi nyilatkozat);
- szolgalmi jogot alapító szerződés, amelynek tartalmaznia kell a víziközmű elhelyezésével, az ingatlan használatával kapcsolatos kölcsönös jogokat és kötelezettségeket;
- a vízvezetési szolgalom ingatlan-nyilvántartási bejegyzése iránti kérelemnek a megyei kormányhivatal ingatlanügyi hatáskörében eljáró járási hivatal iktatóbélyegzőjével ellátott másolata;
- közös bekötés esetén a felhasználási helyek tulajdonosai a víziközmű közös használatából eredő jogok és kötelezettségek egymás közötti gyakorlását rögzítő külön szerződés, amelyben megnevezik a víziközmű-szolgáltatás díjának - az esetleges víziközmű-fejlesztési hozzájárulás - megfizetésére kötelezett Felhasználót;
- adásvételi szerződés, vagy tulajdonjog átruházást eredményező egyéb szerződés;

A fenti okiratok alatt eredeti vagy hiteles másolat értendő. Az eredeti, vagy hiteles másolatról a Szolgáltató a Felhasználó hozzájárulásával másolatot készíthet.

Megjegyzés: A tulajdon jog igazolására 60 napnál nem régebbi teljes tulajdoni lap (TAKARNET rendszerből származó másolat is elfogadható).

III.1.2.3. A szerződés és a szerződés adatainak módosítása

A megkötött közszolgáltatási szerződés egyoldalú módosítását eredményezi a víziközmű-szolgáltatás bármely elemére vonatkozó jogszabályi módosulás, és a Szolgáltató cégadataiban bekövetkező változás. A Szolgáltató a változást köteles az Ügyfélszolgálati Irodákban kifüggeszteni és honlapján közzétenni, az üzletszabályzat vonatkozó részét módosítani.

Az alábbi szerződéses adatok módosítása a Felhasználó részéről személyesen vagy írásban kezdeményezhető, a változást igazoló hivatalos okirat bemutatásával, csatolásával, a Szolgáltató Ügyfélszolgálati Irodáiban:

- kapcsolattartó neve, elérhetősége
- fizetési mód változás,
- bankszámla szám változás.

Az alábbi adatok megváltozása esetén a Szolgáltató új szerződést köt a Felhasználóval:

- a nem lakossági Felhasználók nevének változása;
- a tulajdonosi viszonyra vonatkozó nyilatkozat változása;
- egyéb adatok megváltozása esetén.

A szerződéses adatok módosítását a Szolgáltató díjmentesen végzi.

III.1.3. A Felhasználó személyében való változás szabályai, a bejelentés határideje, helyszíni ellenőrzés, elszámolás

III.1.3.1. A Felhasználó személyében való változás szabályai, a bejelentés határideje, elszámolás

Ha a felhasználási helyen a Felhasználó személye megváltozik, a korábbi és az új Felhasználó a változást legkésőbb – kivéve, ha a változás a Felhasználó elhalálozása miatt következik be – a birtokátruházástól számított 15 napon belül kötelesek a Szolgáltatónak bejelenteni és az Üzletszabályzat rendelkezései szerint eljárni.

A korábbi Felhasználó a bejelentés keretében a Közszolgáltatási Szerződését is felmondja. A felmondás az új Felhasználóval létrejött közszolgálati szerződés hatálybalépése napján hatályosul.

A Felhasználó elhalálozása esetén az örökös az elhalálozás tényét legkésőbb annak tudomására jutása napjától számított 60 napon belül a Szolgáltató számára a 39. számú melléklet szerinti formanyomtatványon bejelenti. A bejelentés az örökös közszolgáltatási szerződés megkötésére vonatkozó igényének minősül.

A Felhasználó személyében beállt változást a korábbi és új Felhasználó együttesen – kivéve, ha a változás a Felhasználó elhalálozása miatt következik be – a vízmérőállás megjelölésével az fent megjelölt határidőkön belül a Szolgáltatónak köteles személyesen bejelenteni. A bejelentéshez mellékelni kell a 39. számú melléklet szerinti formanyomtatvány kitöltött és aláírt példányát, valamint a nyomtatványon feltüntetett és az Üzletszabályzat III.1.2.

pontjában meghatározott dokumentumokat. A bejelentés elmulasztása esetén a felhasználási helyen fennálló díjtartozás megfizetéséért és a víziközmű-szolgáltatót ért károkért, a korábbi és az új Felhasználó vagy sorban mögötte az ingatlan Tulajdonosa felel.

A 39. számú melléklet szerinti formanyomtatványt a Szolgáltató Ügyfélszolgálati irodáján nyomtatott formában Felhasználóinak elérhetővé teszi, illetve kérésre a korábbi Felhasználó vagy az új Felhasználó számára postai úton is megküldi. A nyomtatvány elektronikus formában is letölthető a www.vcsm.hu honlapról.

Amennyiben nem az érdekelt felek (eladó, vevő) jelennek meg az ügyintézéshez, meghatalmazás szükséges, melyen szerepelnie kell a Meghatalmazó és Meghatalmazott, valamint két tanú aláírása (teljes bizonyítóerejű magánokirat), vagy egyéb a jogszabályban meghatározott meghatalmazás (Közjegyző vagy ügyvéd által készített meghatalmazás stb.).

Amennyiben a Felhasználó a felhasználási helyen a víziközmű-szolgáltatás igénybevételével felhagy, a felhasználási hely tekintetében mindaddig felel a Szolgáltatóval szemben a víziközmű-szolgáltatási szerződésben foglaltak teljesítéséért, amíg a Felhasználó személyében beállt változáshoz kapcsolódó bejelentést meg nem teszi vagy nem kéri a szüneteltetést.

A bejelentés megtételének és a feltételek teljesítésének bizonyítása a Felhasználót terheli.

III.1.3.2. A Felhasználó személyében való változáshoz kapcsolódó helyszíni ellenőrzés

A Felhasználó személyében történő változás esetén a Szolgáltató a bejelentés kézhezvételét követő 30 napon belül helyszíni ellenőrzést tart és jegyzőkönyvben rögzíti a fogyasztásmérő berendezés állását és a mérőberendezés, illetve a leszerelést megakadályozó zár vagy plomba szemrevételezéssel megállapított állapotát, és minden lényeges tényt, adatot és nyilatkozatot.

A jegyzőkönyvnek a Felhasználó által aláírt egy példányát a Szolgáltató a Felhasználó részére átadja, másik példányát megőrizi, és az esetleges hatósági ellenőrzés vagy felhasználói panasz esetén az eljáró hatóságnak bemutatja.

Az bejelentés napjától az új Felhasználót terheli a Közszolgáltatási Szerződésben foglaltak teljesítése, ha a felhasználási helyen az előzetes írásbeli felszólítás ellenére a helyszíni ellenőrzést az új Felhasználó vagy képviselője akadályozza.

Ha a Szolgáltató az ellenőrzési feladatának a felhasználóváltás bejelentésétől számított 30 napon belül nem tesz eleget, nem hivatkozhat felhasználói szerződésszegésre, és ezen a jogcímen nem érvényesíthet igényt a Felhasználóval szemben.

A helyszíni ellenőrzés akadályoztatásának bizonyítása a Szolgáltatót terheli.

III.2. A szerződéskötésre vonatkozó szabályok

A régi Ptk. 387-388.§ vagy a jelenleg hatályos Ptk. 6:256 § és a Vksztv., valamint a Vksztv. egyes rendelkezéseinek végrehajtásáról szóló Vhr. a közműves ivóvízellátást és közműves szennyvízelvezetést közüzemi szolgáltatásnak minősíti.

A víziközműveket üzemeltető Szolgáltatót a fenti jogszabályok kötelezik a Felhasználóval történő Közszolgáltatási Szerződés megkötésére, amennyiben a szerződéskötés feltételei maradéktalanul teljesülnek, mely alapján köteles a meghatározott időponttól a Felhasználó számára folyamatosan és biztonságosan, a Felhasználó igénye szerint, meghatározott közüzemi szolgáltatást nyújtani, a Felhasználó pedig köteles időszakonként díjat fizetni.

A közszolgáltatási szerződés egyidejűleg több víziközmű-szolgáltatási ágazatra is kiterjedhet.

A víziközmű-szolgáltatásba bekapcsolt ingatlan tekintetében, a Szolgáltató és a lakossági Felhasználó között a víziközmű-szolgáltatási jogviszony Közszolgáltatási Szerződés megkötésével vagy a víziközmű-szolgáltatás igénybevételével is létrejön.

Nem lakossági Felhasználó esetében a víziközmű-szolgáltatási jogviszony csak a Közszolgáltatási Szerződés megkötésével jön létre.

A Szolgáltató és a Felhasználó között létrejövő közszolgáltatási szerződés megkötése előtt a Szolgáltató vizsgálja:

- az adott felhasználási helyre vonatkozó írásbeli igénybejelentő, vagy a változásbejelentő meglétét,
- az adott szolgáltatási pont vonatkozásában a műszakilag elérhető szolgáltatás rendelkezésre állását,
- az ingatlan tulajdonosának írásbeli hozzájárulását, ha az igénybejelentő Felhasználó az ingatlant egyéb jogcímen használja, továbbá
- a víziközmű-fejlesztési hozzájárulás fizetési kötelezettség fennállását.

Amennyiben a fenti szempontok teljesülnek, az igénybejelentő részére a Szolgáltató az igénybejelentést követő 5 napon belül értesíti szerződéses ajánlatáról, amely a víziközmű-fejlesztési hozzájárulás fizetésére kötelezett Felhasználó esetén tartalmazza a fizetendő fejlesztési hozzájárulás összegét is. A szerződéses ajánlatban foglaltak a Szolgáltatót a közléstől számított 30 napig kötik.

Ha a Felhasználó az igénybejelentésre adott szolgáltatói válaszban közölt műszaki és gazdasági feltételeket – az érvényességi határidőn belül – teljesítette, Szolgáltató köteles a közölt feltételeknek megfelelően Közszolgáltatási Szerződést kötni.

Víziközmű-fejlesztési hozzájárulás fizetésére kötelezett Felhasználó esetén a közszolgáltatási szerződés megkötésének további előfeltétele a hozzájárulás megfizetése és annak a Szolgáltató felé történő igazolása. Megköthető a közszolgáltatási szerződés abban az esetben is, ha a Felhasználó igazolja, hogy az előző Felhasználó rendelkezik közműfejlesztési kvótával és azt az új Felhasználó részére írásbeli nyilatkozattal átadja, az adott felhasználási hely vonatkozásában. Amennyiben a rendelkezésre bocsátott keretmennyiséget meghaladó igény merül fel az új Felhasználó részéről, a többletigény szerinti víziközmű-fejlesztési hozzájárulás összegét a közszolgáltatási szerződés megkötéséig meg kell fizetni a Szolgáltató részére.

A közműfejlesztési hozzájárulás összegét külön megállapodás alapján kell befizetni, mely feltétele a közszolgáltatási szerződéskötésnek.

III.2.1. Írásban létrejövő szerződés

A Szolgáltató a közműves ivóvíz és/vagy szennyvízelvezetés szolgáltatás igénybevételére írásban köt szerződést, nevezetesen:

ivóvíz-szolgáltatásra:

- az ingatlanon a bekötési vízmérő szerinti Felhasználókkal,
- törzshálózatra felszerelt vízmérő szerinti Felhasználókkal,
- ivóvíz mellékszolgáltatásra az elkülönített Felhasználókkal,

- az ingatlanon locsolási célból felszerelt vízmérő szerinti Felhasználókkal,
- időszakos vízszolgáltatást igénybe vevő Felhasználókkal,

szennyvízelvezetés szolgáltatásra:

- az ingatlanon a bekötési vízmérő szerinti Felhasználókkal,
- törzshálózatra felszerelt szennyvíz mennyiségmérő szerinti Felhasználókkal,
- szennyvízelvezetés mellékszolgáltatásra az elkülönített Felhasználókkal, ha azok a közműves szennyvízelvezetés szolgáltatást is igénybe veszik.
- azokkal a Felhasználókkal, akik a közműves ivóvízellátást nem, de a közműves szennyvízelvezetést igénybe veszik,

A Közszolgáltatási Szerződés az 1. számú betétlap aláírásának időpontjában lép hatályba.

Egyedi esetben Ügyfélszolgálati Vezető döntése alapján a Közszolgáltatási Szerződés ajánlata két példányban postázásra kerül, melynek egy példányát a Felhasználó jogosult képviselője aláírva köteles 15 napon belül visszapostázni.

A már folyamatosan teljesített szolgáltatásokra a szerződés megkötését a Szolgáltató kezdeményezi.

Amennyiben a Szolgáltató és a Felhasználó között meglévő szolgáltatási jogviszonyra – a Felhasználó hibájából vagy mulasztásából adódóan – az írásbeli szerződés nem jön létre, úgy a Felek szolgáltatási jogviszonyára a szerződéskötés időpontjában hatályos régi Ptk. vagy a jelenleg hatályos Ptk. vonatkozó, valamint a Vhr. előírásai az irányadók.

Ha a Felhasználó a Közszolgáltatási Szerződést – a szolgáltatás jogszabályban megállapított díját kivéve – véleményeltérési nyilatkozattal írja alá, a Szolgáltató köteles a felek álláspontjának egyeztetését 15 napon belül kezdeményezni, ennek hiányában a szerződés a véleményeltérési nyilatkozattal együtt lép hatályba. Amennyiben a véleményeltérési nyilatkozatot követően a felek egyeztetnek, akkor annak eredményétől függően lép hatályba a szerződés. A szerződési ajánlatban foglaltak a Szolgáltatót 30 napig kötik.

Amennyiben a Felhasználó a részére megküldött szerződési ajánlatot változatlan tartalommal elfogadja, a Közszolgáltatási Szerződésben foglaltak az irányadók.

III.2.1.1. Közszolgáltatási Szerződés

III.2.1.1.1. Lakossági Felhasználókkal kötött Közszolgáltatási Szerződés

A Közszolgáltatási Szerződés azon lakossági Felhasználókkal kötendő ivóvíz szolgáltatásra és/vagy szennyvízelvezetésre, akik önálló bekötési vízmérővel rendelkeznek.

A szerződés a Felhasználó (az ingatlan tulajdonosa, vagy annak a tulajdonos hozzájárulásával egyéb jogcímen használója) és a Szolgáltató cégszerű aláírásával jön létre. Amennyiben a Felhasználó nem az ingatlan tulajdonosa, szerződéskötést megelőzően a tulajdonos írásos hozzájárulását is be kell szerezni.

III.2.1.1.2. Nem lakossági Felhasználókkal kötött Közszolgáltatási Szerződés

Önálló bekötési vagy törzshálózati víz-/szennyvízmérővel rendelkező gazdálkodó szervezetek

ivóvíz-szolgáltatására és/vagy szennyvíz elvezetésére vonatkozó Közszolgáltatási Szerződés, amely mindkét fél részéről történő cégszerű aláírásával jön létre. Amennyiben a nem lakossági Felhasználó nem az ingatlan tulajdonosa, a tulajdonos írásos hozzájárulását is be kell szerezni a szerződés megkötése előtt.

III.2.1.1.3. Elkülönített vízhasználatra kötött Közszolgáltatási Szerződés

Az ellátott ingatlanon belül mellékvízmérővel elkülönített vízhasználatra, valamint locsolási célra felszerelt vízmérőkre, az Elkülönített vízhasználó a Szolgáltatóval Közszolgáltatási Szerződést köthet, a bekötési vízmérő szerinti Tulajdonosának egyidejű hozzájárulásával.

Az elkülönített vízhasználatra kötött Közszolgáltatási Szerződés létrejöttének előfeltétele:

- az elkülönített vízhasználatra vonatkozó írásbeli igénybejelentés,
- a Szolgáltató előzetes hozzájárulása,
- a mellékvízmérőnek a házi ivóvíz-hálózatba történő beépítéséhez a bekötési vízmérő szerinti Felhasználó, valamint az ingatlan tulajdonosának hozzájárulása,
- a felhasználási hely vízfogyasztásának bekötési vízmérővel történő mérése, és Közszolgáltatási Szerződés megléte, amelyhez az elkülönített Felhasználó csatlakozni kíván,
- új elkülönített Felhasználóval szerződéses jogviszony létesítése esetén a bekötési vízmérő szerinti Felhasználónak, és a szerződni kívánó elkülönített Felhasználónak egyéb felhasználási helyen lejárt határidejű számlatartozása a Szolgáltató felé nem lehet, és ilyet a Szolgáltató az adott elkülönített felhasználói hely vonatkozásában sem tart nyilván,
- víziközmű-fejlesztési hozzájárulás fizetésére kötelezett Felhasználó esetén a hozzájárulás megfizetése és a megfizetés Szolgáltató felé történő igazolása.

A mellékvízmérőnek a házi vízvezeték-hálózatba történő beépítéséhez előzetesen a bekötési vízmérő szerinti Felhasználó, valamint azt követően a benyújtott műszaki tartalom elbírálása alapján a Szolgáltató előzetes hozzájárulása szükséges.

Amennyiben a fentiekben foglaltaktól eltérő beépítést vagy más, üzembe helyezést gátló körülményt állapítanak meg, a Szolgáltató az üzembe helyezést megtagadhatja, és azt a hozzájárulásban foglalt feltételek teljesítéséhez, az akadályok megszüntetéséhez kötheti.

III.2.1.1.4. Közkifolyókra kötött Közszolgáltatási Szerződés

A Szolgáltató és az Ellátásért felelős között létrejött olyan Közszolgáltatási Szerződés, amelynek alapján a Szolgáltató a közműves vízellátásba be nem kötött, és ivóvíz szolgáltatás korlátozással érintett ingatlanok lakóinak háztartási vízszükségletét, továbbá a Szolgáltató és a helyi önkormányzat képviselőtestületének hozzájárulásával, a nem háztartási célú használatra történő rendszeres ivóvíz felhasználását biztosítja.

A közkifolyón keresztül történő vízfogyasztást méréssel, bekötési vízmérő hiányában az 58/2013. (II. 27.) Kormányrendelet 8. számú, mellékletében meghatározott átalányszámítással kell megállapítani.

III.2.1.1.5. Egyedi vízvételezésre kötött Közszolgáltatási Szerződés

Önálló bekötési vagy törzshálózati vízmérővel nem rendelkező gazdálkodó szervezetek részére egyedi vízszolgáltatására vonatkozó Közszolgáltatási Szerződés, amely mindkét fél részéről történő cégszerű aláírásával jön létre. Az e pontban meghatározott szerződés határozott időtartamra jön létre.

III.2.2. A szerződés hatálybalépéséhez szükséges esetleges további feltételek

Lakossági és nem lakossági Felhasználó átírásához szükséges információk és dokumentumok rendelkezésre állnak, továbbá valamennyi előírt feltétel teljesül, az új Felhasználó átvezetésre kerül a Szolgáltató nyilvántartásában. Ilyen esetben a Szolgáltató az új Felhasználóval új szerződést köt a megadott időponttól és mérőállástól kezdve. A régi Felhasználóval kötött Közszolgáltatási Szerződés az új szerződés hatályba lépésével egyidejűleg megszűnik.

A Felhasználók közötti tulajdonjog átruházása esetén az új Felhasználó a Szolgáltató nyilvántartásában lévő víziközmű díjhátralékot/maradványértéket átvállalhatja.

Abban az esetben, ha a közműves szennyvízelvezetésre irányuló igény olyan kibocsátó részéről merül fel, amely a 28/2004. (XII. 25.) KvVM rendelet 4. számú melléklete szerinti veszélyes és mérgező anyagot bocsát ki, úgy a szennyvízkibocsátás csak a területileg illetékes Környezetvédelmi és Természetvédelmi Felügyelőség jóváhagyásával, és külön szerződés megkötésével kezdhető meg.

III.2.2.1. Szolgáltatási jogviszony alanyainak jogai és kötelezettségei

III.2.2.1.1. A Felhasználó jogai

A Felhasználó az érvényben lévő jogszabályok, valamint a Szolgáltatóval kötött Közszolgáltatási Szerződés alapján jogosult:

- a Közszolgáltatási Szerződés tartama alatt az ivóvíz- és szennyvízelvezetési szolgáltatás szerződéses feltételek szerinti igénybevételére;
- az igénybevett szolgáltatás minőségi és mennyiségi bővítését igényelni;
- saját adatairól tájékoztatást kérni a Szolgáltatótól a jogszabályban meghatározott őrzés időn belül, abban az esetben, ha előzetesen igazolja, hogy a felhasználási hely vonatkozásában Ő a tulajdonos, bérlő vagy egyéb érdekelt fél;
- a szolgáltatással kapcsolatos panaszok, észrevételek bejelentésére, a panasz érdemi kivizsgálásának kérésére, illetőleg a vizsgálat eredményéről megfelelő tájékoztatásra;
- bekötési vízmérő soron kívüli leolvasásának, felülvizsgálatának és hitelesítésének igénylésére külön díj ellenében;
- a szolgáltatás szüneteltetésének, illetve megszüntetésének igénylésére az ezzel kapcsolatban felmerülő költségek egyidejű megfizetésével;

III.2.2.1.2. A Felhasználó kötelezettségei

Felhasználó a Közszolgáltatási Szerződés tartama alatt köteles:

- a Szolgáltató által nyújtott szolgáltatás díjának a számla alapján, számlán feltüntetett fizetési határidőig történő megfizetésére. A számla elleni reklamációnak

a számla kiegyenlítésére vonatkozóan akkor van halasztó hatálya, ha azt a lakossági felhasználó a fizetési határidő lejártát megelőzően közölte és a számlán feltüntetett mennyiség alapján számított havi fogyasztás az előző 12 hónap havi átlagfogyasztásának 150 százalékát meghaladja;

- a szolgáltatást kizárólag a Közszolgáltatási Szerződésben meghatározott célra igénybe venni;
- a víziközmű-szolgáltatás alapdíját az a Felhasználó köteles megfizetni, aki a tárgyhó első napján az adott felhasználási helyen a Szolgáltatóval közüzemi jogviszonyban állt;
- tartózkodni a bekötővezetéknek- és a házi ivóvízhálózatnak elektromos hálózat és berendezés, villámhárítók földelési céljára történő használatától, mivel e vezetékeknek az előbb felsorolt célú használata TILOS;
- az ingatlan vízellátásának és szennyvízelvezetésének folyamatosságát szolgáló berendezések állapotát rendszeresen ellenőrizni, nem a Szolgáltató tulajdonát képező házi ivóvíz-, és szennyvízhálózat, valamint aknák karbantartásáról gondoskodni;
- a Szolgáltató által végzett ellenőrzés lehetőségét biztosítani, az ellenőrzés során a házi- és a csatlakozó víziközmű hálózaton észlelt hibák kijavításáról, illetőleg az előírásoktól eltérő víziközmű használat megszüntetéséről gondoskodni;
- a vízmérő akna, illetve vízmérőhely hozzáférhetőségének biztosításáról és tisztántartásáról,
- a vízmérő épségéről, fagy elleni védelméről gondoskodni, továbbá a vízmérő rendellenes működéséről a Szolgáltatót haladéktalanul értesíteni;
- a vízmérő leszerelését megakadályozó, valamint a Jász-Nagykun-Szolnok Megyei Kormányhivatal Szolnoki Járási Hivatal Műszaki Engedélyezési, Fogyasztóvédelmi és Foglalkoztatási Főosztály Mérésügyi és Műszaki Biztonsági Osztály (továbbiakban: Mérésügyi Hatóság) által elhelyezett mérő hitelességét biztosító plombák sértetlen megőrzését és védelmét biztosítani; a Felhasználónak felróható okokból bekövetkezett kárt, megrongálódott vagy elveszett vízmérő pótlásának, szerelésének, hitelesítésének költségét, és a Szolgáltató által megállapított vízmennyiség (az elszámolt ivóvíz mennyiségét a vízmérő névleges térfogatárama alapján, számítással kell megállapítani. Ebben az esetben az elszámolás időtartama nem haladhatja meg az évi 500 órát) díját megfizetni;
- a bekötési-, törzshálózati vízmérő cseréjét hitelesítési időn belül a Szolgáltatónak lehetővé tenni. Amennyiben a vízmérőcserét a Szolgáltató bizonyíthatóan a Felhasználónak felróható okból nem tudja elvégezni, az üzletszabályzatunk 27. számú melléklete szerinti kötbért szabhat ki, valamint a hiteles bekötési-, törzshálózati vízmérő hiányában az elfogyasztott víz mennyisége a III.3.3.2. pontban leírtak alapján kerül megállapításra;
- az ingatlan vízellátásával- és szennyvízelvezetésével kapcsolatos átalakítási, bővítési és megszüntetési munkákhoz a Szolgáltató előzetes írásbeli hozzájárulását beszerezni;
- a közegészségügyi és járványügyi szempontból tartózkodni az ivóvíz közműhálózatba bekötött házi ivóvízhálózat helyi (egyedi) vízbeszerzési helyhez kapcsolt vezetékkel (hálózattal) való összekötésétől;

- a Felhasználó tulajdonában lévő mellékvízmérőt(ket), locsoló vízmérőt(ket), telki vízmérőt(ket), szennyvízmennyiség mérőt(ket) hitelesíttetni (kalibráltatni), illetve a mindenkori mérésügyi jogszabályokban foglalt előírásokat betartani;
- a Felhasználó személyében beállt változást a régi és új Felhasználó együttesen a vízmérőállás megjelölésével a változástól számított a Vhr.-ben meghatározott határidőkön belül a Szolgáltatónak bejelenteni. A bejelentés elmulasztása esetén a felhasználási helyen fennálló díjtartozás megfizetéséért és a víziközmű-szolgáltatót ért károkért a korábbi és az új Felhasználó vagy sorban mögötte az ingatlan Tulajdonosa felel;
- kártalanítás nélkül tűrni a szolgáltatás közérdekből történő korlátozását;
- tartózkodni a víz más felhasználóhelyre és/vagy más ingatlanra a Szolgáltató engedélye nélküli továbbadásától;
- tartózkodni az elválasztott rendszerű csapadék-, szennyvízhálózat esetén csapadékvizek szennyvízelvezető hálózatba történő bevezetésétől;
- tartózkodni a veszélyes anyagok szennyvízbe történő bevezetésétől.

III.2.2.1.3. A Szolgáltató jogai

A Szolgáltató a Közszolgáltatási Szerződés időtartama alatt jogosult:

- ellenőrizni, hogy a Felhasználó a szolgáltatást a hatályos jogszabályokban és jelen üzletszabályzatban meghatározott módon és célokra (pl. nem lakossági Felhasználónál a Közszolgáltatási Szerződésben szereplő mennyiségben) veszi-e igénybe;
- a mérőleolvasás és elszámolás rendjét és módját, a jogszabályi keretek között meghatározni;
- a szolgáltatás ellenértékének beszedésére;
- eredménytelen fizetési felszólítás esetén a szerződésszegés szankcióinak alkalmazására;
- a szolgáltatás indokolt okból történő szüneteltetésére, illetőleg a rendelkezésre álló vízmennyiség természeti vagy egyéb elháríthatatlan okból történő csökkenése esetén a vízfogyasztás korlátozására;
- a Felhasználó saját célú vízkivételi-művére (saját kútra) telepített, vagy más vezetékes megoldással beszerzett víz mérésére szolgáló mérő ellenőrzésére;
- üzembe helyezett ivóvíz-törzshálózaton a bekötési vízmérő felszerelésére, cseréjére, leszerelésére, valamint a csatlakozás készítésére;
- az illetékes Járásbíróságnál kezdeményezni, hogy a Felhasználót kötelezze a Szolgáltató tudomása nélkül végzett bekötés, az elválasztott rendszerű szennyvízhálózat csapadék és egyéb külső vízterhelésének megszüntetésére, a bekötéssel összefüggő műtárgy, berendezés, felszerelés elbontására, leszerelésére vagy átalakítására, továbbá a házi ivóvízhálózat vagy házi szennyvízhálózat eredeti állapotnak megfelelő visszaállítására, valamint a bekötési vízmérő, a telki vízmérő, a mellékvízmérő vagy a szennyvízmennyiség-mérő leolvasásának tűrésére;

- a fogyasztott víz mennyiségének a Vhr. 67. §-ában előírtak alapján történő megállapítására, ha a díjelszámolás alapjául szolgáló vízmérő nem mér, rendellenesen működik, nem olvasható le, vagy hitelességi ideje lejárt;
- ellenőrizni a tisztító-, ellenőrző-, vízmérő aknák, vízmérőhelyek megközelíthetőségét, tisztántartását, továbbá ezek állapotát,
- ellenőrizni a felszerelt vízmérők állását és műanyag zárainak, valamint a Mérésügyi Hatóság által elhelyezett mérő hitelességét biztosító zárak és bélyegek sértetlenségét.

III.2.2.1.4. A Szolgáltató kötelezettségei

A Szolgáltató a Közszolgáltatási Szerződés tartama alatt köteles:

- vállalni az ingatlan ivóvíz-minőségű vízellátását, szennyvízelvezetését a mindenkori hatályos jogszabályokban, valamint a vízjogi üzemeltetési engedélyben rögzített mennyiségben és módon. Az ivóvíz minőségre a mindenkor hatályos előírások az irányadók, melyet a Szolgáltató az ivóvízvételi helyig biztosít. Nem állapítható meg a víziközmű-szolgáltatónak a szolgáltatás minőségéért való felelőssége akkor, ha a szolgáltatási ponton az ivóvíz minősége megfelel a jogszabályi előírásoknak, és az ivóvízvételi helyen tapasztalt minőségromlás a házi ivóvízhálózat vagy a csatlakozó ivóvízhálózat nem megfelelő állapota vagy anyaga miatt következik be, és ezt az illetékes népegészségügyi szerv vizsgálata hivatalból vagy a Szolgáltató kérelmére megállapította;
- a szolgáltatás tervezett műszaki okból szükségessé váló csökkentéséről vagy időszakos szüneteltetéséről, esetleges mennyiségi vagy minőségi változásairól a Felhasználót „Kölcsönös tájékoztatási kötelezettség” alatt (III.5.1.) felsorolt módon;
- a bekötési vízmérők, törzshálózati mérők időszakonkénti hitelesíttetését, cseréjét, fém vagy egyéb zárral történő ellátását saját költségére elvégezni;
- a Felhasználó írásos kérésére a bekötési vízmérő rendkívüli felülvizsgálatáról, illetve hitelesíttetéséről jogszabályban meghatározott feltételek alapján gondoskodni;
- a mérő leolvasásakor, ellenőrzésekor vagy cseréje során észlelt eltérésről a Felhasználót haladéktalanul szóban értesíteni úgy, hogy az ellenőrzési lapot a Felhasználó vagy megbízott képviselője aláírásával látja el, amelynek egy példánya a Felhasználó részére átadásra kerül. A Felhasználó vagy képviselője aláírásának hiányában az ellenőrzési lapot és a tájékoztatást a Szolgáltató 15 napon belül megküldi a Felhasználó részére;
- a Felhasználó bejelentésének beérkezésétől számított 5 munkanapon belül köteles a helyszíni ellenőrzést elvégezni;
- a bekötési-, törzshálózati-, telki vízmérőt, valamint az elkülönített vízhasználatot mérő mellékvízmérőt legalább évente egy alkalommal, Felhasználó kérésére negyedévente leolvasni, és a fogyasztásról időszakonként kiállított számlát a Felhasználó részére megküldeni;
- a Felhasználói panaszokat kivizsgálni és a vizsgálat eredményéről a Felhasználót írásban tájékoztatni;

- az elkülönített vízhasználatra vonatkozó Közszolgáltatási Szerződés megkötésekor az elkülönített Felhasználó költségére a mellékvízmérőt sorszámozott plombával ellátni.

III.3. A Közszolgáltatási Szerződés teljesítésére vonatkozó rendelkezések

III.3.1. A Szolgáltató által nyújtott szolgáltatás minőségi paraméterei, folyamatossága

Ha a víziközmű-rendszer teljesítőképességének szűkössége mellett lakossági és nem lakossági Felhasználói igények egyidejű felmerülésével kell számolni, a lakossági Felhasználói igények kielégítését kell előnyben részesíteni.

A Szolgáltató köteles a szolgáltatási területén biztosítani a Felhasználók vízellátását a jogszabályokban, ide vonatkozó szabványokban előírt kifogástalan minőségben, mennyiségben, és nyomáson, továbbá gondoskodik a minőség ellenőrzéséről, a szakszerű hiba- és kárelhárítás feltételeinek megteremtéséről a szolgáltatás helyreállítása érdekében.

Amennyiben a szolgáltatás minősége és a szolgáltatás színvonala a jogszabályokban, a működési engedélyében, az üzemeltetési szerződésben vagy az üzletszabályzatában előírtaknak nem felel meg, úgy a Szolgáltató szerződésszegést követ el.

III.3.1.1. Ivóvíz-szolgáltatás

Szolnoki Felszíni Vízmű üzemeltetésével a társaság célja a Felhasználók vízigényének kifogástalan minőségi és mennyiségi kielégítése hosszú távon, a költségmegtérülés, és megfizethető szolgáltatási díjak elvének érvényre juttatása mellett.

A Szolnoki Felszíni Vízmű bemutatása

A vízmű a Tisza folyó jobb partján a Zagyva torkolata felett a 336 + 630 fkm szelvényben helyezkedik el. Fő nyersvíz bázisa a Tisza folyó, míg a havária célú tartalék vízkivételi mű az Alcsi Holt-Tiszán áll rendelkezésre. A vízkezelési technológia két részre osztható a mechanikai és a kémiai tisztítás műveleti egységeire. A Felszíni Vízmű „nagy tisztítóképességű” vízkezelési technológiája mind a hazai, mind az európai magas színvonalú technológiákkal szemben támasztott követelményeknek megfelel.

A vízkezelési technológia leírása és működési ábrája a VCSM ZRt. Szolnok honlapján tekinthető meg.

A vízmű névleges teljesítménye 50.000 m^3/d csúcsteljesítménye (2.500 m^3/h-val számolva 60.000 m^3/d). A Szolnoki Felszíni Vízmű DN 400, DN 500 és DN 600 főnyomóvezetékkel kapcsolódik az alapnyomású vízelosztó hálózathoz, és az ellennyomó rendszerű 2.000 m^3-es víztoronyhoz. Az emelt nyomású övezetet ellátó 3.000 m^3-es víztorony és nyomásfokozó állomás egy DN 600-as „Express” (közvetlen) vezetékkel kapcsolódik a vízműhöz.

III.3.1.1.1. A szolgáltatott ivóvíz minősége

A megyeszékhely és a környező települések (több mint 103.000 lakos) és az ipari terület ivóvizét a Felszíni Vízmű biztosítja a Tiszából kiemelt nyersvíz megtisztításával.

Az 1999-ben átadott vízminőségjavító technológiai fejlesztések és a 2003 évben befejezett – mechanikai előtisztító és előkezelő egységeken végzett – rekonstrukció javította a szolgáltatott ivóvíz minőségét.

Az előállított és szolgáltatott ivóvíz minősítését és az ehhez szükséges vizsgálatokat a Szolgáltató végzi, illetve végezteti az ivóvíz minőségi követelményeiről és ellenőrzés rendjéről szóló többszörösen módosított 201/2001. (X.25.) Kormányrendelet előírása szerint. A vízkezelési technológia fázisvizeinek, valamint az előállított tisztított ivóvíz minőségét a Felszíni Vízmű üzemi laboratóriuma folyamatosan ellenőrzi és elvégzi az üzemirányításához szükséges vizsgálatokat. A szolgáltatott ivóvíz minősítő vizsgálatát a TECHNO-VÍZ Kft. akkreditált laboratóriuma végzi a Jász-Nagykun-Szolnok Megyei Kormányhivatal Szolnoki Járási Hivatal Járási Népegészségügyi Intézete által jóváhagyott éves vízvizsgálati ütemterv alapján.

A szolgáltatott ivóvíz minőségi paramétereinek éves átlagértékeit a VCSM ZRt. Szolnok honlapján közzé teszi, egyedi írásos megkeresés alapján napi adatszolgáltatásra lehetőséget biztosít.

Az üzemeltetési szabályzat, a vízbiztonsági terv és az Integrált Irányítási Rendszer alkalmazásával a Felszíni Vízmű által előállított ivóvíz minősége kielégíti a vonatkozó rendeleti követelményeket. Amennyiben a szolgáltatott ivóvíz minősége nem felel meg a közegészségügyi előírások fizikai, kémiai, biológiai, bakteriológiai és toxikológiai követelményeinek a Szolgáltató köteles a tisztító, tároló és szállító kapacitásának kihasználásával/bekapcsolásával vízminőség-javító beavatkozásokat megtenni, és haladéktalanul értesíteni a Felhasználókat, az ellátásért felelős Önkormányzatokat, és a Szakhatóságokat. Az üzemeltetés-szolgáltatás további feltételeit és körülményeit a Jász-Nagykun-Szolnok Megyei Kormányhivatal Szolnoki Járási Hivatal Járási Népegészségügyi Intézete határozza meg.

III.3.1.1.2. A szolgáltatás folyamatossága

A Szolgáltatónak a szolgáltatási kötelezettsége, és a szolgáltatás minőségéért való felelőssége a szolgáltatási pontig áll fenn.

A VCSM ZRt. Szolnok a szolgáltatás folyamatossága érdekében biztosítja a víziközmű megfelelő üzemképességét és üzemeltethetőségét, a személyi és tárgyi feltételeket, valamint a követelményeknek megfelelő munkarendet. Ennek érdekében elvégzi az éves karbantartási-felújítási feladatokat, végrehajtja a gördülő fejlesztési tervében előírt hosszú távú felújítási és pótlási, valamint beruházási munkákat. Az ivóvíz szolgáltatás folyamatos biztosítása nem jelenti a rendszer szünetmentességét! A vízközmű hálózatban tervszerűen, vagy elkerülhetetlenül végzett üzemi beavatkozások, hibaelhárítások és áramszünet esetén a Szolgáltató jogosult a szolgáltatás szüneteltetésére. A Szolgáltató feladata e munkák és időszakok szervezéssel történő minimumra csökkentése, és olyan készenléti rendszer kialakítása és működtetése, amellyel a hibaelhárítás rövid időn belül elvégezhető legyen. A Szolgáltató ezen időszakokban egyéb módon biztosítja a vízszolgáltatást.

A szolgáltatási ponton 1,5-6,0 bar (0,15-0,6 Mpa) közötti nyomást biztosít a Szolgáltató. Ettől eltérő kisebb vagy nagyobb nyomást a Felhasználó kérésére és költségvállalása esetén a Szolgáltató biztosít. Amennyiben a szolgáltatás az energiaszolgáltató oldalán bekövetkezett hiba miatt állt le, a szolgáltatást az áram visszakapcsolásának időpontjától kell biztosítani.

III.3.1.1.3. Vízbiztonság

A 201/2001. (X.25.) Kormányrendelet előírja és kötelezi a víziközmű üzemeltetőjét Ivóvízbiztonsági terv elkészítésére, hogy a szolgáltatott ivóvíz folyamatosan kifogástalan minőségű legyen, és a közegészségügyi kockázat a Felhasználókkal szemben a lehető legkisebb szinten maradjon.

A Szolgáltatónak ennek érdekében minden olyan megelőző intézkedést meg kell tenni az ivóvíz előállítása során, amely megelőzi a szennyeződések vagy az üzemzavarok okozta vízminőség romlást, és megakadályozza veszélyes anyagok ivóvízbe jutását, határérték feletti koncentrációban történő megjelenését, melyek veszélyt jelenthetnek a Felhasználók egészségére.

Szolgáltató 2012. június 1.-i határidő előtt elkészítette és jóváhagyásra benyújtotta a tervet az Országos Tisztifőorvosi Hivatal-nak, melyet a KEF-7340-3/2012. iktatószámú Határozattal jóváhagyott.

III.3.1.1.4. Vízbázis/vízminőség/védelem

A Felhasználói igények magas színvonalú kielégítésére és az ivóvíz szolgáltatással szemben támasztott elvárások – a környezetvédelmi, közegészségügyi, szakmai, gazdasági követelmények – megkívánják a vízkészletek mennyiségi és minőségi védelmét.

A fő vízbázis-, a havária célú tartalék vízkivételi mű védelmét a vízbázisok, a távlati vízbázisok, valamint az ivóvízellátást szolgáló vízilétesítmények védelméről szóló 123/1997. (VII. 18.) Kormányrendelet írja elő.

A VCSM ZRt. Szolnok rendelkezik a rendeletnek megfelelő tartalmú védőterület/védőidom kijelölési tervvel, amely a Közép-Tisza-vidéki Környezetvédelmi, Természetvédelmi és Vízügyi Felügyelőséghez engedélyezésre benyújtásra került.

III.3.1.2. Szennyvíz-szolgáltatás

A VCSM ZRt. Szolnok szolgáltatási területén a lakossági és ipari Felhasználók által kibocsátott közcsatornába engedett szennyvizek a Szolnok Városi Szennyvíztisztító Műbe kerülnek, ahol a tisztítási technológián áthaladva megvalósul ártalmatlanításuk.

A szennyvíz hálózat üzemeltetése során biztosítani kell a szennyvíz mielőbbi biztonságos eljutását a szennyvízátemelőkön keresztül a tisztító telepre. Az üzemeltetett szennyvízhálózathoz átemelő-, tisztító- és fordító aknák tartoznak.

Szolnoki Szennyvíztisztító Mű bemutatása

A 32.000 m^3/nap kapacitású eleveniszapos biológiai technológiával működő Szolnok Városi Szennyvíztisztító Mű biztosítja a csatornahálózaton- és ezen felül keletkező nem közművel összegyűjtött háztartási szennyvíz fogadását és tisztítását.

A mechanikai tisztítási fokozatok során a darabos szennyezők, míg a biológiai tisztítási fokozat folyamán – anaerob, anoxikus, oxikus terek – a foszfor, nitrogén és szerves szennyezők biológiai eltávolítása valósul meg.

Az iszap formájában kötött szennyezők és a tisztított vízfázisok szétválasztása Dorr típusú utóülepítőben történik. A víztelenített szennyvíziszap komposztálás után mezőgazdasági hasznosításra kerül. A biológiailag tisztított szennyvíz – ha szükséges – kevert terű fertőtlenítőbe, vagy közvetlenül a nyomóaknából a Tisza folyó sodorvonalába jut.

III.3.1.2.1. Tisztított szennyvíz minősége

A tisztított szennyvíz befogadója a Tisza folyó. A tisztított szennyvíz minőségének meg kell felelnie a vízszennyező anyagok kibocsátásaira vonatkozó határértékekről és alkalmazásuk egyes szabályairól szóló 28/2004. (XII. 25.) KvVM rendelet előírásainak.

A szennyvíztisztítást úgy végezzük, hogy az ország természeti erőforrásainak védelmét, így különösen a szolgáltatás során igénybe vett Tisza folyó, mint a tisztítottszennyvíz-befogadó hosszú távú, fenntartható igénybevételét szolgálja.

A Szolgáltató a tisztított szennyvíz minőségi paramétereit Hatóság által jóváhagyott önellenőrzési tervének megfelelően, rendszeres minősítő vizsgálatát a TECHNO-VÍZ Kft. akkreditált laboratóriuma végzi.

III.3.1.2.2. A közcsatornába beengedhető szennyvizek minősége

A közcsatornába kommunális, háztartási, csak lebomló, nem mérgező anyagok juttathatók be a biológiai elven működő Szennyvíztisztító Mű üzembiztonsága érdekében.

Az átadási ponton a törzshálózatba csak olyan összetételű kommunális szennyvíz vezethető be, amely megfelel a vízszennyező anyagok kibocsátásaira vonatkozó határértékekről és alkalmazásuk egyes szabályairól szóló 28/2004. (XII. 25.) KvVM rendeletben előírtaknak. A rendeletben leírtak szerinti megfelelőség meglétének tisztázása érdekében a kibocsátott szennyvízből mintavételezést és a vizsgálatokat a TECHNO-VÍZ Kft. (Szolnok, Vízmű utca 1.) akkreditált laboratóriuma, vagy hasonló akkreditálással rendelkező laboratórium végezhet.

A gazdálkodó szervezet tevékenységének függvényében kötelezhető online vízminőség elemző rendszer beépítésére, melynek adattartalmához való hozzáférést a Szolgáltató részére biztosítani kell.

Vhr. 85.§ (4) bekezdése szerint tilos olyan szennyezőanyag-tartalmú szennyvíz és szennyezőanyag bevezetése (bebocsátása), amely

a) a szennyvízelvezető műben dolgozók egészségét – munkakörük ellátásával összefüggésben – veszélyezteti, és ezzel egészségkárosodást okoz vagy okozhat,

b) a szennyvízelvezető és -tisztító, valamint az iszapkezelő mű üzemszerű (rendeltetésszerű) működését akadályozza, veszélyezteti, a műtárgyakat, berendezéseket rongálja, illetve rendeltetésszerű használatra alkalmatlanná teszi,

c) a szennyvízelvezető és -tisztítóműből kibocsátva környezetkárosodást, illetve a befogadó káros szennyezését okozhatja,

d) a szennyvíziszap környezetvédelmi követelményeknek megfelelő, biztonságos elhelyezését, lerakását, illetve felhasználását akadályozza.

A jogi személyek, valamint jogi személyiséggel nem rendelkező szervezetek tevékenységükre vonatkozó vízjogi üzemeltetési engedélyben foglalt önellenőrzési vizsgálatok mintavételi eredményeit kötelesek elvégeztetni saját költségükre, és azok eredményét egy másolati példányban a VCSM ZRt. Szolnok-nak – a felszíni vizek minősége védelmének szabályairól szóló 220/2004. (VII. 21.) Kormányrendelet előírásainak megfelelően – 20 napon belül megküldeni.

A települések szennyvízelvezető művébe – az átadási pont előtt, a vízjogi üzemeltetési engedéllyel rendelkező helyeken – csak olyan összetételű települési folyékony hulladék bocsátható be, melyet az rendeltetésszerű használattal elvezetni képes, továbbá a szennyvíz tisztítását nem zavarja, és amelyet a felszíni vizek minősége védelmének szabályairól szóló kormányrendelet vagy hatóság határozatában meghatározott.

Az átadási pontokon keresztül bebocsátott szennyvizek rendszeres, havonta egy alkalommal történő mintavételét, ellenőrzését az átadó üzemeltetők kötelesek elvégeztetni saját költségükre a víziközművek üzemeltetéséről szóló 16/2016. (V. 12.) BM. rendelet előírásai szerint. A vízvizsgálatokat a Szolnok Városi Szennyvíztisztító Mű vízjogi üzemeltetési

engedélyben felsorolt komponensekre kell elvégezni, és azok eredményét egy másolati példányban a VCSM ZRt. Szolnok-nak 30 napon belül megküldeni.

Amennyiben az átadási pont előtt előtisztító berendezés üzemel, a keletkezett előtisztítási hulladék tárolására, szállításra, begyűjtésre vonatkozó jogerős hulladékkezelési engedély, illetve a hozzájuk kapcsolódó szerződések, és a hatályos vízjogi üzemeltetési engedély másolati példányát a befogadói nyilatkozat megkérésekor azonnal, vagy azok változása esetén 30 napon belül a Szolgáltatónak be kell nyújtani. Az évente elszállított előtisztítási hulladék mennyiségéről (a tárgyévet követő év március 31-ig) szóló bizonylatok másolatát a Szolgáltatónak 30 napon belül meg kell küldeni.

III.3.1.2.3. Csatornabírság

A VCSM ZRt. Szolnok, mint a Szolnok Városi Szennyvíztisztító Mű üzemeltetője jogosult soron kívül megvizsgáltatni saját költségén a természetes és jogi személyek, valamint jogi személyiséggel nem rendelkező szervezetek által kibocsátott szennyvizeket, továbbá az előtisztító berendezéssel rendelkezők esetében, a berendezés üzemeltetési szabályzatában előírtak szigorú betartását. Így a szennyvíz kibocsátás ellenőrzését biztosító mintavevő hely kialakítása feltétlen szükséges, mely szúrópróbaszerű mintavétel lehetőségét biztosítja az illetékes Hatóság és a Szolgáltató részére a Vhr. 63§ (8) bekezdése és a 27/2005. (XII. 6.) KvVM rendelet alapján. A bebocsátott szennyvíz minőségének ellenőrzésére nem lakossági Felhasználó esetén előzetes értesítés nélkül is sor kerülhet. Az ellenőrzés végrehajtását a Felhasználó köteles elősegíteni.

Amennyiben a vizsgálatok eredménye határértéken túli értéket mutat, akkor a bebocsátó a befogadói nyilatkozatban foglaltaknak megfelelően a vizsgálat költségeit köteles megtéríteni a Szolgáltató részére, valamint a felszíni vizek minősége védelmének szabályairól szóló 220/2004. (VII. 21.) Kormányrendelet előírásainak megfelelően a Szolgáltató bírság kiszabását jogosult kezdeményezni.

A csatornabírságot önellenőrzésre nem kötelezett kibocsátóknál a Szolgáltató helyszíni ellenőrzés eredménye alapján kell megállapítani.

Önellenőrzésre kötelezetteknél – a Jász-Nagykun-Szolnok Megyei Kormányhivatal Szolnoki Járási Hivatal Környezetvédelmi és Természetvédelmi Főosztálya, illetve a Szolgáltató által elfogadott önellenőrzési terv, önellenőrzési időpontoknak megfelelő – vízvizsgálati eredmények függvényében a Szolgáltató előterjesztése alapján a Hatóság állapítja meg a 220/2004. (VII.21.) Korm. rendelet alapján.

A vízügyi, valamint a környezetvédelmi hatóság, mint közreműködő szakhatóság állásfoglalására figyelemmel az ingatlan tulajdonosát (a Felhasználót) a szennyvízelvezető mű káros szennyezése esetén, illetve az ilyen szennyezés megelőzése érdekében a szennyvíz előzetes tisztításához szükséges berendezés létesítésére, korszerűsítésére, megfelelő üzemeltetésére kötelezheti.

A VCSM ZRt. Szolnok a szolgáltatási jogviszony rendkívüli felmondására jogosult abban az esetben, ha a bebocsátott szennyvíz minősége veszélyezteti a Szennyvíztisztító Telep technológiai biztonságát, a telepről kikerülő tisztított szennyvíz minőségét, vagy a melléktermékként keletkező komposztált iszap további felhasználhatóságát, és a bebocsátó a VCSM ZRt. Szolnok jelzését követően az előírt határidőn belül nem szünteti meg a veszélyforrást.

A Társaság a víziközmű-szolgáltatás műszaki, pénzügyi, gazdasági és jogi feltételrendszerét olyan módon alakította ki, hogy amennyiben megállapítható a szennyező személye, úgy az általa okozott környezeti terhelés költségeit ő térítse meg („a szennyező fizet elve”).

III.3.2. Elszámolás, elszámolási időszakok, mérőeszközök leolvasása, a Felhasználó által teljesítendő rendszeres leolvasás és bejelentés szabályai,

III.3.2.1. Elszámolás, fogyasztás megállapítása

Az elszámolási időszakban a szolgáltatott ivóvíz-, illetve elvezetett szennyvíz mennyiségét a Szolgáltató a fogyasztásmérő (víz-, és szennyvízmérő) leolvasásának mérési adatai alapján állapítja meg, leolvasás hiányában pedig az Üzletszabályzat III.3.3.3. pontjában foglaltak alapján kerül megállapításra.

A Vksztv. 52. § (2a) bekezdése szerinti elszámolás

Amennyiben az elkülönített vízhasználók megfeleltek az Üzletszabályzat III.3.3.1. pontjában felsorolt feltételeknek, akkor a víziközmű-szolgáltatási díj elszámolásának alapja a mellékvízmérőkön mért fogyasztás.

Ha a bekötési vízmérő, illetve az elkülönített vízhasználatok összesített fogyasztásának különbözete meghaladja az 5%-ot, a csatlakozó hálózati szakasz esetleges vízveszteségének és elszámolatlan vízvételeinek (a továbbiakban együtt: elszámolatlan vízvétel) felülvizsgálata érdekében a Szolgáltató a saját költségén, soron kívüli ellenőrzést végez.

Amennyiben az ellenőrzés során megállapításra kerül, hogy a csatlakozó, illetve házi ivóvízhálózati szakaszon az 5%-ot meghaladó vízfogyasztást elszámolatlan vízvétel okozta, az elszámolatlan vízvétel megszüntetéséig a bekötési vízmérő és a mellékvízmérők összesített fogyasztási különbözetének megfizetése, az érintett mellékszolgáltatási szerződéssel rendelkező vízhasználókat - eltérő megállapodás hiányában - egyetemlegesen terhelik. A Szolgáltató az 5%-ot meghaladó vízfogyasztás esetében a bekötési- és a mellékvízmérők összesített fogyasztási különbözetének számlázását az elszámolatlan vízvétel megszüntetéséig alkalmazhatja. Az elszámolatlan vízvétel megszüntetését a bekötési vízmérő szerinti Felhasználó vagy az elkülönített vízhasználók képviseletében eljáró személy írásban bejelenti a Szolgáltatónak.

III.3.2.2. Elszámolási időszakok

A Szolgáltató Felhasználói nyilvántartásában szereplő bekötési-, törzshálózati-, locsoló-, telki- és mellékvízmérők, valamint szennyvíz-mennyiségmérők vonatkozásában – a felhasználás mennyiségének megállapítása érdekében – az alábbi leolvasási, mérőadat rögzítési gyakoriságot alkalmazza:

- a Szolgáltató által meghatározott ütemezés szerint havi, negyedéves, féléves rendszerességgel;
- az idényjellegű ellátási területeken zártkertes (üdülő) övezetben a fogyasztásmérő leolvasásának gyakoriságát a Szolgáltató jogosult megállapítani azzal, hogy legalább évente egy alkalommal, a Felhasználó kérésére negyedévente köteles a fogyasztásmérő leolvasására. A Szolgáltató ezeken a területeken évente két alkalommal, márciusban és szeptemberben végez leolvasást. Ettől a Szolgáltató indokolt esetben eltérhet. A leolvasások időpontjáról a III. 3.2.3. pontban leírtak figyelembe vételével az érintett Felhasználókat plakáton, helyi napilapban, honlapon keresztül értesíti a Szolgáltató. A Felhasználónak a Szolgáltató

lehetőséget biztosít idényjellegű ellátási területeken is havi mérőállás bejelentésre a „III.3.2.4. a Felhasználó által teljesítendő rendszeres leolvasás és bejelentés szabályai” szerint;

- a fentiektől eltérő rendkívüli leolvasás történik pl.: mérőcserénél, tulajdonosváltásnál, mérő ellenőrzésénél egyedi időpontokban;
- a Szolgáltató fenntartja a jogot, hogy a hatályos jogszabályokban előírt minimális éves leolvasási darabszámot betartva módosítsa leolvasási rendjét azzal, hogy a Felhasználó kérésére negyedévente köteles a fogyasztásmérő leolvasását biztosítani;
- a Felhasználó a közszolgáltatási szerződés aláírásával hozzájárul ahhoz, hogy a Szolgáltató a leolvasások gyakoriságán változtasson.

III.3.2.3. Mérőeszközök leolvasása

A leolvasást a Szolgáltató munkatársai végzik, akik fényképes azonosító igazolvánnyal rendelkeznek. A Szolgáltató munkatársa a Felhasználó kérésére, köteles igazolványát felmutatni, mellyel az ingatlan területén történő munkavégzésre való jogosultságát igazolja.

Leolvasás szabálya:

- a Szolgáltató legalább 5 napos időtartam megjelölésével a Felhasználó figyelmét felhívja a leolvasás várható idejéről a leolvasás előtti utolsó számlában, számla mellékletében vagy egyéb módon;
- a Felhasználó köteles a Szolgáltató munkatársával együttműködni, a fogyasztásmérőhöz való hozzáférést biztosítani, annak tisztántartásáról, fagy elleni védelméről gondoskodni, továbbá a fogyasztásmérő rendellenes működéséről a Szolgáltatót haladéktalanul értesíteni;
- a leolvasott fogyasztási értékeket, a leolvasás módját, időpontját a Szolgáltató munkatársai – távleolvasás hiányában – elektronikus formában rögzítik a helyszínen, melynek eredményéről a Felhasználó kérésére szóban tájékoztatást adnak;
- fogyasztási alapadat megállapítása (fogyasztásmérők leolvasása) az elszámolási időszakban indokolt esetben a Felhasználó által történő leolvasáson is alapulhat;
- a vízmérő leolvasásakor a leolvasó digitális fényképfelvételt is készíthet;
- a fényképes leolvasás a Felhasználó által közölt adatokat felülírja;
- a Szolgáltató által végzett eseti ellenőrző leolvasás alkalmával a fogyasztási érték rögzítése 1. számú betétlapon történik. Az adatok valódiságának elismerése a Szolgáltató munkatársa, illetve a Felhasználó vagy képviselőjének aláírásával valósul meg;
- a Felhasználó által a Szolgáltató leolvasási ütemezéséhez igazodó leolvasás és bejelentés mellett a Felhasználónak biztosítani kell a Szolgáltató részéről történő évi legalább egy alkalommal történő rendszeres, vagy eseti leolvasást;
- A Felhasználónak a felajánlott 5 napos időtartamon belül meg kell határoznia azt az időpontot, amely számára megfelelő. Ha a megadott időtartamon belül nem tudja biztosítani a leolvasást, ezt a Szolgáltató felé jeleznie kell legkésőbb az időtartam kezdetét megelőző napon;

- Amennyiben a Szolgáltató munkatársa az előzetesen jelzett időpontban nem tudta rögzíteni a mérőállást, értesítést hagy a levélszekrényben vagy fellelhető módon a felhasználási helyen. Az értesítésben a Szolgáltató felhívja a Felhasználó figyelmét a leolvasás második megkísérlésének idejére, annak nem megfelelősége esetén az időpont-egyeztetés lehetőségére – azzal, hogy a leolvasásra legalább heti egy munkanapon 20 óráig lehetőséget biztosít –, a Szolgáltató időpont-egyeztetésre alkalmas elérhetőségére és a leolvasás legkésőbbi időpontjára.
- Amennyiben a leolvasás ezek után is eredménytelen lesz, a Szolgáltató a III. 3.3.3. pont alapján jár el.

  A leolvasás időpontja tekintetében a Szolgáltató és a Felhasználó köteles megegyezni.
- A megelőző 12 havi átlagfogyasztást meghaladó eltérés esetén a Szolgáltató a III.3.4. pont alapján jár el.
- A nyilvántartásunkban szereplő fogyatékkal élő Felhasználót leolvasással kapcsolatosan a benyújtott kérelemében igényelt különleges bánásmódban kell részesíteni.

Társasházak, lakóközösségek esetében a mellékvízmérők leolvasását megelőzően, legalább 3 nappal értesíti a Felhasználókat a leolvasás várható időpontjáról. A Szolgáltató munkatársa, vagy megbízottja a helyben szokásos módon, a társasházban értesítő elhelyezésével vagy igény esetén a közös képviselő, megbízott értesítésével tájékoztat a leolvasás időpontjáról.

A Szolgáltató lehetőséget biztosít Társasházak, Lakásszövetkezetek esetén, évente legfeljebb egy alkalommal, az ütemezés szerinti leolvasási időszakban, közös ellenőrző leolvasásra, előzetes írásos igénybejelentés alapján. A Szolgáltató munkatársa és a Társasház, Lakásszövetkezet megbízottja egyeztetett időpontban, közösen olvassák le a bekötési- és a mellékvízmérőket. A leolvasás eredményét külön erre a célra rendszeresített jegyzőkönyvben rögzítik, melyet aláírásukkal hitelesítenek. Az ütemezés szerinti leolvasási időszakban kért közös ellenőrző leolvasásért évente egy alkalommal a Szolgáltató külön díjat nem számít fel, ettől eltérő esetekben a leolvasás külön díj ellenében költségvetés alapján történik.

III.3.2.4. A Felhasználó által teljesítendő rendszeres leolvasás és bejelentés szabályai

Mérőállás bejelentésénél a számlán szereplő felhasználási hely 8 számjegyű azonosítóját kell megadni, a pontos azonosítás érdekében.

A Szolgáltató a Felhasználók részére a mérőállás bejelentésére az alábbi lehetőségeket biztosítja a leolvasási időszakban:

A nap bármely időszakában elektronikusan:

- vezetékes telefonon keresztül a +36 80 204-898 telefonszámon;
- vagy a www.vcsm.hu internetcímen történő mérőállás rögzítéssel.

Személyesen vagy vezetékes (helyi tarifával hívható) +36 56/516-315 telefonszámon Központi Ügyfélszolgálati Irodánkban, ügyfélszolgálati időben.

A Szolgáltató lehetőséget biztosít Felhasználói részére a havi rendszeres mérőállás diktálására a fent megjelölt lehetőségek igénybevételével, melyet írásban kell kezdeményezni Ügyfélszolgálati irodában. Amennyiben a Felhasználó a leadott nyilatkozat ellenére két egymást követő hónapban a mérőállás bejelentési időszakában nem adja le vízmérőállását,

akkor a Szolgáltató jogosult a felhasználási helyet negyedéves, féléves, vagy idényjellegű számlázási ütemezésre visszaállítani.

A bekötési vízmérő és a hozzá kapcsolódó mellékmérők esetében, a bekötési vízmérő Felhasználója írásban kérheti a havi bediktáláson alapuló elszámolást, de csak abban az esetben, ha a hozzá kapcsolódó összes elkülönítetten mért Felhasználó is egyenként írásban nyilatkozik arról, hogy vállalja a havi mérőállás diktálását a fent megjelölt lehetőségek valamelyikén. Amennyiben bármely Felhasználó a leadott nyilatkozat ellenére két egymást követő hónapban a mérőállás bejelentési időszakban nem adja le vízmérőállását, akkor a Szolgáltató jogosulttá válik ezen mellékmérő és a bekötési vízmérő szerinti felhasználási helyet negyedéves számlázási ütemezésre visszaállítani az elszámolási problémák elkerülése végett.

Amennyiben a Felhasználó által bediktált mérőállás kisebb, vagy túlzottan magas, az előző elszámolási időszakban rögzítetthez képest, akkor a Szolgáltató jogosult korrigálni a számlázás alapját képező mérőállást.

III.3.2.5. Elszámoláshoz kapcsolódó jóváírás

Ha az elszámoláskor a felhasználó számára visszatérítés jár (ideértve felhasználót megillető késedelmi kamatot is), az összeget a Szolgáltató a Felhasználó technikai számláján jóváírja és a jóváírt összeggel a soron következő számla összegét, vagy ha a visszatérítendő összeg az első soron következő számlánál magasabb, a többi soron következő számla szerint fizetendő összeget csökkenti.

Ha a megtérítendő összeg az 5000 forintot meghaladja, a Felhasználó kérésére a visszatérítendő összeget a Szolgáltató a visszatérítési igény elismerését vagy megállapítását követő 8 napon belül készpénz kifizetéssel vagy a jogosult által meghatározott fizetési számlára történő átutalással teljesíti.

III.3.3. Mérés, hibás mérés elszámolása, illetve eljárás a Felhasználó hibájából eredő leolvasás elmaradása esetén

III.3.3.1. Mérés

Ivóvíz mennyiségének meghatározása

A víziközmű-szolgáltatás elszámolásának alapjául szolgáló vízmennyiséget hiteles és víziközmű-szolgáltató által plombált vagy leszerelést megakadályozó zárral ellátott fogyasztásmérő berendezéssel kell mérni.
Egy felhasználási helyen belül a nem lakossági Felhasználók ivóvízhasználatát külön bekötési vízmérővel vagy mellékvízmérővel kell mérni.
Közszolgáltatási Szerződéssel rendelkező, de szennyvízmennyiség-mérővel nem rendelkező Felhasználó kérelmezheti a szennyvíz-kibocsátással nem járó vízhasználat (a továbbiakban: locsolási vízhasználat) elkülönített mérés alapján történő elszámolását a Vhr. 5. mellékletében meghatározott műszaki megoldás alapján.

Az ingatlanon fogyasztott víz mennyisége szempontjából a bekötési vízmérő az irányadó. A bekötési vízmérő és az elkülönített vízhasználatokat mérő mellékvízmérők mérési különbözetéből megállapított fogyasztási különbözet esetén a bekötési vízmérő szerinti Felhasználó köteles a fogyasztási különbözetet a Szolgáltatónak megfizetni. Amennyiben a Vksztv. 52. § (2a) bekezdése szerinti elszámolási módra való áttérést az érintett mellékszolgáltatási szerződéssel rendelkező elkülönített vízhasználók kérelmezik, az alábbi feltételeknek kell teljesülni:

- az adott bekötési vízmérőhöz tartozó elkülönített vízhasználók hatályos mellékszolgáltatási szerződéssel rendelkeznek,
- a mellékvízmérőkön és a bekötési vízmérőn mért fogyasztási adatok, valamint a helyszíni ellenőrzés alapján a csatlakozó hálózati szakaszon a karbantartás elmaradására visszavezethető vízveszteség vagy az elszámolatlan vízvétel lehetősége kizárható;
- a bekötési vízmérő, valamint az elkülönített vízhasználatok és más fogyasztásmérővel ellátott vízvételi helyek összesített fogyasztásának különbözete nem haladja meg 5%-ot;
- az adott bekötési vízmérőhöz tartozó, mellékszolgáltatási szerződéssel rendelkező elkülönített vízhasználók teljes bizonyító erejű magánokiratban közlik a Szolgáltatóval a képviseletükben eljáró személy nevét, ha az nem a bekötési vízmérő szerinti Felhasználó;
- a csatlakozó hálózati szakaszról készült, a benyújtáskori állapotot tükröző épületgépészeti tervet, a 35. számú mellékletben meghatározott tartalommal és formában kell benyújtani;
- a fentiekben meghatározott képviselő, vagy a bekötési vízmérő szerinti Felhasználó közli a mellékvízmérők és a bekötési vízmérő leolvasására – a Szolgáltató gyakorlatával összhangban – rendszeresen mely időpontban kerüljön sor;
- az elszámolás bevezetése előtt a fentiekben meghatározott képviselő, vagy a bekötési vízmérő szerinti Felhasználó biztosítja a Szolgáltatónak a bekötési- és a mellékvízmérők, valamint a csatlakozó hálózat egyidejű részletes műszaki felülvizsgálatát, mely kiterjed arra, hogy a vízmérők beépítése megfelel-e az Üzletszabályzat IV.3.1.1. pontjában meghatározott feltételeknek.

Amennyiben a fent felsorolt feltételek együttesen nem teljesülnek, úgy a Szolgáltató a bekötési vízmérő szerinti Felhasználót, vagy az elkülönített vízhasználók képviseletében eljáró személyt írásban tájékoztatja a Vksztv. 52. § (2a) bekezdése szerinti elszámolási módra való áttérés elutasításáról, vagy felhívja a hiányzó dokumentumok pótlására, illetve a feltárt műszaki és egyéb problémák javítására.

Szennyvíz mennyiségének meghatározása

A Szolgáltató által elvezetett szennyvíz mennyisége szennyvízmennyiség mérővel, mérés hiányában pedig az adott helyen fogyasztott (számlázott) vízmennyiség alapulvételével állapítandó meg. A Szolgáltató nem lakossági Felhasználóknál indokolt esetben előírhatja a szennyvízmennyiség mérő beépítését. A szennyvíz mennyiségének mérésére csak olyan mérőeszköz alkalmazható, amely megfelel jelen üzletszabályzatban foglaltaknak, és amely beépítéséhez a Szolgáltató előzetesen hozzájárult. A méréssel történő szennyvízszolgáltatás elszámolásának feltételeit a Közszolgáltatási Szerződésben rögzíteni kell.

Nem vehető figyelembe a szennyvíz mennyiségének meghatározásánál:

- az a szennyvízmennyiség, ami az illetékes vízügyi hatóság engedélye alapján üzemeltetett saját célú szennyvízelvezető műben nyert elhelyezést,
- az a szennyvízmennyiség, amelynek a közüzemi szennyvízhálózatba vezetését minőségi vagy egyéb okok miatt az illetékes vízügyi hatóság megtiltotta, és szakszerű elhelyezését a Felhasználó igazolta,
- az a vízmennyiség, amely a házi ivóvízhálózat, illetve a csatlakozó hálózat meghibásodása következtében a Vhr. 67/A § (5) bekezdésében meghatározottak alapján számított mennyiséget meghaladóan a környezetben elszivárgott,
- a házi ivóvízhálózatra a Szolgáltató és a Felhasználó írásbeli megállapodása alapján telepített locsolási vízmérőn mért elkülönített locsolási vízhasználat,
- elkülönített mérés hiányában, a lakossági Felhasználó írásos, a tárgyév április 30-ig benyújtott kérelme alapján, házikert öntözéséhez kizárólag a május 1-jétől szeptember 30-ig terjedő időszakban az elszámolás alapjául szolgáló ivóvízfogyasztás 10 százaléka. Az írásos kérelemben a Felhasználó köteles megjelölni az igénybevétel jogcímét, valamint nyilatkozni arra vonatkozóan, a Szolgáltató helyszíni ellenőrzését előzetes értesítés nélkül biztosítja.

Amennyiben a helyszíni ellenőrzés alapján a csőtörés során az elfolyt vízmennyiség bizonyíthatóan nem a csatornahálózatba folyt, akkor a Szolgáltató az átlagfogyasztás feletti csatornahasználati díjat elengedi. A helyszíni ellenőrzés alkalmával „Csőtörés bejelentő és ellenőrzési adatlap” (23. számú melléklet) kerül kitöltésre.

A Felhasználó tulajdonában lévő házi-, és csatlakozó ivóvíz hálózat meghibásodása (csőtörés) esetén, a Felhasználóval szemben fennálló követelés módosítása csak a meghibásodásból fakadó követelés csökkentési igény bejelentése, valamint a meghibásodást egyértelműen dokumentáló bizonylat (hibaelhárításról-, a javítás során felhasznált anyagokról készült számla, a csőtöréssel összefüggő biztosítási kárfelvételi jegyzőkönyv), továbbá a bejelentést követő helyszíni ellenőrzés megállapításai alapján végezhető el. Amennyiben a helyszíni ellenőrzés lefolytatásában a Felhasználó nem működik együtt és ezért nem állapítható meg, hogy a meghibásodás következtében az elfolyt ivóvíz a szennyvíz elvezetésére szolgáló hálózatba jutott-e vagy sem, a Szolgáltató számlamódosítást nem tud végrehajtani.

Abban az esetben, ha a Felhasználó a tulajdonában lévő házi ivóvízhálózat, csatlakozó víziközmű-hálózat, valamint a mérőhely rendszeres ellenőrzésére és karbantartására vonatkozó kötelezettségét nem teljesítette, és erre visszavezethető a rendkívüli vízelfolyás, köteles a vízmérő adatai szerinti mennyiség után kiszámlázott díjat a Szolgáltatónak megfizetni.

III.3.3.2. Hibás mérés elszámolása

Ha a fogyasztásmérő rendellenesen működik, nem mér, nem lehet leolvasni vagy a hitelesítés ideje lejárt (a továbbiakban együtt: hibás mérés) a mérőeszköz adatai a számlázás alapjául nem szolgálhatnak.

A hibás mérés időtartama:

a) ha a meghibásodás tényleges időpontja megállapítható, a meghibásodás időpontjától az új fogyasztásmérő felszerelésének időpontjáig terjedő időtartam,

b) ha a meghibásodás tényleges időpontja nem állapítható meg, a felek által közösen, becsléssel megállapított időtartam, vagy

c) a b) pont szerinti megállapodás hiányában az utolsó mérőleolvasástól az új fogyasztásmérő felszerelésének időpontjáig eltelt időszak, de legfeljebb 12 hónap.

A hibás méréssel érintett időszakban a számlázás alapjául szolgáló ivóvíz és szennyvíz mennyiségét az utolsó mérési hiba nélküli elszámolási időszak egy napra számított átlagfogyasztása és a hibás mérés alatt eltelt napok számának szorzataként kell meghatározni.

A hibás méréssel érintett időszakban a számlázás alapjául szolgáló egy napra eső ivóvíz- és szennyvízmennyiség - a Szolgáltató és a Felhasználó eltérő megállapodása hiányában - legfeljebb a Vhr. 8. számú melléklete szerint meghatározott átalány-mennyiség, ha azt az előzőekben meghatározott módon nem lehet megállapítani.

III.3.3.3. Eljárás a Felhasználó hibájából eredő leolvasás elmaradása esetén

Ha az elszámolási időszakban az ismételt leolvasás is eredménytelen és a Felhasználó a III.3.2.4. pontban meghatározottak szerint az elszámolási időszakban nem jelentette be a fogyasztásmérő állását, valamint távleolvasási adat sem áll rendelkezésre, a Szolgáltató az ivóvíz- és a szennyvíz mennyiségét az előző év összes fogyasztásából egy napra számított átlagot, vagy a Felhasználó által nyilatkozott havi átlagfogyasztást alapul véve állapítja meg.

Ha a bekötési mérővel rendelkező felhasználási hely leolvasására - figyelembevéve a Szolgáltató leolvasási gyakorlatát - legalább egy éven keresztül nem került sor, az utolsó sikertelen leolvasást követően, legfeljebb 30 napon belül, a kibocsátott számlában, rögzített telefonhívás keretében vagy egyéb igazolható módon a Szolgáltató köteles a Felhasználó figyelmét felhívni arra, hogy legfeljebb két hónapon belül egyeztesse le a soron kívüli leolvasás időpontját, és tegye lehetővé annak elvégzését.

A Szolgáltató a soron kívüli leolvasás elvégzésére legalább heti egy munkanapon 20 óráig lehetőséget biztosít. Az értesítés tartalmazza a Szolgáltató időpont-egyeztetésre alkalmas elérhetőségét is.

Ha az értesítés ellenére a Felhasználó nem él az időpont-egyeztetés lehetőségével, vagy az egyeztetett időpontban nem biztosítja a leolvasás elvégzését, a Szolgáltatót a leolvasás elmaradásáért nem terheli felelősség.

Amennyiben a Felhasználó a Szolgáltató kétszeri felszólítása ellenére sem biztosítja a leolvasás lehetőségét, a Szolgáltató, a Közszolgáltatási Szerződést azonnali hatállyal felmondhatja. A Felhasználót az átvétel igazolására alkalmas módon kell felszólítani azzal, hogy a második felszólítás kiküldésére leghamarabb az első felszólítás kézhezvételét követő tizenötödik napon túl kerülhet sor.

Ha valamely mellékszolgáltatási szerződéssel rendelkező, és a Vksztv. 52. § (2a) bekezdése szerinti elszámolási módot választó elkülönített vízhasználó három egymást követő alkalommal nem teszi lehetővé – a bekötési vízmérő szerinti Felhasználó, vagy az elkülönített vízhasználók képviseletében eljáró személy és a Szolgáltató között létrejött megállapodás szerinti időpontokban – a mellékvízmérő leolvasását az egyéb jogkövetkezmények viselése mellett tűrni köteles, hogy a Szolgáltató az adott felhasználási hely ivóvízfogyasztását a Vhr. 72. § és a Vksztv. 58. § szerinti jogkövetkezményeket alkalmazza.

III.3.4. A megelőző évi átlagfogyasztást meghaladó eltérés mértékére vonatkozó aránya

A Szolgáltató munkatársa a leolvasás alkalmával, az átlagfogyasztást jelentősen meghaladó fogyasztást észlelt, akkor a Szolgáltató a fogyasztásról a Felhasználót a leolvasással egyidejűleg a helyszínen szóban, vagy ha a helyszíni tájékoztatás akadályba ütközik, az azt követő 15 napon belül írásban tájékoztatja. Jelentős fogyasztásnak minősül az a fogyasztás, amely:

- az átlagot 400%-kal haladja meg, ha a megelőző 12 havi vagy a Felhasználó által nyilatkozott havi átlagfogyasztása 10 m^3 alatt van,
- az átlagot 200%-kal haladja meg, ha a megelőző 12 havi vagy a Felhasználó által nyilatkozott havi átlagfogyasztása 10 m^3 felett van.

III.3.5. Fizetési módok és határidők

A Szolgáltató köteles a Felhasználó számára folyamatosan és biztonságosan a Felhasználó igénye szerint meghatározott közüzemi szolgáltatást nyújtani, a Felhasználó pedig köteles a számlázási időszakonként esedékes díjat megfizetni.

A Szolgáltató által közszolgáltatás ellátásért szedett, és a Felhasználó által fizetett szolgáltatási díjak hatósági díjaknak minősülnek.

A szolgáltatási díjakat a miniszter állapítja meg a Magyar Energetikai és Közmű-szabályozási Hivatal javaslata alapján. A miniszteri rendelet hatályba lépéséig önkormányzati tulajdonú víziközművek díjai tekintetében az önkormányzatok rendeletei, állami tulajdonú víziközmű esetében pedig az állami tulajdonú közüzemi csatornamű használatért a fizetendő díjakról szóló 47/1999. (XII. 28.) KHVM rendelet irányadó.

A szolgáltatási díjak megállapításánál érvényesülnie kell az alábbi alapelveknek:

- díjaknak ösztönözniük kell a biztonságos és legkisebb költségű víziközmű-szolgáltatást, a gazdálkodás hatékonyságának javítását, kapacitások hatékony igénybevételét a szolgáltatás minőségének folyamatos javítását, valamint a természeti erőforrások kímélete elvének érvényesülését;
- figyelembe kell venni a folyamatos és biztonságos víziközmű-szolgáltatás indokolt költségeit, valamint a környezetvédelmi kötelezettségek teljesítésének indokolt költségeit, ideértve különösen a vízbázisvédelem indokolt költségeit.

A szolgáltatási díj számlázandó alapdíjból és fogyasztással arányos díjból álló kéttényezős díj.

Az alapdíj meghatározott összegű, ivóvíz szolgáltatásra, valamint szennyvízelvezetésre és – kezelésre vonatkozó, havonta fizetendő rendelkezésre állási díj. Az alapdíjat felhasználási helyenként kell megfizetni a fogyasztásmérő berendezések átfolyási névleges átmérője szerint.

A fogyasztással arányos díj rendeltetése a szolgáltatás nyújtásával kapcsolatosan felmerülő változó költségek fedezete, amely a fogyasztott mennyiség (m^3) alapján kerül meghatározásra.

Egyesített szennyvíz- és csapadékvíz esetén nem lakossági Felhasználók az Üzletszabályzat 36. számú mellékletében szereplő műszaki számítással meghatározott csapadékvíz mennyiség után csatornahasználati díjat kötelesek fizetni, amennyiben a szolgáltatási ponton szennyvízmennyiség-mérő nem került elhelyezésre.

A mindenkor érvényes szolgáltatási díjak és egyéb kiegészítő szolgáltatásunk díjai megtalálhatók a Szolgáltató honlapján (www.vcsm.hu) feltüntetett és Ügyfélszolgálati Irodáiban kifüggesztett Árjegyzékben.

Az ivóvíz-, és szennyvízszolgáltatási díjban bekövetkező változást a Szolgáltató a változás hatálybalépését megelőzően a honlapján és legalább egy helyi napilapban közzéteszi.

Amennyiben az árváltozás időpontjában a fogyasztásmérő leolvasására nem kerül sor, a szolgáltatásért fizetendő díjat a Szolgáltató kezdeményezésére történt Felhasználói adatközlés, ennek hiányában a felhasználás időarányos megosztásával állapítja meg és számlázza a Szolgáltató.

III.3.5.1. Számlázás

A számlakészítés a Vksztv 63.§ (5) bekezdésében leírtaknak megfelelően zárt, akkreditált informatikai rendszerben történik. A Szolgáltató meghatározott időszakonként részszámlát és elszámoló számlát, az Idényfelhasználóknak évente két alkalommal elszámoló számlát, a havi diktálást választó Felhasználóinak havonta elszámoló számlát bocsát ki. Ha a szolgáltatás igénybevétele nem folyamatos, a felek a felhasználási időszakhoz kötött részszámla kibocsátásában vagy részszámla alkalmazásának mellőzésében is megállapodhatnak. Annak a Felhasználónak, aki az üdülő, vagy zártkertes övezetben életvitelszerűen tartózkodik nyilatkozata alapján, kérésének megfelelően az évi kétszeri elszámolási időszak között a Szolgáltató részszámlát bocsát ki. A Szolgáltató a Felhasználó indokolt kérésére, az általa megjelölt határnapra elszámoló számlát, valamint a közszolgáltatási vagy mellékszolgáltatási szerződés megszűnése esetén a szerződés megszűnésének napjára végszámlát bocsát ki. A számlázással kapcsolatos ügyintézési feladatokat az Ügyfélszolgálati Iroda látja el.

III.3.5.1.1. Számlaadási kötelezettség

A számlákra vonatkozó jogszabályok előírásainak betartásával Szolgáltató Felhasználónként és felhasználási helyenként a vízellátásról, a szennyvízelvezetésről és alapdíjakról számlát állít ki. A számla csak a befizetést igazoló bizonylattal együtt tekinthető kiegyenlítettnek.

III.3.5.1.2. Számla fajták

- elszámoló számla,
- részszámla,
- helyesbítő számla,
- végszámla,
- időközi számla,
- eseti számla

Elszámoló számla:

A Szolgáltató nyilvántartásában szereplő vízmérővel rendelkező Felhasználó részére a leolvasott, leolvasás elmaradása/akadályoztatása esetén becsült vagy a Felhasználó és a Szolgáltató által elfogadott módon közölt mérőállás szerint, meghatározott időszakonként készített számla.

Részszámla:

A Szolgáltató nyilvántartásában szereplő vízmérővel rendelkező Felhasználó részére a tárgyévet megelőző teljes év fogyasztásából számított egy hónapra eső átlag vagy a Felhasználó által a 34. számú melléklet szerint nyilatkozott havi átlag (melynek elszámolási időszaka a hónap első napjától a hónap utolsó napjáig terjed) alapján kibocsátott számla.

Helyesbítő számla:

A megelőző időszakokra vonatkozó módosító számla.

Végszámla:

A Szolgáltató a Felhasználó személyében bekövetkezett változás esetén az elszámolási időszak utolsó napjára elszámoló számlát, valamint a Közszolgáltatási Szerződés megszűnése esetén a szerződés megszűnésének napjára végszámlát bocsát ki.

Időközi számla:

Két leolvasási időszak között, Felhasználó indokolt kérésére készült számla, melyben az adott időszakra elkészült részszámla(k) is elszámolásra kerülnek.

Eseti számla:

Megrendelés alapján törzshálózatról történő egyedi vízhasználatról és törzshálózatba történő egyedi szennyvízbevezetésről készült számla.

III.3.5.1.3. Számlák kézbesítése

A Szolgáltató által meghatározott időszakonként a Felhasználónak havonta vagy negyedévente, az Idényfelhasználóknak évente két alkalommal nyomtatott, papír alapú számlát bocsát ki, melyet a Felhasználó értesítési címére postai úton juttat el. Negyedéves leolvasás esetében az elszámoló számla és a részszámla(k) egy borítékban is kézbesíthető.

A Szolgáltató köteles a számla Felhasználó részére történő eljuttatásáról oly módon gondoskodni, hogy a számla kiegyenlítésére a Felhasználónak a kézhezvételtől legalább 8 nap rendelkezésére álljon. Amennyiben a Szolgáltató érdekkörében felmerült, vagy külső ok miatt a számlán szereplő fizetési határidő nem tartható, mert a számla késve jut el a Felhasználóhoz, a tényleges kézhezvételt követő naptól kezdődik a nyolc nap.

III.3.5.2. A díjfizetés módja

A számlát a Felhasználó a Szolgáltatóval kötött szerződésben és az üzletszabályzatban III.3.5.3. pontban meghatározott feltételekkel köteles kiegyenlíteni.

A Felhasználó a Közszolgáltatási Szerződés megkötésekor, vagy annak módosításakor választja meg a díjfizetés módját, mely lehet:

- Készpénzben;
- Készpénz-átutalási megbízás;
- Banki átutalás;
- Banki inkasszó;
- Csoportos díjbeszedés.

Készpénzben

Azon fogyatékkal élő lakossági Felhasználó, aki az üzletszabályzat 37. számú melléklet *A)* része szerint a készpénzben történő számlakiegyenlítést kérelmezte és az elbírálást követően a nyilvántartásban történő felvétele megtörtént, annak a Szolgáltató a felhasználási helyen biztosítja a készpénzes számlarendezést.

Készpénz-átutalási megbízás

Ezt a fizetési módot a lakossági és a nem lakossági Felhasználó egyaránt kérheti. A készpénz-átutalási megbízást a Szolgáltató a számlával együtt készíti és küldi meg a számla fizetőjének.

Banki átutalás

Ez esetben a számla kiegyenlítést a Felhasználónak szükséges kezdeményezni a pénzintézeténél.

Banki inkasszó

A Felhasználó és a Szolgáltató külön megállapodása alapján a pénzintézetnél a Szolgáltató által kezdeményezett egyedi inkasszós beszedési megbízás.

Csoportos díjbeszedés

A Felhasználó választhatja fizetési módként a folyószámláról történő csoportos beszedési megbízást. Ez esetben a számlavezető pénzintézeténél, vagy a Szolgáltató ügyfélszolgálati irodáiban megbízást kell adnia.

A pénzintézet értesítését követően tekinthető a Felhasználó folyószámláról fizetőnek. Ha a számlázás megkezdéséig a pénzintézet nem, vagy nem a pénzforgalomról szóló előírásoknak megfelelően értesíti a Szolgáltatót a megbízási szerződés megkötéséről, vagy módosításáról, akkor a Szolgáltató a Felhasználót továbbiakban is készpénzátutalási-megbízással fizetőnek tekinti.

Ha a számlázás megkezdéséig a Felhasználó vagy a pénzintézet nem értesíti a Szolgáltatót a csoportos beszedési megbízási szerződés megszűnéséről vagy felfüggesztéséről, illetve arról, hogy a számla kiegyenlítése fedezethiány, vagy egyéb ok miatt nem teljesíthető, akkor a Felhasználónak a pénzintézeti elszámolást követően megküldött készpénz-átutalási megbízás útján kell gondoskodnia a számla kiegyenlítéséről.

A Szolgáltató az adott hónapban egy alkalommal kísérli meg a Felhasználó folyószámlájáról a szolgáltatás ellenértékének beszedését.

Befizetés a Szolgáltató kijelölt pénztáraiban

A Felhasználónak lehetősége van a befizetést készpénzben teljesíteni:

- a Szolgáltató központi pénztárában (kártyaleolvasóval rendelkező pénztár);
- a Belvárosi Ügyfélközpontban.

III.3.5.3. Fizetési határidők

A Felhasználó vagy a számla kiegyenlítését vállaló Fizető köteles az esedékes díjat a számlán feltüntetett fizetési határidőn belül teljesíteni. A Felhasználó felelőssége az egyszerre kibocsátott részszámlák megfelelő sorrendben és időben való kiegyenlítése. A számla csak a befizetést igazoló bizonylattal együtt tekinthető kiegyenlítettnek.

Szociálisan rászoruló Felhasználó

A szociálisan rászoruló Felhasználók a 32. számú melléklet – Igazolás – benyújtásával az alábbi kedvezmények igénybevételére jogosultak:

a) részletfizetés,
b) fizetési haladék.

Ha a védendő Felhasználók nyilvántartásában nem szereplő lakossági Felhasználó díjtartozásával 45 napot meghaladó késedelembe esett, a víziközmű-szolgáltató további 15 napon belül írásban, közérthető módon és áttekinthető formában tájékoztatja a lakossági Felhasználót a szociálisan rászoruló Felhasználókat megillető kedvezményekről, a védendő Felhasználók nyilvántartásába történő felvétel kérelmezésének módjáról, valamint megküldi részére a 32. számú melléklet szerinti adatlapot.

Részletfizetés

Amennyiben a Felhasználó tartozása megfizetéséhez részletfizetési kedvezmény biztosítását kéri, úgy vele részletfizetési megállapodás köthető. A részletfizetés engedélyezését a Felhasználónak írásban kell kérnie. A kérelemről a Szolgáltató egyedi elbírálás alapján dönt, melyről max. 15 napon belül írásban értesíti a Felhasználót.

A részletfizetés nem érinti a tárgyhavi számlák határidőben történő megfizetésének kötelezettségét. Ha a Felhasználó bármely részlet határidőre történő befizetését elmulasztja, vagy aktuális számláját határidőben nem egyenlíti ki, a fennálló tartozás azonnal, egy összegben esedékessé válik, és a megkötött megállapodás automatikusan hatályát veszti.

A szociálisan rászoruló Felhasználó 12 naptári hónapon belül egy alkalommal írásban kérhet részletfizetési kedvezményt, melyre figyelmét a fizetési felszólításban felhívjuk.

Részletfizetési kedvezmény, csak olyan szociálisan rászoruló Felhasználót illet meg, aki vállalja, hogy a részletfizetés igénybevételének időtartama alatt igénybe vett víziközmű-szolgáltatás díját és a tartozás részösszegeit, illetve a tartozás halasztott összegét a Szolgáltató által méltányosan megállapított határidőben és ütemezésben kiegyenlíti.

Ha a szociálisan rászoruló Felhasználó a részletfizetési megállapodás feltételeit megszegi, a Szolgáltató jogosult a részletfizetésre vonatkozó megállapodás azonnali hatályú felmondására.

A részletfizetés időtartama alatt a kedvezménnyel érintett díjfizetési kötelezettség vonatkozásában a Felhasználót kamat- és kötbér fizetési kötelezettség nem terheli.

A részletfizetés időtartama nem lehet kevesebb, mint az igénylést megelőző 12 hónapban számlázott felhasználásból számított

a) egy havi átlagfogyasztás ellenértékét meg nem haladó tartozás esetén két hónap,

b) 3 havi átlagfogyasztás ellenértékét meg nem haladó tartozás esetén öt hónap,

c) 3 havi átlagfogyasztást meghaladó tartozás esetén hat hónap.

Fizetési haladék

A hátralékba esett Felhasználó írásban kérhet fizetési haladékot. A fizetési haladék kérelemről a Szolgáltató egyedi elbírálás alapján dönt, melyről max. 15 napon belül írásban értesíti a

Felhasználót. A fizetési haladék nem érinti a tárgyhavi számlák határidőben történő megfizetésének kötelezettségét.

A szociálisan rászoruló Felhasználó 12 naptári hónapon belül egy alkalommal írásban kérheti fizetési haladék alkalmazását, melyre a figyelmét a fizetési felszólításban felhívjuk.

Fizetési haladék csak olyan szociálisan rászoruló Felhasználót illet meg, aki vállalja, hogy a fizetési haladék igénybevételének időtartama alatt igénybe vett víziközmű-szolgáltatás díját és a tartozás halasztott összegét a Szolgáltató által méltányosan megállapított határidőben kiegyenlíti.

Ha a szociálisan rászoruló Felhasználó a fizetési haladékra vonatkozó megállapodás feltételeit megszegi, a Szolgáltató jogosult a fizetési haladékra vonatkozó megállapodás azonnali hatályú felmondására.

A fizetési haladék időtartama alatt a kedvezménnyel érintett díjfizetési kötelezettség vonatkozásában a Felhasználót kamat- és kötbér fizetési kötelezettség nem terheli.

A fizetési haladék időtartama legfeljebb 60 nap, különös méltánylást érdemlő esetben 90 nap.

Késedelmes fizetés

Amennyiben a Felhasználó, vagy a vízdíjszámla kiegyenlítését vállaló Fizető a számla összegét a számlán feltüntetett határnapig nem fizeti meg, a Szolgáltató a jogszabályban meghatározott mértékű késedelmi kamatot jogosult felszámítani.

A pénzforgalmi szolgáltatás nyújtásáról szóló 2009. évi LXXXV. törvény alapján, a készpénz-átutalási megbízást azon a napon kell teljesítettnek tekinteni, amikor a pénz a Szolgáltató számláján megjelenik. A határidőre történő számlakiegyenlítés érdekében a postai és a banki átfutási időt is figyelembe kell venni.

A Szolgáltató a Felhasználó tartozása esetén fizetési felszólítást küld, melynek végösszege tartalmazza a tőketartozást, a késedelmi kamatot és a kezelési költséget.

Számlakifogás

Ha a Felhasználó a számla tartalmát vitatja, a Szolgáltatónál kifogást emelhet. A kifogás bejelentésének a számla kiegyenlítésére akkor van halasztó hatálya, ha azt a Felhasználó a fizetési határidő lejártát megelőzően közölte és a számlán feltüntetett mennyiség alapján számított fogyasztás az előző 12 hónap havi átlagfogyasztásának százötven százalékát meghaladja.

A Szolgáltató köteles a kifogást megvizsgálni, és a kifogás közlésétől számított 15 napon belül – amely a fogyasztóvédelemről szóló 1997. évi CLV. törvény 17/B. § (6) bekezdésében meghatározott esetekben, további 15 nappal meghosszabbítható – álláspontjáról a Felhasználót írásban értesíteni.

Ha a Szolgáltató a kifogást elutasítja a Felhasználó a halasztó hatályú fizetési kötelezettségének legkésőbb az elutasítás kézhezvételétől számított 8. napon tesz eleget.

Ha a Felhasználót a kifogás alapján visszatérítés illeti meg, a Szolgáltató jóváírások elszámolása szerint jár el.

III.3.5.4. Behajtási költségátalány

Gazdálkodó szervezetek esetében a behajtási költségátalányt az arra jogosult a késedelem bekövetkezésétől számított egy éves jogvesztő határidőn belül követelheti. A követelés esedékességének időpontja önkéntes teljesítés esetén ennek időpontja, önkéntes teljesítés hiányában a teljesítésre való első felszólítás időpontja.

A Szolgáltató a behajtási költségátalányról szóló 2016. évi IX. törvény 3§ (1) bekezdése alapján rögzíti, hogy az általa vállalkozásokkal, illetve szerződő hatóságokkal kötött szerződések esetében a kötelezettet, illetve a szerződő hatóságot terhelő, kereskedelmi ügyletből eredő fizetési kötelezettség teljesítésének késedelme esetén a követelése behajtásával kapcsolatos költségei fedezetéül 40 Eurónak megfelelő, a Magyar Nemzeti Bank – késedelem kezdőnapján érvényes – hivatalos deviza-középárfolyama alapján meghatározott Forint összegre, azaz behajtási költségátalányra tarthat igényt.

A kötelezett a behajtási költségátalány megfizetésére nem köteles, ha az erre irányuló igény érvényesítése során a késedelmét kimenti.

A késedelmes fizetés jogkövetkezményeinek alkalmazása során – kétség esetén – a Szolgáltató kötelezettsége a számlajogszabályoknak megfelelő kézbesítésének bizonyítása.

Ha a Felhasználó a számlával kapcsolatban kifogást emelt, a Szolgáltató nem számít fel behajtási költségátalányt a számlakifogás helybenhagyása miatt kiállított helyesbítő számla fizetési határidejének lejártáig, vagy a számlakifogás elutasításának Felhasználói kézhezvételétől számított nyolcadik napig. A behajtási költségátalányt kifogás hiányában a jogosult által kiállított számviteli bizonylat kézhezvételétől számított 15 napon belül kell megfizetni.

A behajtási költségátalány megfizetésére irányuló kötelezettség teljesítése nem mentesít a késedelem egyéb jogkövetkezményei alól; a kártérítésbe azonban a behajtási költségátalány összege beszámít.

A behajtási költségátalánynak a behajtási költségátalányról szóló 2016. évi IX. törvény alkalmazására az Üzletszabályzat módosítás Hivatal általi jóváhagyását követően kerülhet sor.

A Szolgáltató a behajtási költségátalányt indokolt esetben – üzletpolitikai, vagy méltányossági okból – részben vagy egészben elengedheti.

III.3.6. A házi ivóvíz- és szennyvízhálózat rendszeres ellenőrzésének és karbantartásának minimális elvárásai, a szennyvíz-törzshálózat használatával kapcsolatos elvárások

A közüzemi víz- és szennyvízhálózat (ide tartozik a bekötővezeték is) üzemeltetése a Szolgáltató feladata. A házi és a közüzemi víz- és szennyvízhálózatot a szolgáltatási pont választja el egymástól.

A szolgáltatói ellenőrzés nem mentesíti a Felhasználót a tulajdonában lévő víziközművek rendszeres ellenőrzésének és karbantartásának kötelezettsége alól.

III.3.6.1. A házi ivóvíz- és szennyvízhálózat rendszeres ellenőrzésének és karbantartásának minimális elvárásai

A Felhasználó köteles:

- a Felhasználó tulajdonát képező mérőhely, házi ivóvíz- szennyvízhálózat és a csatlakozó víziközmű hálózat legalább, havi rendszerességű ellenőrzéséről, karbantartásáról, meghibásodás esetén haladéktalan javításáról, gondoskodni;
- a vízmérő/vízmérőhely/tisztító/ellenőrző akna hozzáférhetőségének, megközelíthetőségének biztosításáról, megfelelő műszaki állapotáról és tisztántartásáról gondoskodni;
- a fogyasztásmérő állását legalább havi rendszerességgel ellenőrizni. Amennyiben a mérő ellenőrzése alkalmával a Felhasználó a szokásos fogyasztásánál indokolatlan mértékű fogyasztást tapasztal, köteles meggyőződni arról, hogy a felhasználási helyen található valamennyi kifolyó elzárt állapota mellett folyamatos vízvételezést jelez-e. Amennyiben igen, úgy vízelfolyás feltételezhető, amelyet köteles haladéktalanul a Szolgáltatónak az aktuális mérőállás megjelölésével bejelenteni, illetve a hiba kijavítását azonnal megkezdeni. Amennyiben a kifolyók elzárt állapota mellett a mérő számlálója nem mér, de a mért fogyasztás a korábbi, illetve a tényleges fogyasztást a Felhasználó megítélése alapján jelentősen meghaladja, vagy a tényleges fogyasztáshoz képest a mérő jelentősen alacsonyabb mérőállást jelez, azt szintén köteles a Felhasználó a Szolgáltatónak bejelenteni;
- a téli időszakban a vízmérő, valamint a vízmérőhely fagy elleni védelméről gondoskodni, a nem lakott épületek, üdülők, garázsok vízvezetékeinek fagy elleni védelméről és víztelenítéséről gondoskodni;
- a téli időszakban – használat után – minden esetben a kerti csap víztelenítését elvégezni, a fagycsappal működtetett vízvételi helyeken a teljes elzárásáról meggyőződni;
- a vízmérő akna fedlapját minden esetben lehajtva tartani, megfelelő zárását ellenőrizni;
- az ellenőrzéskor a házi és a csatlakozó víziközmű-hálózaton észlelt hibák kijavításáról, illetőleg az előírásoktól eltérő víziközmű-használat megszüntetéséről gondoskodni.
- a házi szennyvíz hálózatba beépített visszacsapó szelepet havi rendszerességgel ellenőrizni, mivel az megakadályozza a felhasználási hely felé történő szennyvíz visszaáramlását. A fedél eltávolítása után meg kell győződni, hogy a csappantyú alá nem került-e olyan idegen anyag, ami a zárást megakadályozza és visszaáramlást eredményezhet. Ha hosszabb időre a Felhasználó elhagyja a felhasználási helyet, akkor célszerű a visszacsapó szelepet zárt állapotban rögzíteni.
- a tisztító akna állapotát havi rendszerességgel ellenőrizni, karbantartásáról, tisztántartásáról gondoskodni.

Az ellenőrzési és karbantartási kötelezettség megvalósulásának bizonyítása a Felhasználót terheli.

III.3.6.2. A szennyvíz-törzshálózat használatával kapcsolatos elvárások

A csatornahálózat állapota és a tisztítótelep működése erősen függ a csatornába engedett szennyvíz tartalmától. Vannak szennyezőanyagok, amelyekkel a szennyvízkezelési technológia nehezen tud megbirkózni. Néhány ember felelőtlen magatartása miatt az egész szolgáltatás ellehetetlenülhet, károsítva ezzel a többi Felhasználót, és végeredményben a természetet is.

A zsírok és olajok a csatornában kihűlnek, reakcióba lépnek a szennyvíz más összetevőivel, és kemény, szappanszerű lerakódást okoznak. A csatorna emiatt előbb leszűkül, majd eldugul. Emellett egy biológiai folyamat következtében kénessav keletkezik, amely megtámadja és tönkreteszi a házi és a közcsatorna vezetékeket egyaránt.

A csatorna csak akkor tudja a szennyvizet továbbítani, ha a szennyezőanyagok a vízben feloldódnak, vagy legalábbis elkeverednek. A csatornahálózat semmiképpen sem alkalmas szilárd hulladékok „eltüntetésére”. Ezek elzárják a szennyvíz útját és tönkre teszik a szennyvízátemelőkben a szivattyúkat. A víztakarékos eszközök használata mellett előfordulhat, hogy a szennyvíz – főleg családi házas utcákban, ahol kevés a Felhasználó – túl sűrű lesz, így a kis lejtésű (2 ezrelék) csatornákon nem folyik el a szennyvíz, ami dugulást és kellemetlen szaghatást eredményezhet.

Amennyiben a Vhr. 85.§ (2) bekezdésének figyelembevételével egy épület csatornára rákötött helyiségének a padlóvonala a szolgáltatási pontnál lévő terepszint alatt helyezkedik el, és nagy esőzésekkor vagy duguláskor a csatorna megtelik, a szennyvíz kiönthet. Kerülni kell tehát az ilyen helyiségek csatornára kötését, vagy ha ez nem lehetséges, a Szolgáltató hozzájárulásával szennyvíz visszacsapó szelepet kell beépíteni, vagy legbiztonságosabb megoldásként házi szennyvízátemelőt kell létesíteni. Ennek hiányában a károkért a Szolgáltató nem tehető felelőssé.

A szennyvízcsatorna hálózat általában csak a kommunális szennyvizet képes elvezetni. Még akkor sem szabad más eredetű folyadékot vagy szilárd anyagot bejuttatni, ha úgy tűnik, hogy az probléma nélkül képes elfolyni. A szabálytalan esővíz- és talajvíz-bebocsátások miatt túlterheljük a szennyvíztisztító-telepeket, de gyakran a csatornahálózaton kiöntéseket, mélyebben fekvő lakóingatlanok elöntését is okozhatják. A többletvíz elvezetése a fentieken kívül jelentős többletköltséggel is jár.

A házi szennyvízhálózat és az épületek belső szennyvízgyűjtő vezetékeinek működéséről és fenntartásáról az ingatlan tulajdonosának, használójának kell gondoskodnia.

SZIGORÚAN TILOS a közcsatornába, illetve csapadékvíz elvezető csatornahálózatba juttatni az alábbiakat:

- mérgek,
- gyógyszerek és növényvédő szerek,
- nehézfém tartalmú anyagok,
- tűzveszélyes anyagok, benzin, hígító, festék stb.,
- lebomlásuk során mérgekké, vagy tűzveszélyessé váló anyagok.
- állattartásból származó hígtrágya,
- háztartási ételmaradék, még akkor sem, ha aprított (konyhamalac),
- zsírok, olajok,

- háztartási állatfeldolgozásból származó hulladék, pl: halak, emlősök, szárnyasok belsősége stb.
- elpusztult állatok tetemei,
- emésztőkből szippantott nagy agresszivitású szennyvíz a Szolgáltató engedélye nélkül.
- bármilyen eredetű fa, kő, csont, műanyag háztartási eszköz, fémkupak, műanyag és üvegpalack stb.,
- macskaalom (még ha természetbarát megjelölést is élvez), építési törmelék, homok, kavics,
- vízben nem oldható, egészségügyi anyagok (vatta, tampon, kéztörlő kendő stb.),
- egyéb háztartási hulladékok (textil, növény, gyümölcsmag, szárnyasok tollazata, szőr stb.).

III.3.6.3. A lakossági Felhasználó háztartási szennyvizét a szennyvíz-törzshálózatba juttató házi szennyvíz beemelőkre vonatkozó előírások

A lakossági Felhasználó háztartási szennyvizét - közvetlenül vagy közvetve - a törzshálózatba juttató szivattyúnak, vákuumszelepnek és ezek műtárgyainak, szerelvényeinek (a továbbiakban együtt: szennyvíz beemelő)

a) a szennyvízelvezető törzshálózattal egyidejű kiépítése - a Szolgáltatóval történő eltérő megállapodás hiányában - az Ellátásért felelős,

b) a működtetése működőképességének és üzembiztonságának, üzemképes állapotának folyamatos fenntartása a Szolgáltató feladata.

A szennyvíz beemelő *a)* pontjában meghatározott kiépítéshez a Felhasználó korlátozásmentesen biztosítja a szennyvíz beemelő létesítési hely megközelítési és hozzáférési lehetőségét.

A szennyvíz beemelő működtetéséhez a Felhasználó biztosítja:

a) a szennyvíz beemelő megközelítésének és hozzáférhetőségének korlátozásmentes lehetőségét, valamint

b) eltérő műszaki kialakítás vagy megállapodás hiányában a szennyvíz beemelő folyamatos energiaellátását.

A műszakilag elérhető szennyvízelvezető törzshálózathoz csatlakozott és a Felhasználó által kiépített szennyvíz beemelők esetében az üzemeltetési feladat átvételekor a Szolgáltató és a Felhasználó átadás-átvételi jegyzőkönyvet vesz fel, amelyben rögzítik:

a) a szennyvíz beemelő műtárgy ingatlanon belüli elhelyezkedését, közterület felőli megközelíthetőségét, a hozzáférhetőség módját, a jellemző méreteit és anyagát,

b) a szivattyú vagy a vákuumszelep műtárgyon belüli elhelyezését, típusát, - ha ismert - a gyártási évét, műszaki állapotát és az utolsó felújítás időpontját,

c) a szennyvíz bekötővezetékhez, esetleg a házi vízhálózathoz csatlakozó szerelvények méretét, fajtáját,

d) az energiaellátó vezeték csatlakozási pontjait, a beépített elektromos védelmi berendezések jellemző paramétereit,

e) a helyszínen készült vázrajzokat műszaki szükség szerinti részletességgel vagy azt a tényt, hogy a Felhasználó által rendelkezésre bocsátott műszaki tervek megfelelőek,

f) egyéb, az átadó vagy az átvevő által lényegesnek tartott megállapításokat.

Ha a szennyvíz beemelő működtetéséhez a Felhasználó nem biztosítja a fent meghatározottakat, úgy ezek elmulasztására visszavezethető kárért a Szolgáltató nem felel. A mulasztás bizonyítása a Szolgáltató feladata.

Ha arra korábban nem került sor, a Felhasználó által kiépített szennyvíz beemelő akkor kerül az Ellátásért felelős vagy rendszerfüggetlen víziközmű-elem esetében a Szolgáltató tulajdonába, amikor a fő szerkezeti egység cseréje (új szivattyú, vákuumszelep vagy műtárgy beépítése) válik szükségessé, vagy megvalósul annak felhasználási helytől független energiaellátása.

Az Ellátásért felelős a Vksztv. 11. §-ban előírt beruházási terv alapján gondoskodik a szennyvíz beemelő folyamatos energiaellátását biztosító felhasználási helytől független energiahálózattal történő kiváltásáról.

III.4. A szerződés teljesítésében részt vevő harmadik személyek és a velük fennálló kapcsolatok bemutatása

A Szolgáltató és a Felhasználó, illetve elkülönített vízhasználó közötti szerződések teljesítésében részt vevő harmadik félként a Szolgáltató minősített alvállalkozókat alkalmaz, melyek teljesítményét évente felülvizsgálja. Alvállalkozóink kiválasztásánál a kiváló műszaki, szakmai képességeken túlmenően kritérium, hogy rendelkezzenek tevékenységükre vonatkozó felelősség biztosítással.

Szolgáltató által kiszervezett tevékenységek:

a.) üzemeltetési tevékenységgel összefüggő laborvizsgálatok végzése,

b.) 150 m^3/h-nél nagyobb vízmérőberendezések javítása, felújítása.

III.5. Eljárás üzemzavar, szünetelés, korlátozás esetén

A Szolgáltató a szolgáltatás folyamatossága érdekében gondoskodik olyan szervezett munkarendről, ügyeleti, készenléti szolgálatról (üzemirányítási központ, adatgyűjtő és üzemirányító rendszer, üzemzavar-elhárítás), amely a hiba felmerülése esetén azonnal be tud avatkozni, a szolgáltatás helyreállítása, a nagyobb károk megelőzése érdekében. A Szolgáltató folyamatos munkarendben foglalkoztatja a gyors hibaelhárítás érdekében a közreműködő dolgozókat.

A Szolgáltató a hibaelhárítás megkezdése előtt rangsorolja a munkálatok megkezdésének fontosságát. Elsődlegességet élvez annak a hibának az elhárítása, amely a kizárás

szempontjából nagyobb Felhasználói létszámot érint, valamint jelentős környezeti károkat okozhat.

A folyamatban lévő hibaelhárítási munkákról a helyszínen munkatársainknál, valamint telefonon, diszpécser szolgálatunkon keresztül kaphatnak a Felhasználók tájékoztatást.

A Szolgáltató tájékoztatási módjai: telefon, helyi média, gépjárműre szerelt hangosbemondó stb. A hibafelvevő szolgálatok telefonszámai a honlapon, a vízdíjszámlákon, gépjárműveinken és a kiadványokon feltüntetésre kerülnek.

A Felhasználó tulajdonában lévő házi ivóvízhálózaton történt meghibásodások javítása nem a Szolgáltató kötelessége, ezért a Szolgáltató csak külön megrendelés esetén vállalhat javítást az ivóvíz szolgáltatási pont után.

III.5.1. Kölcsönös tájékoztatási kötelezettség

A Felhasználó a víziközmű hálózat bármely pontján, vagy berendezéseinél rongálást, meghibásodást észlel, azonnal jeleznie kell az Szolgáltatónak a hiba-bejelentési telefonszámán.

A Szolgáltatónak előre tervezhető közérdekű és/vagy üzemeltetési/üzembiztonsági érdekből végrehajtott beavatkozás miatti szünetekről/korlátozásokról a Felhasználókat előzetesen három nappal (72 óra) tájékoztatni kell, honlapon, helyi médián, helyben szokásos módon, egyebeken (pl.: újságban, hirdetményben stb.) keresztül.

A szolgáltatás közérdekből történő korlátozását, illetve szüneteltetését, közegészségügyi helyzet, hálózatfejlesztés, váratlan személy- és vagyonbiztonságot veszélyeztető üzemzavar, meghibásodás esetén (csőtörés, villámcsapás, áramszünet stb.) a Felhasználó a szolgáltatási szünetet/kiesést kártalanítás nélkül köteles tűrni!

A Szolgáltató azonnali tájékoztatási szabályai:

- 24 órás Diszpécser szolgálatnál telefonon történő megkeresés esetén folyamatosan,
- 500 fő kizárt Felhasználói létszám felett helyi rádióban óránként, valamint személyesen a helyszínen helyben szokásos módon,
- 500 fő kizárt Felhasználói létszám alatt gépjárműre szerelt hangosbemondóval óránként, személyesen a helyszínen,

A szolgáltatási szünet/kiesés (pl.: csőtörés stb.) időtartamára a Szolgáltató egyéb módon (pl.: mobil ivóvíztartály, lajtos kocsi stb.), vagy az ivóvíz törzshálózaton, tűzcsapra szerelt ideiglenes közterületi vízvételi hely(ek) kialakításával kell az ivóvízellátást biztosítani. Az üzemeltetési területünkön lévő mindegyik településen artézi kutak üzemelnek, amelyekkel rendkívüli havária események bekövetkezése esetén biztosítjuk a Jász-Nagykun-Szolnok Megyei Kormányhivatal Szolnoki Járási Hivatal Népegészségügyi Főosztályának engedélye alapján a Felhasználók vízellátását.

Ha az ivóvíz szolgáltatás előre tervezetten 12 órát, vagy üzemzavar esetén 6 órát meghaladóan, de kevesebb, mint 12 órán át szünetel, a Szolgáltató az ivóvízszükséglet kielégítéséről köteles más módon gondoskodni, a létfenntartáshoz szükséges 10 liter/fő mennyiségben. A 12 órát meghaladó, de 24 óránál rövidebb szolgáltatás kimaradás esetén 20 liter/fő, 24 órát meghaladóan 30 liter/fő/nap az előírt ivóvízmennyiség, amelyet biztosítani kell. Az országos tisztifőorvos által elrendelt hőségriasztás időtartama alatt, az Ellátásért Felelős igénybejelentése esetén 50 liter/fő/nap mennyiségben biztosítja az ivóvizet a Szolgáltató.

Ha a szolgáltatás megszüntetése a tűzivíz hálózatot is érinti, a Szolgáltatónak az illetékes katasztrófavédelmi kirendeltséget előzetesen értesítenie kell.

III.5.2. A tájékoztatás elmulasztásának következményei

A Szolgáltató üzemeltetési kötelezettsége:

- a víziközmű-szolgáltatás tervezett műszaki okból szükségessé váló korlátozásáról vagy időszakos szüneteltetéséről, várható időtartamáról, esetleges mennyiségi vagy minőségi változásairól a Felhasználót a helyi Önkormányzaton, helyi médián, telefonon, személyesen a helyszínen, egyéb módon (pl.: gépjárműre szerelt hangosbemondó stb.) kell értesíteni, szükség esetén ideiglenes ellátásról gondoskodni. A fent meghatározott kötelezettségek megszegése a Szolgáltató részéről szerződésszegésnek minősül, és köteles a szerződésszegő magatartás megszüntetésén túl az ebből eredő valamennyi kárt és igazolt költséget a Felhasználó részére megtéríteni.

III.5.3. Az együttműködés a helyreállítás érdekében

A hiba azonosítását és az elhárításhoz szükséges intézkedéseket a készenléti szolgálat munkatársai a bejelentéstől számított 1 órán belül megkezdik. Az érintett terület hozzáférhetőségét közterület esetén az Ellátásért felelősnek, magán terület esetén a Tulajdonosnak biztosítani kell. A munkavégzés során a vízszolgáltatás szünetelése előfordulhat. A munkavégzés miatti ivóvíz-szolgáltatás korlátozás várható időtartamáról a Felhasználók a diszpécser szolgálatunkon keresztül kapnak tájékoztatást. Amennyiben az Ellátásért felelős vagy Tulajdonos az érintett terület hozzáférhetőségét nem biztosítja, vagy akadályozza a munkavégzést, az abból erdő károk és többletköltségek az akadályozásért felelőst terhelik.

III.5.4. Felhasználó tájékoztatásának szabályai meghibásodáskor, az előző évi átlagfogyasztástól jelentős eltérés esetén

Házi, illetve csatlakozó ivóvíz- és szennyvízhálózat meghibásodása esetén, ha a hibára utaló jelet a Szolgáltató a fogyasztásmérő leolvasásakor, cseréje vagy a felhasználási helyen tartott ellenőrzés során észlelte, lehetőleg a helyszínen, vagy ha a helyszíni tájékoztatás akadályba ütközik, haladéktalanul, írásban igazolható módon vagy rögzített telefonbeszélgetés útján köteles tájékoztatni a Felhasználót a tapasztaltakról és a Felhasználó feladatairól.

Amennyiben a hibára utaló jelet a Felhasználó észlelte, köteles a Szolgáltatónak az aktuális mérőállás megjelölésével haladéktalanul bejelenteni a hibát, illetve a hiba kijavításáról azonnal gondoskodni. A Szolgáltató a Felhasználó bejelentésének közlésétől számított 5 napon belül köteles helyszíni ellenőrzést kezdeményezni. Az értesítésben a Szolgáltató felhívja a Felhasználó figyelmét az időpont egyeztetés lehetőségére azzal, hogy az ellenőrzésre legalább heti egy munkanapon húsz óráig lehetőséget biztosít, valamint a Szolgáltató időpont-egyeztetésre alkalmas elérhetőségére. A helyszíni ellenőrzés lefolytatásában a Felhasználó köteles együttműködni, ellenkező esetben a Vhr. 67/A. § (5) bekezdésben foglaltak nem alkalmazhatóak.

A Felhasználó köteles a Szolgáltató számára a hiba keletkezésének helyét ellenőrizhető módon bemutatni és a javítást számlával igazolni.

A Szolgáltató a tájékoztatás tényét a helyszínen, digitális fényképfelvétel készítésével, valamint egy „Helyszíni ellenőrzési jegyzőkönyv" kiállításával, a Felhasználó vagy képviselője aláírásával igazolja, melynek egy példánya a Felhasználó részére átadásra kerül.

Amennyiben a Felhasználó vagy a képviselője az aláírást megtagadja, ennek tényét a jegyzőkönyvben rögzíteni kell.

A helyszíni ellenőrzés során rögzíteni kell, hogy a meghibásodás következtében elfolyt ivóvíz a szennyvíz törzshálózatba jutott-e vagy a környezetben elszivárgott.

A házi ivóvízhálózat, illetve csatlakozó ivóvízhálózat meghibásodási időszakban felhasznált ivóvíz mennyiségét a Vksztv. 52. § (1) és (2a) bekezdésében szabályozottak szerint kell elszámolni.

A Szolgáltató és a Felhasználó a helyszíni ellenőrzés lezárását követő 15 napon belül kötelesek egymással elszámolni.

Amennyiben a Felhasználó az ellenőrzés érdekében nem teszi lehetővé a Szolgáltató munkatársának bejutását, a fogyasztásmérő leolvasásának biztosítását, a körülmények kivizsgálását, a Szolgáltató tájékoztatási kötelezettsége nem áll fenn, az ebből eredő károk és következmények a Szolgáltatót nem terhelik.

III.6. A szerződés megszűnésének esetei

Adott felhasználási hely tekintetében a közszolgáltatási szerződés megszűnik, ha:

- a Felhasználó személyének megváltozása miatt a felhasználási helyre nézve a Szolgáltató új közszolgáltatási szerződést kötött,
- a felhasználási hely megszűnt, vagy
- a Szolgáltató a közszolgáltatási szerződést felmondta,
- a Felhasználó a közszolgáltatási szerződést felmondta,
- azonnali hatályú felmondással történő megszűnés,
- a Felhasználó a tulajdonában álló mellékvízmérő vagy locsolómérő leszerelését megakadályozó zárat vagy plombát megsérti, illetve eltávolítja vagy azokkal együtt a mellékvízmérőt vagy locsolómérőt a Szolgáltató által jóváhagyott vízmérési helyről leszereli;
- a Felhasználó határidőben nem gondoskodik a tulajdonában lévő mellékvízmérő, locsolómérő hitelesítéséről vagy cseréjéről.

III.6.1. A szerződés időtartamának meghatározása

A Közszolgáltatási Szerződés – az eseti vízvételezésre vonatkozó szerződések kivételével – határozatlan időtartamra kerül megkötésre.

III.6.2. Rendes felmondás szabályai

III.6.2.1. Szerződés felmondása a Felhasználó részéről

A Felhasználó

- amennyiben az ingatlan tulajdonosa, vagy
- egyéb jogcímen használója a Tulajdonos hozzájárulásával együtt

a Közszolgáltatási Szerződés közműves ivóvízellátás esetén 60 napos határidővel, az elkülönített vízhasználatra kötött Közszolgáltatási Szerződést 30 napos határidővel írásban felmondhatja.

III.6.2.2. Felmondás a Szolgáltató részéről

A nem lakossági Felhasználó (kivéve egészségügyi és gyermekintézmények) esetében a közüzemi ivóvíz-szolgáltatást felfüggesztheti, ha a Felhasználó a szolgáltatás díját vagy a megállapodás szerinti részletfizetési kötelezettségét a felszólítás ellenére sem fizeti meg, 45 napon túli díjtartozás esetén 30 napos határidővel és írásban Szolgáltató a Közszolgáltatási Szerződést felmondhatja.

Lakossági Felhasználó elkülönített vízhasználatra kötött Közszolgáltatási Szerződését a Szolgáltató, a fizetési késedelem miatt kezdeményezett fizetési meghagyás kibocsátását követő 15 napos határidővel felmondhatja.

Az elkülönített vízhasználatra kötött Közszolgáltatási Szerződés felmondásáról a bekötési vízmérő Felhasználóját, vagy az elkülönített vízhasználók képviseletében eljáró személyt – a szerződés felmondásával egyidejűleg – a Szolgáltató köteles tájékoztatni.

Az elkülönített vízhasználatra kötött Közszolgáltatási Szerződés újraindításának költségei a mellékvízmérő szerinti Felhasználót terhelik.

III.6.3. Azonnali hatályú felmondás

A közszolgáltatási szerződést a Szolgáltató azonnali hatállyal kizárólag akkor mondhatja fel, ha:

- annak fenntartása a víziközmű-rendszer teljesítőképességét meghaladó igénybevételt eredményez,
- a Felhasználó nem működik együtt a felhasználási hely szabályos kialakítása, vagy a fogyasztásmérő berendezés elhelyezése, leolvasása érdekében, annak ellenére, hogy a Szolgáltató a Felhasználót az együttműködésre legalább kétszer írásban átvétel igazolására alkalmas módon felszólította úgy, hogy a második felszólítás kiküldésére leghamarabb az első felszólítás kézhezvételét követő tizenötödik napon túl kerül sor, és a második felszólítás is eredménytelen maradt,
- a víziközmű-szolgáltatás fenntartása közegészségügyi vagy műszaki okból veszélyezteti az ellátás biztonságát,
- a nem lakossági Felhasználó a szerződésben megjelölt, rendelkezésre álló vagy lekötött kvótát az adott szolgáltatási pont vonatkozásában túllépi, és a Szolgáltató felszólítása ellenére sem intézkedett a kvóta különbözetének megfizetése iránt.

A szerződés megszüntetését követően a szolgáltatás újra indításának költségei a Felhasználót terhelik.

III.6.4. A szerződés megszűnésének egyéb esetei

A Közszolgáltatási Szerződés megszűnik természeti katasztrófák esetén a szolgáltatás végleges ellehetetlenülésével. A szerződés megszűnik a Felhasználó elhalálozásával, nem lakossági Felhasználó esetén jogutód nélküli megszűnésével, végelszámolás, kényszertörlési, felszámolási eljárás folytán bekövetkező megszüntetéssel.

III.6.5. Elszámolás a szerződés megszűnése esetén

Amennyiben a végelszámoláskor a Felhasználó számára visszatérítés jár, azt a Szolgáltató a visszatérítési igény elismerését vagy megállapítását követően lehetőleg az átírással egy időben visszafizeti. Amennyiben a szerződés megszűnésének időpontjában a visszafizetés nem lehetséges, – további mérőellenőrzés szükséges, úgy az ellenőrzés végrehajtásától számított – max. 8 napon belül az elköltöző Felhasználó szerződés megszűnésekor rögzített új levelezési címére visszatéríti. A Felhasználó a visszatérítési igény kezdő időpontjától számítottan késedelmi kamatra jogosult abban az esetben, ha a visszatérítésre 8 napon belül nem kerül sor.

III.7. A szerződésszegés és kezelése

Szerződésszegés a Szolgáltató részéről

A Szolgáltató részéről szerződésszegésnek minősül, ha

a) nem értesíti az előírt határidőben a Felhasználót az előre tervezett karbantartási, felújítási vagy fejlesztési munkák miatti szünetelés időpontjáról és várható időtartamáról,

b) a szolgáltatás minősége és a szolgáltatás színvonala a jogszabályokban, a működési engedélyében, az üzemeltetési szerződésben vagy az Üzletszabályzatában előírtaknak nem felel meg,

c) a szolgáltatást a szerződésben rögzített időpontban nem kezdi meg, vagy jogellenesen szünetelteti,

d) olyan fogyasztásmérőt üzemeltet, amely érvényes hitelesítéssel vagy kalibrációval nem rendelkezik, és annak hitelesítésére vagy kalibrálására jogszabály vagy szerződés a Szolgáltatót kötelezi,

e) a fogyasztásmérők hitelesítési idejének nyilvántartásáról nem gondoskodik és a csere vagy újrahitelesítés szükségességéről a fogyasztásmérő tulajdonosát a Vhr.-ben előírtaknak megfelelően nem értesítette,

f) az Üzletszabályzatban foglalt egyéb kötelezettségeit nem teljesíti.

A Szolgáltató a Közszolgáltatási Szerződés megszegésével okozott kárért a polgári jog általános szabályai szerint felelősséggel tartozik.

Szerződésszegés a Felhasználó részéről

A Felhasználó részéről szerződésszegésnek minősül, ha

a) a szerződésben meghatározott, rendelkezésre álló vagy lekötött kvótát egy adott szolgáltatási pont vonatkozásában túllépi,

b) a Szolgáltatóval szemben fennálló fizetési kötelezettségének nem, vagy késedelmesen tesz eleget,

c) a szerződésben foglalt adatváltozás bejelentési kötelezettségének nem, vagy késedelmesen tesz eleget,

d) a víziközmű-szolgáltatást a jogszabályokban előírtaktól eltérő módon, szabálytalanul veszi igénybe,

e) a fogyasztásmérő ellenőrzését, a hibás fogyasztásmérő javítását, hitelesítési vagy egyéb okból történő cseréjét, vagy a fogyasztásmérő leolvasását a szerződésben előírtak szerint a Szolgáltató részére nem teszi lehetővé, vagy – ha erre jogszabály vagy megállapodás a Felhasználót kötelezi – ezek javításáról vagy a cseréjéről nem gondoskodik,

f) az Üzletszabályzatban foglalt egyéb kötelezettségeit nem teljesíti.

Szerződésszegés esetén a Szolgáltató Üzletszabályzatának 27. mellékletében meghatározott mértékű kötbért érvényesíthet az arra jogosult fél.

Amennyiben a mellékvízmérő cseréjéről az elkülönített vízhasználó határidőben nem gondoskodik, a Szolgáltató a Vksztv. 58 § (1). bekezdés b) és c) pontjában meghatározott jogkövetkezményeket alkalmazhatja, továbbá kötbért érvényesíthet.

A Felhasználó a Közszolgáltatási Szerződésben vállalt kötelezettségeinek megszegésével a Szolgáltatónak okozott kárért a polgári jog általános szabályai szerint kártérítési felelősséggel tartozik.

A szolgáltatás szabályszerű igénybevételének megsértése esetén a Szolgáltató az illetékes Járásbíróséghoz fordulhat, aki hatósági jogkörében eljárva kötelezi a Felhasználót az előírásoktól eltérő víziközmű használat megszüntetésére, saját költségén történő eredeti állapot helyreállítására.

A Járásbíróság felé kezdeményezett nemperes eljárás esetei

A Szolgáltató indokolt kérelmére a Járásbíróság nemperes eljárásban a Felhasználót kötelezi a Szolgáltató tudomása nélkül végzett bekötés, az elválasztott rendszerű szennyvízhálózat-csapadék és egyéb külső vízterhelésének megszüntetésére, a bekötéssel összefüggő műtárgy, berendezés, felszerelés elbontására, leszerelésére vagy átalakítására, továbbá a házi ivóvízhálózat vagy házi szennyvízhálózat, illetve a csatlakozó hálózat ellenőrzésének, valamint a bekötési vízmérő, a telki vízmérő, a mellékvízmérő vagy a szennyvízmennyiség-mérő leolvasásának tűrésére.

A Szolgáltató akkor kezdeményezheti a felhasználási helyre való bejutás biztosítása iránti nemperes eljárást, ha

a. a Felhasználót a felhasználási helyre történő bejutás lehetőségének biztosítására legalább két alkalommal írásban felhívta, és
b. az adott felhasználási helyre történő bejutási kísérlete sikertelen volt.

III.7.1. A szerződésszerű teljesítés ellenőrzésének módja, eljárásrendje

III.7.1.1. Szolgáltató által végzett helyszíni ellenőrzés

Szolgáltató jogosult a Felhasználói hely ellenőrzésére annak céljából, hogy:

- a Szolgáltató szolgáltatásainak nyújtása és azok igénybevétele a Közszolgáltatási Szerződési feltételekben-, a jogszabályokban-, és a szabványokban foglaltaknak megfelelően történjen;
- a szolgáltatásvételezés és az azzal kapcsolatosan feltárt szabálytalanságok tényszerűen megállapításra kerüljenek;
- a helyszínt biztosítsa;
- a tapasztalt szerződés-, jogszabály-, és/vagy szabvány ellenes szolgáltatás igénybevétel megállapításra kerüljön, és feltárását követően azok megszüntetése érdekében a haladéktalan intézkedés megtörténjen;
- a Felhasználói felelősség megállapításra kerüljön;
- a jogkövetkezmények alkalmazásához szükséges bizonyítékok összegyűjtésre kerüljenek.

A Szolgáltató ellenőrzést előre egyeztetett időpontban (tervszerű), valamint előzetes értesítés nélkül végezhet, de az ellenőrzés csak a Felhasználó vagy a képviselőjének jelenlétében folytatható le.

Tervszerű ellenőrzés

A Szolgáltató a tervszerű ellenőrzést megelőzően legalább 15 nappal köteles az ellenőrzött vízhasználót az ellenőrzés időpontjáról tértivevény-szolgáltatással feladott levélben vagy egyéb igazolható módon értesíteni. Az értesítésben a Szolgáltató felhívja az ellenőrzött vízhasználó figyelmét az időpont-egyeztetés lehetőségére - azzal, hogy az ellenőrzésre legalább heti egy munkanapon húsz óráig lehetőséget biztosít -, valamint a Szolgáltató időpont-egyeztetésre alkalmas elérhetőségére.

Előzetes értesítés nélküli ellenőrzés

Előzetes értesítés nélkül a Szolgáltató kizárólag munkanapokon, kilenc és tizenhét óra között és abban az esetben tarthat ellenőrzést a lakossági Felhasználónál, ha az nem jár együtt az ott tartózkodó személyek és tevékenység indokolatlan zavarásával, továbbá ha ahhoz az ellenőrzött Felhasználó vagy képviselője hozzájárul. A hozzájárulás tényét a Felhasználó vagy képviselője az ellenőrzési jegyzőkönyv megnyitásakor, erre vonatkozó tartalmú nyilatkozat aláírásával igazolja. A hozzájáruló nyilatkozatban az ellenőrzött lakossági Felhasználó vagy képviselője az ellenőrzés lehetőségét időben és térben korlátozhatja, amelyet az ellenőrzést végző tűrni köteles. A hozzájáruló nyilatkozatban meghatározott időben és térben történő korlátozás a nyilatkozat aláírását követően nem módosítható.

Az ellenőrzést végzőnek az ellenőrzés megkezdésekor a Felhasználóval vagy a képviselőjével egyértelműen közölnie kell az eljárás célját. Előzetes értesítés nélküli ellenőrzés kezdeményezésekor tájékoztatni kell az ellenőrzött Felhasználót arról, hogy a hozzájárulása nélkül az ellenőrzésre nem kerül sor, továbbá, hogy azt időben és térben korlátozhatja.

A Felhasználó vagy a képviselője köteles együttműködni a Szolgáltató képviselőjével, továbbá köteles a felhasználási helyre történő bejutást és az ellenőrzést lehetővé tenni.

Az ellenőrzés során „Felhasználói hely ellenőrzési jegyzőkönyv” (21. számú melléklet) kitöltésével és digitális fényképfelvétel készítésével dokumentálja a Szolgáltató képviselője a helyszínen tapasztaltakat, továbbá a fogyasztásmérő, a plomba vagy a leszerelést megakadályozó zár állapotát és az aktuális mérőállást. A jegyzőkönyv egy példánya a Felhasználó vagy képviselője részére átadásra kerül. Amennyiben a Felhasználó vagy a képviselője a helyszínről az ellenőrzés során – figyelmeztetés ellenére – eltávozik, ennek tényét, valamint az ellenőrzéssel, annak körülményeivel és eredményével kapcsolatos észrevételeit a Szolgáltató jegyzőkönyvben rögzíteni köteles.

Ha a Szolgáltató többszöri személyes megkeresésre sem tudja a felhasználási helyet ellenőrizni, írásban felszólítást küld a Felhasználó részére.

Amennyiben az adott felhasználási helyen rendellenesség tapasztalható, a Szolgáltató intézkedik:

- a szerződés- és/vagy jogszabályellenes körülmények közötti szolgáltatás szüneteltetéséről;
- a szerződés- és/vagy jogszabály szerinti állapot helyreállításáról, melynek költségei a Felhasználót terhelik;
- az igénybe vett szolgáltatás ellenértékének számlázásáról és érvényesítéséről.

Ellenőrzéskor rendellenesség feltárása esetén a Felhasználó mulasztásából adódóan a Szolgáltató az alábbi jogkövetkezményeket alkalmazza:

- késedelmi pótlékot számol fel;
- a Felhasználó a Szolgáltató díjait, az okozott kárt az Árjegyzékben meghatározott tételében és összegében köteles megtéríteni,
- a szerződési feltételekben-, jogszabályokban-, szabványokban foglalt feltételek kialakításának költségeit megtérítteti;
- az elmaradt bevételeit érvényesíti, követelést támaszt, amelynek időszaka a Felhasználó nyilvántartásba vételéig, vagy az utolsó, az összes vizsgálati szempontból szabályosnak megállapított ellenőrzésig, de maximálisan visszamenőlegesen 5 évig terjedhet. Az igénybe vett szolgáltatás mennyiségének meghatározása a vonatkozó jogszabályok alapján történik azon időszakok vonatkozásában, ahol a hiteles, szakszerűen beszerelt, és a Szolgáltató nyilvántartásában szereplő vízmérő leolvasásán vagy a közös képviselő adatszolgáltatásán alapuló regisztrált fogyasztási adatok nem állnak rendelkezésre.
- ha a felhasználási hely víziközmű-rendszerbe történő bekötése a Szolgáltató beleegyezése nélkül valósul meg, vagy ha a mért fogyasztás csökkenését eredményező szabálytalan műszaki beavatkozás ténye állapítható meg, és a Szolgáltató polgári jogi igényt érvényesít, az ellenkező bizonyításáig úgy kell tekinteni, hogy a jogellenes állapot az igénybejelentést megelőző 5 évvel korábbi időpontban kezdődött.

Ha a Szolgáltató az ellenőrzésen vagy a fogyasztásmérő leolvasásakor a házi ivóvíz- és szennyvízhálózat, illetve a csatlakozó hálózat közegészségügyi vagy műszaki szempontból nem megfelelő állapotát tapasztalja, határidő tűzésével a jegyzőkönyvben felszólítja az ellenőrzött Felhasználót a szükséges teendők elvégzésére, és erről tájékoztatja az illetékes népegészségügyi szervet. Külön kell felhívni az ellenőrzött Felhasználó figyelmét arra, ha a

házi ivóvízhálózat vagy a csatlakozó ivóvízhálózat állapota vagy anyaga miatt fennáll az ivóvízminőség-romlás veszélye, illetve ha a házi szennyvízhálózat vagy csatlakozó szennyvízhálózat hibája környezetszennyezést okoz vagy okozhat. Ha a felhívására az ellenőrzött Felhasználó határidőn belül nem tesz eleget, a Szolgáltató a közüzemi ivóvízellátást a Vhr. 72. § szerint korlátozhatja vagy felfüggesztheti

A házi ivóvízhálózat vagy a csatlakozó ivóvízhálózat meghibásodása esetén a Szolgáltató a Felhasználó bejelentésének közlésétől számított 5 napon belül, helyszíni ellenőrzést kezdeményez. A helyszíni ellenőrzés lefolytatásában a Felhasználó köteles együttműködni.

Amennyiben a Felhasználó vitatja a követelés jogosságát, úgy azt a pertárgy értéktől függően a Szolnoki Járásbíróság, illetve a Szolnoki Törvényszék előtt érvényesítheti. A Szolgáltató az e pontban tárgyalt szabálytalanságok esetén jogi eljárást (polgári, szabálysértési vagy büntetőeljárást) kezdeményezhet a nyilvántartásban szereplő Felhasználóval szemben.

III.7.1.2. Szolgáltató által végzett helyszíni ellenőrzés speciális esetei

A szolgáltatás vételezés mennyiségi mérésének, minőségének ellenőrzése

E tevékenysége során a Szolgáltató jogosult ellenőrizni, hogy a Felhasználó víz- és/vagy csatornahasználata legális bekötéseken keresztül történik-e, vagyis nem történt-e a Szolgáltató engedélye nélküli rácsatlakozás a közüzemi víz- és/vagy szennyvízcsatorna hálózatra.

A Szolgáltató a szennyvíz-törzshálózatba bocsátott szennyvíz mennyiségét és minőségét gazdálkodó szervezet esetén előzetes értesítés nélkül ellenőrizheti, a szúrópróbaszerű mintavétel lehetőségét biztosítja az illetékes Hatóság és a Szolgáltató részére a Vhr. 63§ (8) bekezdése és a 27/2005. (XII. 6.) KvVM rendelet alapján, amelyet a Felhasználó köteles elősegíteni.

A sorszámozott plombák és hitelesítési bélyegzés ellenőrzése

A Szolgáltató jogosult ellenőrizni a felhasználási helyen a beszereléskor szabályosan elhelyezett sorszámozott plombák, és a Mérésügyi Hatóság által elhelyezett hitelesítési bélyegzés állapotának sértetlenségét. Amennyiben a plomba és/vagy a hitelesítési bélyegzés sérült, rongált, vagy megbontásra került, azaz a szolgáltatás igénybevételének körülményei befolyásolásra kerültek, megtörténik a Felhasználói felelősség megállapítása.

Saját kút használatának ellenőrzése

Amennyiben a helyszíni ellenőrzés során bebizonyosodik, hogy a saját kút vezetékhálózat és a belső víziközmű vezeték hálózat kiépítése a vonatkozó jogszabályokkal, szabványokkal és szerződésekkel nem egyező, illetve a kút vízfelhasználásának szennyvízelvezetés és -tisztítás szolgáltatás díjának elszámolására a Szolgáltató felé történő bejelentés elmulasztásának hiányában nem került sor, a Szolgáltató rendelkezik a vezetékhálózatok szétválasztásáról. Az igénybe vett csatornaszolgáltatás tekintetében a Szolgáltató visszamenőleges követelést támaszt.

A csapadékvíz elvezetésének ellenőrzése

Elválasztott rendszerű szennyvízelvezető műbe csapadékvizet, egyesített rendszerű szennyvízelvezető műbe a víznyelőn keresztül szennyvizet, továbbá elválasztott rendszer esetén a csapadékvíz-elvezető műbe szennyvizet juttatni tilos. Szolgáltató szennyvízelvezetési szolgáltatása elválasztott rendszer esetén kizárólag a szennyvíz elvezetésére vonatkozik, így a helyszíni ellenőrzések során a Szolgáltató vizsgálja, hogy a csapadékvíz a szennyvízhálózatba kerül-e bevezetésre. Ilyen esetben a Felhasználó a szennyvízelvezetés szolgáltatás ellenértékét

egyáltalán nem, vagy nem teljes mértékben fizeti meg. Abban az esetben, ha az elválasztott rendszerű szennyvízelvezető hálózatba csapadékvíz bevezetésére kerül sor, a Szolgáltató a jogellenes állapotot megszüntető kétszeri felszólítása után a jogellenes állapotot a Felhasználó költségére a Szolgáltató megszüntetheti. A szennyvízelvezető törzshálózatba jogellenesen bevezetett csapadékvíz mennyisége után a Szolgáltató üzletszabályzat 36. számú mellékletében meghatározott pótdíjat számolhat fel, a bekötött ingatlan tulajdonosának.

A vízmérő ellenőrző leolvasása

Ha bármilyen ok – például Felhasználói reklamáció, téves leolvasás gyanúja – szükségessé teszi a bekötési- és/vagy mellékvízmérő korábban leolvasott értékének ellenőrzését, úgy azt a Szolgáltató elvégzi.

Szüneteltetett, korlátozott felhasználási helyek ellenőrzése

A szüneteltetett, korlátozott felhasználási helyeket a Szolgáltató jogosult ellenőrizni. Amennyiben a szüneteltetett felhasználási helyen az ellenőrzés során jogellenes szolgáltatás igénybevételt tapasztal a Szolgáltató, úgy a szolgáltatás igénybevételi lehetőségének megszüntetését követően – melynek költségeit az ellenőrzési díjakkal és késedelmi pótlékokkal együtt a Felhasználó viseli az Árjegyzékben megjelölt áron – az egyéb III.7.1.1. pontban, a rendellenességek vizsgálatánál taglalt módon jár el a Szolgáltató.

A Vksztv. 52. § (2a) bekezdése szerinti elszámolás esetén történő soron kívüli ellenőrzés

Ha a bekötési vízmérő, illetve az elkülönített vízhasználatok összesített fogyasztásának különbözete meghaladja az 5%-ot, a csatlakozó hálózati szakasz esetleges vízveszteségének és elszámolatlan vízvételeinek (a továbbiakban együtt: elszámolatlan vízvétel) felülvizsgálata érdekében a Szolgáltató a saját költségén, soron kívüli ellenőrzést végez. A vizsgálatra az elszámolatlan vízvételre utaló leolvasási adat keletkezését követő 30 napon belül kell sort keríteni. Az ellenőrző vizsgálaton az elkülönített vízhasználók képviseletében eljáró személy, vagy a bekötési vízmérő szerinti Felhasználó biztosítja a bekötési vízmérő és a mellékvízmérők, valamint a csatlakozó hálózat egyidejű, részletes műszaki felülvizsgálatának lehetőségét. Ha az ellenőrzés során megállapításra kerül, hogy a csatlakozó, illetve házi ivóvízhálózati szakaszon az 5%-ot meghaladó vízfogyasztást elszámolatlan vízvétel okozta, a soron kívüli ellenőrzés költségei az érintett mellékszolgáltatási szerződéssel rendelkező vízhasználókat - eltérő megállapodás hiányában - egyetemlegesen terhelik. Ha az ellenőrzés során megállapításra kerül, hogy az 5%-os mérési különbözetet meghaladó vízfogyasztást nem a csatlakozó, illetve házi ivóvízhálózati szakaszon keletkezett elszámolatlan vízvétel okozta, az ellenőrzés költségeit, valamint a bekötési vízmérő és a mellékvízmérők összesített fogyasztási különbözete alapján számított díjat a Szolgáltató nem háríthatja át a Felhasználókra.

Egyéb bejelentések kivizsgálása

Ellenőrzés keretében a Szolgáltató jogosult az egyéb bejelentések kivizsgálására (a vízmérő nem mér, rendellenesen vagy hibásan működik, nem olvasható le, megrongálódott, elfagyott, eltűnt, közkútról, illetve tűzcsapról történő felhasználás bejelentése, átalányos fogyasztási helyeken felszámított átalány időszakos felülvizsgálata stb.).

A Szolgáltató a bejelentést követő helyszíni ellenőrzés során megállapított és dokumentált tények szerint kialakított álláspontja alapján érvényesíti követeléseit, vagy végzi el a szükséges követelés módosításokat.

III.7.2. A szerződésszegő Felhasználó esetén az előzetes egyeztetés részletes szabályai

A Szolgáltató korlátozhatja, szüneteltetheti a szolgáltatást – a létfenntartás, a közegészségügyi és a katasztrófa-elhárítási vízigények teljesítése mellett – a Jász-Nagykun-Szolnok Megyei Kormányhivatal Szolnoki Járási Hivatal Népegészségügyi Főosztályának értesítése mellett:

a) a közüzemi ivóvíz-szolgáltatást külön berendezés beépítésével időben és mennyiségben korlátozhatja,

b) az átfolyó ivóvíz mennyiségét csökkentő szűkítőt helyezhet el,

c) lakossági Felhasználó esetében a közüzemi ivóvíz-szolgáltatást felfüggesztheti, ha a létfenntartási és közegészségügyi vízigények teljesítéséhez szükséges ivóvízellátást más, elérhető módon biztosítja,

d) nem lakossági Felhasználó esetében a közüzemi ivóvíz-szolgáltatást felfüggesztheti, illetve 45 napon túli díjtartozás esetében 30 napos határidővel a közszolgáltatási szerződést felmondhatja. Ha a közműves ivóvízellátás megszüntetése a tűzivíz hálózatot is érinti, a Szolgáltatónak az illetékes katasztrófavédelmi kirendeltséget előzetesen értesítenie kell.

Ha a Szolgáltató és a lakossági Felhasználó a d) pontban foglaltak alkalmazásában állapodott meg, de az előrefizetős mérő alkalmazásában történt megállapodást követően az előrefizetős mérő a felhasználói díjfizetés hiánya miatt lezár, akkor az a)–c) pontokban foglaltak alkalmazhatóak.

A fentiek alól kivételt képez az egészségügyi és gyermekintézmények ellátásához szükséges ivóvízellátás, továbbá a lakossági Felhasználó részére végzett közműves szennyvízelvezetés és -tisztításra irányuló szolgáltatás.

A létfenntartási és közegészségügyi vízigényeknek eleget tevő ivóvízellátás érdekében a Szolgáltató – az Ellátásért Felelős előzetes értesítése és hozzájárulása esetében – a víziközmű tulajdonosának költségére közkifolyót helyezhet el. A közkifolyó üzemeltetésének költségeit az Ellátásért Felelős fizeti meg a Szolgáltató részére. A közegészségügyi követelmények teljesítéséhez szükséges ivóvízellátás akkor biztosított, ha az ivóvízellátás legalább 20 l/fő/nap mennyiségben, a lakóhelytől számítottan legfeljebb 150 m, közterületen megteendő távolságon belül elérhertően; négy emeletnél magasabb lifttel – vagy üzemképes lifttel – nem rendelkező lakóépület esetében négy emeletnél nem nagyobb szintkülönbséggel járó vízvételezési lehetőséggel (közkifolyóról, tűzcsapról, szállított vízből) adott.

Ivóvizet kizárólag a közkifolyókról vételező természetes személyek számára az ivóvízellátást legalább 20 liter/fő/nap mennyiségben, a lakóhelytől számítottan legfeljebb 300 m, közterületen megteendő távolságon belül szükséges biztosítani.

A Szolgáltató az alábbi feltételek együttes fennállása esetében jogosult korlátozási, szüneteltetési intézkedések megtételére:

a) a lakossági Felhasználó fizetési kötelezettségével 60 napot meghaladó késedelembe esett vagy a Vksztv. 52. § (2a) bekezdése szerinti elszámolási módot választó elkülönített vízhasználó hitelesítéssel nem rendelkező mellékvízmérőt működtet, valamint ha a Vksztv. és a Vhr.-ben meghatározott módon nem teszi lehetővé a mellékvízmérő leolvasását,

b) a Szolgáltató a Felhasználót a szüneteltetés, korlátozás következmények kilátásba helyezésével fizetési kötelezettsége teljesítésére átvétel igazolására alkalmas módon, legalább kétszer írásban felszólította úgy, hogy az első felszólítása postai vagy a Felhasználó általi átvétel igazolására alkalmas egyéb - a Felhasználó előzetes hozzájárulása esetén elektronikus - módon, a felfüggesztés vagy a korlátozás lehetőségére vonatkozó második felszólítása

tértivevényes levélben történt meg, és a második felszólításban a szociálisan rászoruló Felhasználó figyelmét felhívja a Vksztv. és a Vhr. alapján őt megillető kedvezményekre, valamint

c) a Jász-Nagykun-Szolnok Megyei Kormányhivatal Szolnoki Járási Hivatal Népegészségügyi Főosztályát, második felszólítással egyidejűleg, legalább 8 nappal az intézkedés bevezetését megelőzően értesítette. Nem lakossági Felhasználó esetében, ha a közműves ivóvízellátás megszüntetése a tűzivíz hálózatot is érinti a Jász-Nagykun-Szolnok Megyei Katasztrófavédelmi Igazgatóság Igazgató-helyettesi Szervezetét előzetesen értesítenie kell.Ha a Felhasználó kérte a védendő Felhasználók nyilvántartásába történő felvételt, annak elbírálásáig az intézkedést a Szolgáltató nem foganatosítja.

III.7.2.1. A szolgáltatás felfüggesztése, korlátozása

A Szolgáltató és a Felhasználó eltérő írásos megállapodásának hiányában a lakossági Felhasználóval szemben a közüzemi ivóvíz-szolgáltatás felfüggesztésére vagy korlátozására csak olyan időpontban kerülhet sor, amelyről a Szolgáltató a lakossági Felhasználót – a Vhr. 65. § (8) bekezdése szerint – előre értesítette. Az értesítés kézbesítése és az intézkedés között 15 napnak kell eltelni. Az értesítésben a Szolgáltató meghatározza azt az öt munkanapot, amelyen belül a szolgáltatás felfüggesztését vagy korlátozását kívánja végre hajtani. A Szolgáltató lehetőséget biztosít a korlátozást, szüneteltetést megelőző 5 napban, hogy az időpont nem megfelelősége esetén a lakossági Felhasználó, a megadott elérhetőségen az új időpontról egyeztetést kezdeményezzen. A Szolgáltató a korlátozást a megjelölt időpontban először megkísérli a vízmérő aknában, ennek sikertelenségét követően az azt következő napokban a közterületen hajtja végre. A Szolgáltató azonnali hatállyal szüneteltetheti az ivóvíz szolgáltatást annál a Felhasználónál:

- a nem lakossági Felhasználó a szerződésben megjelölt, rendelkezésre álló vagy lekötött kvótát az adott szolgáltatási pont vonatkozásában túllépi és a Szolgáltató felszólítása ellenére sem intézkedett a kvóta különbözetének megfizetése iránt;
- aki a mérőhelyének állapotát az előírásoknak megfelelően, többszöri felszólítás ellenére sem tette rendbe;
- aki közegészségügyi és járványügyi szempontból a víziközmű hálózatra nézve fertőzésveszélyt teremt, vagy okoz (elfagyott vízmérő, sérült vízmérő, bekötővezeték megbontása, vízmérő megkerülése, mérő forgatása, méretlen oldali leágazás kiépítése, szennyvíz szivárog a vízmérő aknába stb.)

III.7.2.2. A tartozását rendező Felhasználó víziközmű-szolgáltatás visszaállítása

A díjhátralék megfizetésének igazolásától számított 3 naptári napon belül a Szolgáltatónak a vízellátás korlátozására, szüneteltetésére tett intézkedéseket meg kell szüntetnie. Amennyiben a Szolgáltató a szolgáltatást a szerződésben rögzített időpontban nem kezdi meg, úgy szerződésszegést követ el.

A fenti intézkedések költségei – ideértve a szolgáltatás újraindításának költségeit is – a Felhasználót terhelik.

III.7.2.3. Díjhátralék és egyéb követelés behajtására vonatkozó jogi eljárás szabályai

Azon Felhasználók esetében, ahol a Szolgáltató által kiküldött felszólítások nem vezettek eredményre a tartozás megfizetése érdekében, jogi úton kell a tartozást behajtani.

Amennyiben a Felszólítás nem vezet eredményre, úgy jogi képviselő fizetési meghagyás kibocsátását kéri az eljáró Közjegyzőtől. A Felhasználónak a fizetési meghagyás kézbesítésétől számítva 15 nap áll rendelkezésre a tartozás rendezésére. Ha ez nem történik meg, úgy jogi képviselő kezdeményezheti a végrehajtási eljárás megindítását a tartozással rendelkező Felhasználóval szemben. A fizetési meghagyás benyújtásával járó, valamint a végrehajtási eljárás költségeit a Szolgáltató előlegezi meg, de a Felhasználó, illetve az adós köteles viselni.

Amennyiben a Szolgáltató ügyfélkörébe tartozó Felhasználóról tesznek közzé csőd-, felszámolási-, vagy végelszámolási hirdetményt, úgy a Szolgáltató jogosult hitelezői igényt érvényesíteni.

A Szolgáltató jogosult minden az adóssal szembeni követelésének érvényesítésével kapcsolatban nála felmerült költségnek, eljárási díjnak, illetéknek és kárának adóssal szemben történő érvényesítésére.

A Szolgáltató jogosult külső behajtás kezelő felkérésére kintlévőségeinek csökkentése érdekében.

A Szolgáltató jogosult a fizetési meghagyás eredménytelenségét követően a fennálló tartozást és ennek behajtása kapcsán felmerült többletköltséget a Felhasználó tulajdonát képező ingatlanára jelzáloggal megterhelni.

III.7.3. A szerződésszegés bizonyítására vonatkozó szabályok

Ha az ellenőrzés során a Szolgáltató képviselője szerződésszegést, vagy annak gyanúját állapítja meg, arról a bizonyítás érdekében digitális felvételt is köteles készíteni. A fogyasztásmérő vagy bármely részének leszerelése esetén, a leszerelést megelőzően a fogyasztásmérőről és annak részeiről, digitális felvételt és jegyzőkönyvet kell készíteni. Amennyiben a Felhasználó vagy képviselője a jegyzőkönyv aláírását megtagadja, akkor ennek tényét a jegyzőkönyvben rögzíteni kell.

III.7.4. Az azonnali felmondást nem eredményező szerződésszegések következményei

Amennyiben a Felhasználó a számla összegét - eltérő megállapodás hiányában - a számlán feltüntetett határnapig nem fizeti meg, a Szolgáltató a régi Ptk. vagy a jelenleg hatályos Ptk. szerinti késedelmi kamatot számíthat fel. A kamatfizetési kötelezettség kezdő időpontja a számlán feltüntetett fizetési határidőt követő nap.

A Felhasználót alaptalan számlareklamáció esetén is - a befizetési határidőig ki nem egyenlített összeg erejéig – a régi Ptk. vagy a jelenleg hatályos Ptk. szerinti késedelmi kamatfizetési kötelezettség terheli.

Amennyiben a számlareklamáció jogosnak bizonyult, a Szolgáltató köteles az általa tévesen felszámított és befolyt összeget a visszatérítési igény elismerését vagy megállapítását követő 8 napon belül visszatéríteni a Felhasználónak.

A Szolgáltató a késedelmi kamatot, indokolt esetben – üzletpolitikai, vagy méltányossági okból - részben vagy egészben elengedheti.

III.8. Adatvédelem

Szolgáltató a hatályos jogszabályi előírás alapján az Adatvédelmi Biztos által kiadott NAIH-51192/2012. adatkezelési nyilvántartási számmal, valamint a HUNGUARD Kft. által kiadott HUNG-TJ-ZART-021-2014 számú információbiztonsági tanúsítvánnyal rendelkezik.

A Szolgáltató a Felhasználó személyes adatait a régi Ptk. vagy a jelenleg hatályos Ptk., az információs önrendelkezési jogról és az információszabadságról szóló 2011. évi CXII. törvény, illetőleg a Vksztv. alapján kezeli.

A Szolgáltató, mint adatkezelő kötelezettséget vállal arra, hogy a tevékenységével kapcsolatos valamennyi adatkezelés megfelel az üzletszabályzat 28. számú mellékletében szereplő adatvédelmi tájékoztatóban meghatározott követelményeknek.

A Felhasználó a Közszolgáltatási Szerződés aláírásával hozzájárul a személyes adatok kezeléséhez, aláírásával elismeri, hogy a 28. számú mellékletben foglalt adatvédelmi tájékoztatót megismerte, és elfogadja. A szolgáltatási jogviszony megszűnésétől számított legalább 8 év elteltével a Szolgáltató a személyes adatokat törli a nyilvántartásából.

A Felhasználó a Közszolgáltatási Szerződésben foglalt nyilatkozatban járul hozzá ahhoz, hogy személyes adatait a Szolgáltató adatkezelésre harmadik személynek díjbeszedési intézkedések foganatosítása (számlák előállítása, fizetésre felszólító, késedelmi kamat-, illetve egyenlegközlő levelek előállítása, elkülönített vízhasználó fogyasztásának megállapítása stb.) Felhasználói elégedettség-vizsgálat (25-26. számú melléklet), valamint fogyasztási adatok gyűjtése céljából átadhassa.

A víziközmű-szolgáltatásba bekapcsolt ingatlan tekintetében, a Szolgáltató és a lakossági Felhasználó között a Közszolgáltatási Szerződés a víziközmű-szolgáltatás igénybevételével is létrejön. Ez esetben a Felhasználó hozzájárulására és a Szolgáltató adatkezelésére a Szolgáltató üzletszabályzatában és Általános Szerződési Feltételeiben foglaltak vonatkoznak.

III.8.1. A szerződő fél kezelt személyes adatainak köre

Olyan személyes adat kezelhető, amely az adatkezelés céljának megvalósulásához elengedhetetlen, a cél elérésére alkalmas.

A személyes adatot – a Felhasználó, Tulajdonos hozzájárulásával – akkor lehet kezelni, ha a Felhasználó érdekeinek védelméhez, a Felhasználó és a Szolgáltató között létrejött Közszolgáltatási Szerződés teljesítéséhez, a Szolgáltató vagy harmadik személy jogos érdekének érvényesítéséhez szükséges.

Személyes adatok köre:

- Felhasználó, Tulajdonos (ha a Felhasználó nem tulajdonosa az ingatlannak) neve;
- Felhasználó, Tulajdonos címe;
- jogi személy, illetőleg jogi személyiséggel nem rendelkező szervezet esetén annak székhelye, adószáma, cégjegyzékszáma, statisztikai számjele, képviselőjének neve;
- természetes személy esetén anyja neve, születési helye, ideje;
- csoportos beszedési megbízással történő számla kiegyenlítés esetén a Felhasználó bankszámla száma;
- Felhasználó, Tulajdonos telefon száma, e-mail címe.

III.8.2. Azon személyek megjelölése, akik számára a kezelt adatok vagy azok meghatározott részei átadhatók

A Szolgáltató elektronikus nyilvántartási és számlázási rendszert alkalmaz.

A Felhasználót, Tulajdonost – egyértelműen és részletesen – tájékoztatjuk az Általános Szerződési Feltételekben az adatai kezelésével kapcsolatos minden tényről, így különösen az adatkezelés céljáról és jogalapjáról, az adatkezelésre és az adatfeldolgozásra jogosult

személyéről, az adatkezelés időtartamáról, illetve arról, hogy kik ismerhetik meg az adatokat. A tájékoztatás kiterjed az adatkezeléssel kapcsolatos jogokra és jogorvoslati lehetőségekre is.

Személyes adat akkor kezelhető, ha ahhoz a Felhasználó, Tulajdonos

1. írásban (Közszolgáltatási Szerződés);
2. ráutaló magatartással (szolgáltatás igénybevétele)

hozzájárul. A hozzájárulás a Felhasználó, Tulajdonos kívánságának önkéntes és határozott kinyilvánítása, amely megfelelő tájékoztatáson alapul, és amellyel félreérthetetlen beleegyezését adja a rá vonatkozó személyes adatok – teljes körű vagy egyes műveletekre kiterjedő – kezeléséhez.

A Felhasználó, Tulajdonos a hozzájárulását a Szolgáltatóval írásban kötött Közszolgáltatási Szerződés keretében is megadhatja szerződésben foglaltak teljesítése céljából. Az Általános szerződési feltételek – mint a Közszolgáltatási Szerződés melléklete (2. számú melléklet) – tartalmaz minden olyan információt, amelyet a személyes adatok kezelése szempontjából ismerni kell, így különösen a kezelendő adatok meghatározását, az adatkezelés időtartamát, a felhasználás célját, az adatok továbbítását, adatfeldolgozó igénybevételét. A Közszolgáltatási Szerződés félreérthetetlen módon tartalmazza azt a tényt, hogy Felhasználó, Tulajdonos aláírásával hozzájárul adatainak a Közszolgáltatási Szerződésben meghatározottak szerinti kezeléséhez, felhasználásához.

A valóságnak meg nem felelő személyes adatot a Szolgáltató helyesbíteni jogosult.

A Szolgáltató gondoskodik az adatok biztonságáról, olyan technikai és szervezési intézkedéseket, eljárási szabályokat alakított ki, amelyek az adat- és titokvédelmi szabályok érvényre juttatásához szükségesek.

A személyes adatok technikai védelmének biztosítása érdekében Szolgáltató külön védelmi intézkedéseket tett, melynek részeként védi az adatokat:

- a jogosulatlan hozzáférés;
- megváltoztatás;
- továbbítás;
- nyilvánosságra hozatal;
- törlés vagy megsemmisítés, a véletlen megsemmisülés és sérülés ellen.

III.8.3. Eljárásrend a személyes adatokhoz fűződő jogok megsértése esetén

A Felhasználó, Tulajdonos

- tájékoztatást kérhet személyes adatai kezeléséről;
- kérheti személyes adatainak helyesbítését, illetve – a külön jogszabályban elrendelt adatkezelések kivételével – törlését;
- az adatvédelmi biztos által vezetett adatvédelmi nyilvántartásba betekinthet, az abban foglaltakról feljegyzést készíthet és kivonatot kérhet.

A Felhasználó, Tulajdonos kérelmére a Szolgáltató tájékoztatást ad az általa kezelt adatairól, az adatkezelés céljáról, jogalapjáról, időtartamáról, arról, hogy kik és milyen célból kapják meg az adatokat. A tájékoztatást a Szolgáltató nem tagadhatja meg, köteles a kérelem benyújtásától számított 30 napon belül írásban megadni a tájékoztatást. A tájékoztatás ingyenes.

A személyes adatot törölni kell, ha

- kezelése jogellenes;
- az hiányos vagy téves;
- az adatkezelés célja megszűnt;
- azt a bíróság vagy az adatvédelmi biztos elrendelte.

A Felhasználó, Tulajdonos tiltakozhat személyes adatának kezelése ellen, ha

- kezelése jogellenes;
- a személyes adat felhasználása vagy továbbítása közvetlen üzletszerzés, közvélemény-kutatás céljára történik.

A Szolgáltató – az adatkezelés egyidejű felfüggesztésével – a tiltakozást köteles a kérelem benyújtásától számított 30 nap alatt megvizsgálni, és annak eredményéről a tiltakozót írásban tájékoztatni. Amennyiben a tiltakozás indokolt, a Szolgáltató köteles az adatkezelést megszüntetni és az adatokat zárolni. Amennyiben a Felhasználó, Tulajdonos a Szolgáltatónak a fentiek alapján meghozott döntésével nem ért egyet, az ellen – annak közlésétől számított 30 napon belül – bírósághoz fordulhat.

A Szolgáltató jogosult bizonyítani azt, hogy az adatkezelés a jogszabályban foglaltaknak megfelelő. A perre a Szolgáltató székhelye szerinti bíróság az illetékes. A per – a Felhasználó, Tulajdonos választása szerint – a Felhasználó, Tulajdonos lakóhelye (tartózkodási helye) szerinti bíróság előtt is megindítható.

A Szolgáltató a Felhasználó, Tulajdonos adatainak jogellenes kezelésével vagy a technikai adatvédelem követelményeinek megszegésével másnak okozott kárt köteles megtéríteni. A Szolgáltató mentesül a felelősség alól, ha bizonyítja, hogy a kárt az adatkezelés körén kívül eső elháríthatatlan ok idézte elő. Nem kell megtéríteni a kárt, amennyiben az a károsult szándékos vagy súlyosan gondatlan magatartásából származott.

Bárki az adatvédelmi biztoshoz fordulhat, ha véleménye szerint személyes adatainak kezelésével, illetve a közérdekű adatok vagy a közérdekből nyilvános adatok megismeréséhez fűződő jogainak gyakorlásával kapcsolatban jogsérelem érte, vagy annak közvetlen veszélye fennáll, kivéve, ha az adott ügyben bírósági eljárás van folyamatban. Az adatvédelmi biztoshoz tett bejelentése miatt senkit sem érhet hátrány. A bejelentőt a közérdekű bejelentővel azonos védelem illeti meg.

III.8.4. Felhasználói jogutódlás vagy képviselőjének személyében beállt változás intézésének szabályai

A Felhasználó személyében bekövetkezett változást a korábbi és az új Felhasználó köteles a vízmérőállás megjelölésével a változástól számított a Vhr.-ben meghatározott határidőkön belül bejelenteni. A számvitelről szóló 2000. évi C. törvény alapján a megszűnt Közszolgáltatási Szerződés adatait legalább 8 évig meg kell őrizni. Amennyiben a korábbi Felhasználónak tartozása van, vagy a Felhasználóval szemben bármilyen jogi eljárás van folyamatban, a 8 év számítása az eljárás megszüntetésétől, illetve a tartozás rendezésétől indul.

Amennyiben a felhasználási helyen a Szolgáltatónak nincs követelése, és nem áll semmilyen eljárás alatt, a Felhasználó személyes adatai kizárólag bírósági, ügyészségi vagy rendőrségi megkeresésre adhatók ki, az adatokat zárolt adatként kell kezelni.

III.9. A panaszügyintézésre vonatkozó rendelkezések

A Felhasználók észrevételeiket a Szolgáltató honlapján a „kapcsolat” menüpontban, e-mailben, telefonon, postai úton levélben vagy személyesen a Szolgáltató ügyfélszolgálati irodájában tehetik meg.

A telefonhívás útján érkező, és a személyesen bejelentett panaszt a megkeresés napján, az írásbeli panaszbeadványt a Szolgáltató azon a napon tekinti beérkezettnek, amely nap a Szolgáltató által az iktatás céljára vezetett nyilvántartásában a beérkezés napjaként szerepel. Az ügyfélszolgálatra személyesen benyújtott írásos beadványokat igazolás ellenében veszi át a Szolgáltató.

A Felhasználók részére a Szolgáltató lehetőséget biztosít elektronikusan és telefonon keresztül is a személyes ügyintézés időpontjának előzetes lefoglalására.

A személyes ügyintézés időpontját az igényléstől számított öt munkanapon belül biztosítja a Szolgáltató a Felhasználó számára.

A Felhasználók részére működtetett ügyfélszolgálati irodában a hét egy munkanapján hosszított nyitvatartási időben is (szerda 8 és 20 óra között) biztosítja a Szolgáltató az ügyintézést.

A Szolgáltató a panasz ügyintézés során a Vhr. 89/C. §-ában foglaltak alapján jár el.

A Felhasználói észrevételek lehetnek panasznak minősülő és nem panasznak minősülő megkeresések.

Panasz: olyan írásos, vagy telefonon tett Felhasználói megkeresés, amikor a Felhasználó a Szolgáltatóhoz intézett reklamációjában a Szolgáltató magatartására, tevékenységére, mulasztására vagy egy megtett intézkedése ellen emel kifogást.

Nem minősül panasznak:

- a tájékoztatás kérő megkeresés,
- állásfoglalást kérő megkeresés,
- az általános bejelentések a szolgáltatásról (pl. javaslatok, igények jelzése stb.).
- a tulajdonosváltozás, adatváltozások bejelentése,
- a méltányossági kérelem (részletfizetés, fizetési halasztás, kamatjóváírás),
- a más Felhasználó szabálytalan vízvételezésére, vagy csatornamű használatára vonatkozó bejelentés,
- közterületi hibabejelentés,
- a felhasználási hely, Szolgáltató általi felkeresésére vonatkozó időpont egyeztetések (pl. mérőcsere, mellékmérő plombálása stb.),
- a folyószámla egyenleg lekérdezése,
- a számlamásolat, csekkpótlás kérése,
- a vízmérőállás bediktálása, bejelentése,
- az eseti számla kérése.

III.9.1. A beérkező panaszok rögzítése, archiválása

Ügyfélszolgálatainkon a Felhasználók panaszainak kezelésére - sorszámmal ellátott - „Reklamációs jegyzőkönyv”-et (22. számú melléklet) alkalmazunk, melyből személyes ügyintézés esetén egy példány átadásra, telefonon közölt panasz felvétele esetén pedig az érdemi válasszal együtt feltüntetve a Szolgáltató álláspontját és intézkedéseit, egy példány postázásra kerül.

A Szolgáltató a telefonon keresztül beérkezett megkeresésekről készült hangfelvételeket, az írásban történt bejelentéseket, reklamációs jegyzőkönyveket, valamint a válaszleveleket öt évig megőrzi.

A panasz elutasítása esetén a Szolgáltató köteles a Felhasználót írásban tájékoztatni arról, hogy panaszával – annak jellege szerint – mely Hatóság vagy Békéltető Testület eljárását kezdeményezheti, megadva az illetékes Hatóság, illetve a Szolgáltató székhelye szerinti Békéltető Testület levelezési címét.

III.9.2. A szükséges egyeztetések végrehajtásának dokumentálása

A Szolgáltató a panaszbeadványokat, illetve az azokkal kapcsolatos ügyintézésre vonatkozó dokumentációt iktatja, és gondoskodik azok elévülési határidő végéig visszakereshetően történő megőrzéséről, illetve a telefonon érkezett panaszok esetén azok időtálló adathordozón történő archiválásáról.

III.9.3. Az érdemi válaszadási határidő

A Reklamációs jegyzőkönyvben felvett megkeresésekre történő tizenöt napos válaszadási határidő vonatkozik.

Felhasználói panaszt tartalmazó beadványok esetén a Szolgáltató a panasszal kapcsolatos álláspontját és intézkedéseit, indokolással ellátva, írásban a panasz beérkezését követő 15 napon belül megküldi, kivéve, ha a Felhasználó panaszát személyesen jelenti be, és a Szolgáltató az abban foglaltaknak nyomban eleget tesz.

A válaszadási határidő helyszíni vizsgálat vagy valamely hatóság megkeresésének szükségessége esetén egy alkalommal legfeljebb 15 nappal meghosszabbítható. A válaszadási határidő meghosszabbításáról a Felhasználót írásban, a válaszadási határidő letelte előtt tájékoztatni kell.

A válaszadási határidőbe nem számít bele a Felhasználóval történő időpont egyeztetéstől a beadvánnyal kapcsolatos helyszíni vizsgálat elvégzéséig eltelt idő.

Egyéb, nem panasznak minősülő, írásbeli Felhasználói megkeresés esetén a Szolgáltató az írásban történő válaszadást a lehető legrövidebb idő alatt, de legkésőbb a kézhezvételétől számított 15 napon belül elintézni. Amennyiben a megkeresés tárgya indokolja (pl.: az Ellátásért Felelős vagy más szakhatóság állásfoglalása is szükséges, stb.), akkor egy alkalommal a válaszadási határidő további 15 nappal meghosszabbítható, amelyről lejárta előtt a Felhasználót írásban tájékoztatni kell.

A korábbi, érdemben megválaszolt panasz tartalmával azonos tartalmú, ugyanazon Felhasználó által tett, ismételt, új információt nem tartalmazó panasz, valamint a névtelen felhasználói panasz kivizsgálását a Szolgáltató mellőzheti.

III.9.4. A Szolgáltató intézkedései elleni jogorvoslat

A Szolgáltatónak a Felhasználó vagy elkülönített Felhasználó részéről nem elfogadható minőségben adott válasza, illetve érdemi válasz hiánya miatt a Felhasználó vagy elkülönített Felhasználó az alábbi szervekhez fordulhat:

Jász-Nagykun-Szolnok Megyei Kormányhivatal Szolnoki Járási Hivatala

Hatáskör:

- az ingatlan tulajdonosának kötelezése az ingatlan bekötésére, amennyiben az ingatlan víziközmű-rendszerbe történő bekötését a víziközmű-rendszer üzembe helyezésétől számított egy éven belül nem teljesíti,

- az ingatlanok víziközmű használatba történő bekötésének elrendelése,

- vízvezetési és szennyvíz-elvezetési szolgalom alapítása,

- a Felhasználó teljesítésre történő kötelezése, ha a Szolgáltató felhívására határidőn belül nem tesz eleget a hibák kijavításának, illetve az előírásoktól eltérő víziközmű-használat megszüntetésének,

- egy ingatlan ellátására több ivóvíz bekötővezeték létesítésének engedélyezése,

- a közterületen kialakítandó vízmérőhely helyének megállapítása,

- a tulajdonos kötelezése a létesítmények megfelelő átalakítására vagy megszüntetésére,

- a nem védett természeti területen a nádaratás, illetve a nádas égetésének az engedélyezése.

Cím: 5000 Szolnok, Kossuth tér 1.

Telefon: (56) 503-503

Fax: (56) 503-843

E-mail: szolnok.jaras@jnszmkh.hu

Honlap: www.kormanyhivatal.hu

Jász-Nagykun-Szolnok Megyei Békéltető Testület

Hatáskör:

Szolgáltatások minősége, biztonsága, termékfelelősségi szabályok alkalmazása, szerződések megkötésével és teljesítésével kapcsolatos Felhasználói jogviták bírósági eljáráson kívüli rendezése.

A békéltető testület eljárásának igénybevétele nem zárja ki azt, hogy a lakossági Felhasználó egyidejűleg a területileg illetékes Fogyasztóvédelmi Felügyelőséghez, valamint a Magyar Energetikai és Közmű-szabályozási Hivatalhoz forduljon.

Cím: 5000 Szolnok, Verseghy park 8.

Telefon: (56) 510-610

Fax: (56) 370-005

E-mail: kamara@jnszmkik.hu

Honlap: www.jnszmkik.hu

Jász-Nagykun-Szolnok Megyei Kormányhivatal Szolnoki Járási Hivatal Műszaki Engedélyezési, Fogyasztóvédelmi és Foglalkoztatási Főosztály Fogyasztóvédelmi Osztály

Hatáskör:

Az elszámolásra, számlázásra, díjfizetésre vagy mérésre, valamint – a közérdekű korlátozás kivételével – a víziközmű-szolgáltatásból történő, fizetési késedelem miatt végrehajtott korlátozásra vagy felfüggesztésére, illetve a tartozás rendezését követően a Felhasználó ellátásba történő ismételt bekapcsolására vonatkozó rendelkezések lakossági Felhasználókkal szembeni megsértése esetén a Fogyasztóvédelmi Hatóság jár el. A Fogyasztóvédelmi Hatóság eljárása során a fogyasztóvédelemről szóló törvény alkalmazásában Felhasználónak minősül akkor is, ha nem természetes személy.

Cím: 5000 Szolnok, Indóház út 8.

Telefon: (56) 513-336

Fax: (56) 510-204

E-mail: fogyved_eaf_szolnok@nfh.hu

Honlap: www.nfh.hu

Magyar Energetikai és Közmű-szabályozási Hivatal Fogyasztóvédelmi Főosztálya

Hatáskör:

- eljár a csatlakozásra, a hálózathoz való hozzáférésre, illetve a rendszer megfelelő minőségben való rendelkezésre állására vonatkozó rendelkezéseknek a Szolgáltató általi megsértése esetén; ellenőrzi a Felhasználói igény kielégítését, ellenőrzi a Felhasználók által a közcélú hálózathoz való csatlakozás érdekében befizetett csatlakozási díj felhasználását,

- dönt a Szolgáltatókkal szemben felmerülő panaszok ügyében, kivéve az elszámolásra, számlázásra, díjfizetésre vagy mérésre, valamint a víziközmű-szolgáltatásból történő, fizetési késedelem miatt végrehajtott korlátozására vagy kikapcsolására, illetve a tartozás rendezését követően a Felhasználó ellátásba történő ismételt bekapcsolására vonatkozó jogszabályi előírások megsértésével összefüggő lakossági Felhasználói panaszokat.

Székhely: 1054 Budapest, Bajcsy-Zsilinszky út 52.

Cím: 1388 Budapest, Pf.: 88.

Telefon: (1) 459-7777

Fax: (1) 459-7739

Központi e-mail: eh@eh.gov.hu

Honlap: www.eh.gov.hu

Jász-Nagykun-Szolnok Megyei Kormányhivatal Szolnoki Járási Hivatal Népegészségügyi Főosztálya

Hatáskör:

Gondoskodik a telep- és környezet-egészségügyi koordinálásáról, ezen belül medencés fürdővizek hatósági vizsgálati eredményeinek, valamint a hatósági ivóvízminta-vételi helyek

és a kötelező vizsgálatok nyilvántartásáról. Elsőfokú szakhatósági tevékenységet folytat, illetve az ivóvízzel kapcsolatos panaszokat vizsgálja ki.

Székhely: 5000 Szolnok, Ady E. 35-37.

Cím: 5000 Szolnok, Pf.: 22.

Telefon: (56) 422-102

Fax: (56) 341-699

E-mail: titkar@ear.antsz.hu

Honlap: www.jnszmkh.hu

Jász-Nagykun-Szolnok Megyei Kormányhivatal Környezetvédelmi és Természetvédelmi Főosztály

Hatáskör:

Környezetvédelemmel, természetvédelemmel, tájvédelemmel kapcsolatos panaszok esetén jár el, valamint szakhatósági jogköröket lát el.

Cím: 5000 Szolnok, Boldog Sándor István krt. 4.

Postai cím: 5000 Szolnok, Pf.: 25.

Telefon: (56) 523-423

Fax: (56) 343-768

E-mail: kozeptiszavideki@zoldhatosag.hu

Honlap: www.kotiktvf.kvvm.hu, www.ktvktvf.zoldhatosag.hu

Jász-Nagykun-Szolnok Megyei Katasztrófavédelmi Igazgatóság Igazgató-helyettesi Szervezet Területi Vízügyi Hatóság

Hatáskör:

Vízügyi hatósági, szakhatósági jogköröket lát el.

Cím: 5000 Szolnok, József Attila út 14.

Postai cím: 5000 Szolnok, Pf.: 110.

Telefon: (56)510-040

Fax: (56)420-114

E-mail: jasz.titkarsag@katved.gov.hu

Honlap: jasz.katasztrofavedelem.hu

Alapvető Jogok Biztosának Hivatala

Hatáskör:

Alapjogokkal kapcsolatos visszásságok kivizsgálása, orvoslásuk érdekében általános vagy egyedi intézkedéseket kezdeményezhet.

Székhely: 1051 Budapest, Nádor u. 22.

Cím: 1387 Budapest, Pf.: 40.

Telefon: (1)475-7100

Fax: (1)269-3540

E-mail: panasz@ajbh.hu

Honlap: www.ajbh.hu

III.10. Ügyfélszolgálatok, egyéb elérhetőségek

III.10.1. Központi Ügyfélszolgálati Iroda címe, nyitvatartási ideje, az ellátott feladatok megjelölése

Az Ügyfél a szolgáltatással kapcsolatos megkeresésével a Szolgáltató Központi Ügyfélszolgálati Irodáját személyesen, telefonon ügyfélfogadási időben, továbbá levélben, telefaxon, e-mailben keresheti meg.

Szolgáltató jogosult nyitvatartási rendjétől eltérni az alábbi indokolt esetekben:

- tárgy évben a jogszabályban meghatározott ünnep, illetve pihenőnapokon, az e miatt átszervezett munkanapokon;
- rendkívüli havária esemény miatt (pl.: árvíz, földrengés, tűzvész stb.)

Amennyiben a Szolgáltató a fentiekben felsoroltak miatt eltér nyitvatartási rendjétől – kivéve a rendkívüli havária esemény miatt – azt a honlapján és az Ügyfélszolgálati Irodán meghirdeti. A rendkívüli esemény miatti és az iroda helyiség tulajdonosa által elrendelt nyitvatartási rend változást az Ügyfélszolgálati Irodán kell meghirdetni.

A Szolgáltató ügyfélszolgálata a jogszabályoknak megfelelően működik, az alábbi elérési lehetőséggel:

Ügyfélszolgálat postai levelezési címe:	VCSM ZRt. Szolnok	
	Központi Ügyfélszolgálati Iroda	
	5000 Szolnok, Vízmű u. 1.	
Ügyfélszolgálat elektronikus levélcíme:	ugyfelszolgalat@vcsm.hu	
Nyitva tartás:	Hétfő - Kedd - Csütörtök:	7:30-15:30
	Szerda:	8:00-20:00
	Péntek:	7:00-13:00

Központi Ügyfélszolgálati Iroda által ellátott általános feladatok:

- általános tájékoztatás,
- vízbekötés megrendelés felvétele,
- csatornabekötés megrendelés felvétele;
- bélyegzéssel és zárral való ellátás megrendelése;
- vízmérőállás bejelentés;
- Felhasználó személyében bekövetkező változás ügyintézése;
- Felhasználói adatváltozás ügyintézése;
- előzetes személyes ügyintézésre időpont egyeztetés;

- igazolások, nyilatkozatok kiadása;
- használatba vételi engedélyhez igazolás kiadása,
- szolgáltatás ideiglenes szüneteltetés/visszaállítás megrendelése,
- folyószámla egyeztetés,
- számlareklamáció ügyintézése,
- bekötési- és mellékmérő fogyasztásának egyeztetése,
- részletfizetés, fizetési haladék ügyintézése,
- vízmérő üzemi próbamérésének megrendelése,
- befogadó nyilatkozathoz szükséges közműfejlesztési hozzájárulás ügyintézése,
- közműfejlesztési-megállapodások megkötése,
- műszaki ügyintézés, tervegyeztetés;
- panasz ügyintézés;
- pénztári befizetés készpénzben, bankkártyával.

III.10.2. Belvárosi Ügyfélközpontban lévő kihelyezett ügyfélpult címe, nyitvatartási ideje, az ellátott feladatok megjelölése

Az Ügyfél a szolgáltatással kapcsolatos megkeresésével a Szolgáltató Belvárosi Ügyfélközpont személyesen, ügyfélfogadási időben, továbbá levélben, keresheti fel. A Belvárosi Ügyfélközpont a Szolnok Megyei Jogú Város Önkormányzatának épületében működik.

Szolgáltató jogosult nyitvatartási rendjétől eltérni az alábbi indokolt esetekben:

- tárgy évben a jogszabályban meghatározott ünnep, illetve pihenőnapokon, az e miatt átszervezett munkanapokon;
- a Szolnok Megyei Jogú Város Belvárosi Ügyfélközpontjának nyitva tartásához igazodva az általa elrendelt nyitvatartási rend esetében;
- rendkívüli havária esemény miatt (pl.: árvíz, földrengés, tűzvész stb.)

Amennyiben a Szolgáltató a fentiekben felsoroltak miatt eltér nyitvatartási rendjétől – kivéve a rendkívüli havária esemény miatt – azt a honlapján és az Ügyfélszolgálati Irodán meghirdeti. A rendkívüli esemény miatti és az iroda helyiség tulajdonosa által elrendelt nyitvatartási rend változást az Ügyfélszolgálati Irodán kell meghirdetni.

A Szolgáltató kihelyezett ügyfélpultja a jogszabályoknak megfelelően működik, az alábbi elérési lehetőséggel:

Címe:	VCSM ZRt. Szolnok	
	Kihelyezett ügyfélpultja	
	5000 Szolnok, Kossuth tér 9.	
Nyitva tartás:	Hétfő - Kedd - Szerda - Csütörtök:	8:00-16:00
	Péntek:	8:00-13:00

Kihelyezett ügyfélpult által ellátott általános feladatok:

- általános tájékoztatás,
- vízmérőállás bejelentés;
- lakossági Felhasználói adatváltozás ügyintézése;
- előzetes személyes ügyintézésre időpont egyeztetés;

- folyószámla egyeztetés,
- számlareklamáció ügyintézése,
- panasz ügyintézés;
- pénztári befizetés készpénzben.

Ügyfélszolgálatunkon és a kihelyezett ügyfélpultban elektronikus ügyfélhívó segítségével történik az ügyintézés, kivétel az egyeztetett időpont alapján történő ügyintézés.

III.10.3. Telefonszámok, postacímek, azok megjelölésével együtt, hogy mely telefonszámon milyen ügyeket lehet elintézni, illetve mely postacímen milyen bejelentés tehető

Telefonszám	**Postacímek**	**Ügyintézés, bejelentések**
06 (56) 516-315	5000 Szolnok, Vízmű u. 1.	III.10.1. pontban felsoroltak szerint
Fax: 06 (56) 516-312		
	5000 Szolnok, Kossuth tér 9.	III.10.2. pontban felsoroltak szerint
06 (56) 429-662	5000 Szolnok, Vízmű u. 1.	Ivóvíz-hálózati hibabejelentés
06 (56) 420-104	5000 Szolnok, Gábor Áron tér	Csatornahálózati hibabejelentés
	www.vcsm.hu	Mérőállás rögzítés, e-mail megkeresés
06 (80) 204-898	-	Mérőállás rögzítés

III.10.4. Az ügyfélszolgálati tevékenységek végzésére vonatkozó részletes minőségi követelmények, a szolgáltatás elvárt színvonala

Az ügyfélszolgálati tevékenységek végzésére vonatkozó részletes minőségi követelményrendszer az integrált irányítási rendszerben, munkautasítási szinten szabályozott. A szolgáltatás színvonala rendszeresen ellenőrzésre kerül. A Felhasználók elégedettségét „Felhasználói elégedettség kérdőív” (25-26. számú melléklet) segítségével rendszeresen méri a Szolgáltató. Az Ügyfélszolgálati Irodán és a kihelyezett ügyfélpultban önkitöltő és kérdezőbiztosi megkérdezés, Felhasználókhoz eljuttatott önkitöltő, válaszleveles kérdőívek, a szolgáltatást nyújtó munkatársaknál pedig önkitöltő kérdőívek állnak a Felhasználók rendelkezésére. A mérés során a szolgáltatói kultúra négy értékét méri a Szolgáltató: az emberi minőséget, hitelességet; a szakmai minőséget, hitelességet; a Szolgáltató által üzemeltetett rendszerek nyilvánosságát és a partnerséget.

A szolgáltatás színvonalának minőségi követelményei között a Szolgáltató fontosnak tartja a megközelíthetőséget, nyitva tartást, elérhetőséget, akadálymentes környezetet, a Szolgáltató környezetének és tárgyi felszereltségének színvonalát. Szakmai munkavégzésben a

Szolgáltató minőségre, emberséges magatartásra törekszik, mellyel a Felhasználók bizalmát problémáinak és kéréseinek befogadását minél gyorsabb ügyintézéssel kíván megoldani.

A Felhasználók véleményére való nyitottságot biztosítva a honlapon elhelyezett „kapcsolat" menüpont alatt várja a Szolgáltató észrevételeiket, javaslataikat a működtetett rendszereinkkel kapcsolatosan.

A „Felhasználói elégedettség kérdőív" feldolgozását követően kiértékelésre kerül, mely javaslatok alapján a Szolgáltató saját lehetőségeihez képest folyamatos fejlődésre törekszik.

III.11. Vitarendezés, értesítések, idegen ingatlanokat érintő szolgalmi jogok gyakorlása

III.11.1. Irányadó jogszabályok megjelölése

- 2011. évi CCIX. törvény a víziközmű-szolgáltatásról
- 58/2013. (II.27.) Korm. rendelet a víziközmű-szolgáltatásról szóló 2011. évi CCIX. törvény egyes rendelkezéseinek végrehajtásáról
- 2013. évi LIV. törvény a rezsicsökkentések végrehajtásáról
- 2013. évi CLXXXVIII. törvény az egységes közszolgáltatói számlaképről
- 201/2001.(X.25.) Kormányrendelet az ivóvíz minőségi követelményeiről és az ellenőrzés rendjéről
- 16/2016. (V. 12.) BM rendelet a közcélú ivóvízművek, valamint a közcélú szennyvízelvezető és -tisztító művek üzemeltetése során teljesítendő vízügyi és vízvédelmi szakmai követelményekről, vizsgálatok köréről, valamint adatszolgáltatás tartalmáról
- 24/2013. (V. 29.) NFM rendelet a víziközművek vagyonértékelésének szabályairól és a víziközmű-szolgáltatók által közérdekből közzéteendő adatokról
- 6/2009. (IV. 14.) KvVM-EüM-FVM együttes rendelet a földtani közeg és a felszín alatti vízszennyezéssel szembeni védelméhez szükséges határértékekről és a szennyezések méréséről
- 43/1999.(XII.26.) KHVM rendelet a vízkészletjárulék kiszámításáról
- 72/1996.(V.22.) Kormányrendelet a vízgazdálkodási hatósági jogkör gyakorlásáról
- 92/2011.(XII.30.) Kormányrendelet a közbeszerzési és tervpályázati hirdetmények feladásának, ellenőrzésének és közzétételének szabályairól, a hirdetmények mintáiról és egyes tartalmi elemeiről, valamint az éves statisztikai összegzésről
- 98/2001.(VI.15.) Kormányrendelet a veszélyes hulladékokkal kapcsolatos tevékenységek végzésének feltételeiről
- 101/2013.(III.29.) Kormányrendelet az egyes víziközmű-szolgáltató gazdálkodó szervezetek stratégiailag kiemelt jelentőségű gazdálkodó szervezetté nyilvánításáról
- 219/2004. (VII.21.) Kormányrendelet a felszín alatti vizek védelméről
- 246/2014. (IX. 29.) Korm. rendelet az egyes hulladékgazdálkodási létesítmények kialakításának és üzemeltetésének szabályairól
- 253/1997. (XII. 20.) Korm. rendelet az országos településrendezési és építési követelményekről
- 324/2013.(VIII.29.) Kormányrendelet az egységes elektronikus közműnyilvántartásról
- 1959. évi IV. törvény a Polgári Törvénykönyvről
- 2013. évi V. törvény a Polgári Törvénykönyvről
- 27/2005. (XII. 6.) KvVM rendelet a használt és szennyvizek kibocsátásának ellenőrzésére vonatkozó részletes szabályokról

- 28/2004. (XII. 25.) KvVM rendelet a vízszennyező anyagok kibocsátásaira vonatkozó határértékekről és alkalmazásuk egyes szabályairól
- 220/2004. (VII. 21.) Kormányrendelet a felszíni vizek minősége védelmének szabályairól szóló
- 1996 évi LXXXI. törvény a társasági adóról és az osztalékadóról
- 1997. évi XXXI. törvény a gyermekek védelméről és a gyámügyi igazgatásról
- 1997. évi CLIV. törvény az egészségügyről
- 1997. évi CLV. törvény a fogyasztóvédelemről
- 2000. évi C. törvény a számvitelről
- 2003. évi LXXXIX. törvény a környezetterhelési díjról
- 2004. évi CXL. törvény a közigazgatási hatósági eljárás és szolgáltatás általános szabályairól
- 2008. évi XLVII. törvény a fogyasztókkal szembeni tisztességtelen kereskedelmi gyakorlatok tilalmáról
- 2009. évi LXXVI. törvény a szolgáltatási tevékenység megkezdésének és folytatásának általános szabályairól
- 2011. évi CXII. törvény az információs önrendelkezési jogról és az információszabadságról
- 2013. évi CCXXXI. törvény egyes törvényeknek a rezsicsökkentés végrehajtásával összefüggő módosításáról
- 2013. évi CCXXVII. törvény egyes energetikai tárgyú törvények módosításáról
- 2013. évi CCLII. törvény egyes törvényeknek az új Polgári Törvénykönyv hatálybalépésével összefüggő módosításáról
- 2014. évi XI. törvény a rezsicsökkentéssel és a fogyasztóvédelemmel kapcsolatos egyes törvények módosításáról
- 2014. évi XLI. törvény egyes közszolgáltatási tárgyú törvények módosításáról
- 1991. évi XLV. törvény a mérésügyről
- 127/1991. (X. 9.) Kormányrendelet a mérésügyről szóló törvény végrehajtásáról
- 1995. évi LVII. törvény a vízgazdálkodásról
- 123/1997. (VII. 18.) Kormányrendelet a vízbázisok, a távlati vízbázisok, valamint az ivóvízellátást szolgáló vízi-létesítmények védelméről
- 10/2014. (XI. 6.) MEKH rendelet a Magyar Energetikai és Közmű-szabályozási Hivatal igazgatási szolgáltatási díjainak mértékéről, valamint az igazgatási szolgáltatási, a felügyeleti díjak és egyéb bevételek beszedésére, kezelésére, nyilvántartására és visszatérítésére vonatkozó szabályokról szóló 1/2014. (III. 14.) MEKH rendelet módosításáról

III.11.2. Az idegen ingatlanok tulajdon- és használati jogának korlátozására vonatkozó eljárások rendje

A tulajdonhoz való jog a jogállamiság egyik alapja. A Felhasználóknak joguk van tudniuk, hogy milyen esetben, milyen módon és milyen eljárást követően korlátozhatja őket az ellátásért felelőst megillető szolgalmi jogokat gyakorló Szolgáltató saját ingatlanuk használatában. A 10 éven túl gyakorolt, de az ingatlan-nyilvántartásba be nem jegyzett vízvezetési szolgalmi jog vonatkozásában a Vksztv. 80. §-a rendelkezik:

„80. § (1) Ha az ingatlan-nyilvántartásban az idegen ingatlanon lévő víziközmű vonatkozásában vízvezetési szolgalmi jog jogosultjaként nem települési önkormányzat, vagy az állam van bejegyezve, vagy a szolgalom bejegyzése korábban elmaradt, az ellátásért felelős 2020. december 31-ig igazgatási szolgáltatási díj megfizetése nélkül kérheti a

vízvezetési szolgalmi jog részére történő megállapítását és a vízvezetési szolgalmi jog bejegyzésére alkalmas határozat kiadását a vízügyi hatóságtól. A vízügyi hatóság az ingatlan-nyilvántartásról szóló 1997. évi CXLI. törvény 32. § (1) bekezdésében meghatározott tartalmi követelmények mellett a vízvezetési szolgalmi jog fennállását és keletkezésének időpontját is megállapítja azzal, hogy a határozatnak az ingatlan-nyilvántartásban már szereplő, bejegyzett jogosultra vonatkozó adatokat nem kell tartalmaznia. A vízvezetési szolgalmi jog ingatlan-nyilvántartásba történő bejegyzésére a vízügyi hatóság jogerős határozata alapján kerül sor.

(2) A vízügyi hatóság a jogerős határozattal megkeresi az ingatlanügyi hatóságot a vízvezetési szolgalmi jog ingatlan-nyilvántartásba történő bejegyzése iránt. Ha a vízvezetési szolgalmi jog nem az egész földrészletet érinti, akkor a határozathoz mellékelni kell az ingatlan érintett részét ábrázoló, az ingatlanügyi hatóság által záradékolt vázrajzot is.

(3) A vízvezetési szolgalmi jog megállapítása, vagy annak utólagos bejegyzése az ingatlannal kapcsolatban többletjogokat és -kötelezettségeket nem keletkeztethet, így nem teremt jogalapot kártalanítási igény érvényesítésére sem.

(4) A (2) bekezdés szerinti eljárás eredményeként az ingatlan-nyilvántartásból vízvezetési szolgalmi jog jogosultjaként törlésre kerülő személyt kártalanítás nem illeti meg.”

A fenti eseten túlmenően továbbra is lehetőség van közérdekből idegen ingatlan igénybevételére, melyre a régi Ptk. vagy a jelenleg hatályos Ptk. ide vonatkozó rendelkezéseit kell alkalmazni. Közérdekű célból igénybe lehet venni idegen ingatlant:

- az ingatlan tulajdonosával kötött szerződés alapján, ennek hiányában
- a kisajátításra vonatkozó szabályok betartásával.

Az újonnan létesítendő használati, illetve szolgalmi jog esetében az idegen ingatlan tulajdonosának az ingatlana korlátozásának mértékével arányos kártalanítás jár. Ugyancsak kártalanítás jár abban az esetben, ha a szolgalmi jog gyakorlása közben az ingatlan tulajdonosának a szolgalmi jog jogosultja kárt okoz (például csőtörés következtében mezőgazdasági földterületen a termés megsemmisül stb.).

III.11.3. Bírósági kikötések

Felek, jelen üzletszabályzattal, a Felhasználó és a Szolgáltató között fennálló Közszolgáltatási Szerződéssel, annak teljesítésével, megszegésével, megszűnésével, érvényességével vagy értelmezésével kapcsolatban esetlegesen felmerülő minden vitás kérdést békés úton kísérelnek meg egymás között rendezni.

Ennek eredménytelensége esetén a közszolgáltatási, illetve az elkülönített vízhasználatra kötött Közszolgáltatási Szerződés kifejezett eltérő rendelkezése hiányában bármely jogvita tekintetében a Polgári Perrendtartás szerint hatáskörrel és illetékességgel rendelkező rendes bíróságok jogosultak eljárni, jelen esetben pertárgy értéktől függően a Szolnoki Járásbíróság, illetve a Szolnoki Törvényszék, címe 5000 Szolnok Kossuth út 1.

III.11.4. Kölcsönös értesítések rendje, határideje, módja

Amennyiben a fogyasztóvédelemről szóló 1997. évi CLV. törvény, a víziközmű szolgáltatásról szóló 2011. évi CCIX. törvény, és a végrehajtására kiadott 58/2013. (II.27.) Korm. rendelet határidőt nem határoz meg, abban az esetben a felek 30 napos válaszadási határidőt alkalmaznak, a kölcsönösség, együttműködés és mellérendeltség elvei érvényesülése mellett.

Az értesítés történhet levélben, e-mailben, személyesen, telefonon, médián keresztül.

III.11.4.1. Általános szabályok

A Szolgáltató jelen üzletszabályzat szerinti értesítéseit, illetve jognyilatkozatait írásba foglaltnak és általa aláírtnak kell tekinteni akkor, ha azon közvetlen eljárása esetén a cégszerű képviseletre jogosult személy eredeti, vagy aláírás-bélyegzővel nyomtatott vagy szkennelt aláírása szerepel, megbízottja eljárása esetén a megbízott képviseletére jogosult személy aláírása.

A Felhasználó jelen üzletszabályzat szerinti értesítéseit, illetve jognyilatkozatait akkor lehet írásba foglaltnak tekinteni, ha az értesítést, illetve a jognyilatkozatot tartalmazó dokumentumon a Felhasználó szabályszerű (gazdasági társaság esetén cégszerű) aláírása szerepel.

A Felhasználó a Közszolgáltatási Szerződésben foglalt jogviszonnyal kapcsolatos mindennemű nyilatkozattétel során kizárólag személyesen, vagy teljes bizonyító erejű magánokiratba foglalt, illetve közjegyző, vagy ügyvéd által készített, ellenjegyzett meghatalmazás alapján eljáró meghatalmazottja útján járhat el.

A Szolgáltató a Felhasználónak címzett értesítéseit, jognyilatkozatait az alábbi elérhetőségek alkalmazásával küldi meg a Felhasználónak:

- postai kézbesítés, személyes kézbesítés esetén a Felhasználó szerződésében feltüntetett címére, ennek hiányában a Felhasználó részére utoljára kibocsátott számlán szereplő címre;
- e-mailben vagy faxon történő továbbítás esetén a szerződésben, illetve a Szolgáltató nyilvántartásában feltüntetett e-mail címre, illetve fax számra.

Ha a Közszolgáltatási Szerződésben rögzített adataiban bármely változás következik be, arról a Felhasználó haladéktalanul, de legkésőbb a változás bekövetkezésétől számított 30 napon belül köteles a Szolgáltatót vagy megbízottját írásban értesíteni.

III.11.4.2. A Szolgáltató által választható közlési módok

A Szolgáltató a Felhasználónak címzett írásbeli értesítések és jognyilatkozatok Felhasználóval történő közlése körében szabadon dönt abban a kérdésben, hogy az alábbi közlési módok közül melyiket alkalmazza:

- az értesítés, illetve a jognyilatkozat eredeti példányának személyes kézbesítéssel történő átadása a Szolgáltató által közvetlenül vagy megbízottja útján; vagy
- az értesítés, illetve a jognyilatkozat eredeti példányának vagy fénymásolatának postai kézbesítéssel történő továbbítása; vagy
- az értesítés, illetve a jognyilatkozat szkennelt másolatának e-mailben történő továbbítása az e-mail címmel rendelkező Felhasználó esetén; vagy
- az értesítés, illetve a jognyilatkozat másolatának faxon történő továbbítás a faxszal rendelkező Felhasználó esetén; vagy
- az értesítés vagy egyéb nyilatkozat eredeti példányának vagy fénymásolatának számlalevélben történő továbbítása; vagy
- értesítés a Felhasználók széles körét érintő tényekről, körülményekről, közleményekről, hirdetményekről a Szolgáltató honlapján, vagy az általa választott médiában.

III.11.4.3. A Felhasználó általi értesítésekre, jognyilatkozatokra vonatkozó szabályok

A Felhasználó Szolgáltatónak címzett írásbeli értesítéseket és jognyilatkozatokat a jelen üzletszabályzat kifejezett eltérő rendelkezése hiányában a jelen üzletszabályzatban feltüntetett elérhetőségeken keresztül juttathatja el a Szolgáltatónak.

III.11.4.4. Postai kézbesítésre vonatkozó szabályok

Szolgáltató jogszabály eltérő rendelkezése hiányában az alábbi szabályokat alkalmazza:

A Szolgáltató mindazon postai küldeményeket, amelyek tekintetében jogszabály a tértivevényes küldeményként történő kézbesítést kötelező szabályként nem írja elő, saját belátása szerint dönt abban a kérdésben, hogy az érintett küldeményt ajánlott küldeményként vagy ajánlott szolgáltatás és tértivevényes szolgáltatás nélküli egyszerű postai küldeményként adja-e postára.

A Felhasználó saját költségén köteles gondoskodni arról, hogy részére a postai küldemények kézbesíthetőek legyenek.

Az egyszerű postai küldeményeket (a számlák kivételével) a küldeménnyel megküldött levél keltezésének napját követő 8. napon kézbesítettnek kell tekinteni.

A Szolgáltató és megbízottja jogosult arra, hogy a Felhasználó részére kibocsátott számlákat egyszerű postai küldeményként adja postára azzal, hogy ilyen esetben a számlákat a Szolgáltató vagy a megbízottja számítógépes rendszerében rögzített postára adási dátum napját követő 5. munkanapon kell kézbesítettnek tekinteni.

Az ajánlott küldeményként postára adott küldeményeket a postára adást követő 5. munkanapon kell kézbesítettnek tekinteni; ebben az esetben a postára adás napját a Szolgáltató vagy megbízottja az ajánlott küldemények postára adásának nyilvántartására vezetett postakönyvével jogosult igazolni.

A Szolgáltató vagy megbízottja csak a jogszabályban kifejezetten meghatározott küldeményeket köteles a Felhasználó részére tértivevényes ajánlott küldeményként megküldeni.

Amennyiben a tértivevényes ajánlott küldemény Felhasználó részére történt kézbesítése azért volt sikertelen, mert a posta a küldeményt „az átvételt megtagadta” jelzéssel adta vissza a Szolgáltató vagy megbízottja részére, akkor a kézbesítés megkísérlésének napján kell kézbesítettnek tekinteni.

Ha a tértivevényes ajánlott küldemény kézbesítése azért volt sikertelen, mert a posta a küldeményt „nem kereste” jelzéssel adta vissza a Szolgáltató vagy megbízottja részére, akkor, - az ellenkező bizonyításig - a postai kézbesítés második eredménytelen megkísérlésének napját követő 5. munkanapon kézbesítettnek, a címzettel közöltnek kell tekinteni akkor is, ha a küldeményről, vagy annak tartalmáról a címzett ténylegesen nem szerzett tudomást.

III.11.4.5. E-mailben és faxon továbbított küldeményekre vonatkozó szabályok

Ha a Szolgáltatónak vagy megbízottjának a Felhasználó értesítési címeként telefax szám, illetve e-mail cím is rendelkezésre áll, a Szolgáltató a megadott telefax számra, illetve e-mail címre történő továbbítással is küldhet – a Felhasználó előzetes hozzájárulása esetén – küldeményeket a számlák és a kikapcsolás előtti utolsó írásbeli felszólítás kivételével.

Az e-mailben továbbított értesítés akkor tekinthető a Felhasználóval közöltnek az e-mailben szereplő időpontban, ha a kézhezvételt a Felhasználó kifejezetten írásban visszajelezte, kivéve, ha a Szolgáltató adott esetben erről ellenkezően rendelkezik.

A faxon továbbított értesítést a telefaxot küldő eszköz által a sikeres továbbítás tekintetében rögzített időpontban közöltnek kell tekinteni.

A Szolgáltató vagy megbízottja a faxon, vagy e-mail-ben továbbított értesítést a Felhasználó írásbeli kérésére ajánlott küldeményben is megerősíti.

III.11.4.6. A tudomásszerzés vélelmezett napja

A jelen üzletszabályzat kifejezett eltérő rendelkezése hiányában a Szolgáltató vagy megbízottja által a Felhasználóval közölt értesítéseket, illetve jognyilatkozatokat az alábbi közlési módok alkalmazása esetén az következőkben meghatározott időpontokban kell a Felhasználó által megismertnek tekinteni:

- személyes átadás esetén az átadás Felhasználó aláírásával igazolt napján;
- ajánlott küldeményként történő postai kézbesítés esetén a postára adás napját követő ötödik munkanapon azzal, hogy a postára adás napját a Szolgáltató vagy megbízottja az ajánlott küldemények postára adásának nyilvántartására vezetett postakönyvével jogosult igazolni;
- tértivevényes ajánlott küldemény kézbesítése azért volt sikertelen, mert a posta a küldeményt „az átvételt megtagadta” jelzéssel adta vissza a Szolgáltató vagy megbízottja részére, akkor a kézbesítés megkísérlésének napján;
- tértivevényes ajánlott küldeményként történő postai kézbesítés esetén az ellenkező bizonyításáig a postai kézbesítés a második eredménytelen megkísérlésének napját követő 5 munkanapon, akkor, ha a kézbesítés azért volt sikertelen, mert a posta a küldeményt „nem kereste” jelzéssel adta vissza a Szolgáltatónak – az ellenkező bizonyításáig – a címzettel közöltnek kell tekinteni akkor is, ha a küldeményről, vagy annak tartalmáról a címzett ténylegesen nem szerzett tudomást;
- e-mail útján történő továbbítás esetén az e-mail küldésének napján feltéve, hogy a kézhezvételt a Felhasználó kifejezetten e-mailben visszajelezte, kivéve, ha a Szolgáltató vagy megbízottja adott esetben erről ellenkezően rendelkezik;
- telefax útján történő továbbítás esetén a telefaxot küldő eszköz által a sikeres továbbítás tekintetében rögzített időpontban;
- honlapon történő közzététel esetén, a honlapon történt megjelenés napján;

A jelen üzletszabályzat kifejezett eltérő rendelkezése hiányában a Felhasználó által a Szolgáltatóval közölt értesítéseket, illetve jognyilatkozatokat a Szolgáltató általi iktatás napján kell megismertnek tekinteni.

IV. A bekötővezeték, a fogyasztásmérő, illetve a mérőhely kialakításának, a mellékvízmérő üzembe helyezésének, valamint bélyegzéssel és zárral való ellátásának részletes szabályai.

Szabályos közműhasználat minden olyan tevékenység, amely a jogszabályokban, illetve a Szolgáltató által kialakított szabályozásokban, a Szolgáltató és a Felhasználó között fennálló közszolgáltatási szerződésben, üzletszabályzatban és egyéb megállapodásokban rögzítetteknek megfelel.

Szabálytalan közműhasználat, minden olyan tevékenység, amely a jogszabályokban, illetve a Szolgáltató által kialakított szabályozásokban, a Szolgáltató és a Felhasználó között fennálló közszolgáltatási szerződésben, üzletszabályzatban és egyéb megállapodásokban rögzítetteknek nem felel meg:

- a fogyasztás mennyiségének megállapítását befolyásoló műszaki beavatkozások (pl.: fordítottan beépített mérő, a mérőt a Szolgáltató hozzájárulása nélkül kiszerelték, a mérés pontosságának zavarása, a Felhasználó csatlakozást létesít a Szolgáltató hozzájárulása nélkül, ivóvizet vételez a vízmérő előtt, a vízmérő megkerülésével vagy kiiktatásával, közkifolyóról történő illegális vízvételezés, tűzcsapról történő illegális vízvételezés. stb.)
- a hiteles mérésre bármilyen hatást gyakorol, szennyvízbekötést létesít a Szolgáltató hozzájárulása nélkül, és azon keresztül szennyvizet bocsát ki, vagy az ingatlanon keletkező szennyvizet más módon a szennyvízelvezető közműbe vezeti, a házi vízellátó rendszerből, vagy a Szolgáltató hozzájárulásával felszerelt locsolási vízmérőn vételezett vízből keletkezett szennyvizet a Szolgáltató hozzájárulása nélkül a szennyvízelvezető közműbe bocsátja,
- a szolgáltatás igénybevételének megállapíthatóságát, vagy az igénybevétel mennyiségének megállapítását bármilyen módon befolyásolja.
- a vízszolgáltatás közegészségügyi veszélyeztetése esetén, amennyiben felszólításra a Felhasználó annak megszüntetésére haladéktalanul nem intézkedik, a Szolgáltató az illetékes Népegészségügyi Szerv egyidejű értesítése mellett a szolgáltatást szünetelteti a veszélyeztetés megszüntetésének időpontjáig.
- a közegészségügyi veszélyeztetés lehetséges esetei, különösen: szennyezett akna, szennyezett vízmérőhely, vízbekötések és szerelvények rongálása, illegális vételezés, saját vízellátó rendszer összekötése közüzemi hálózattal, fagyott mérő.

Ha a vízmérő mérőszerkezetének rongálása, vagy a Felhasználó egyéb felróható magatartása miatt az igénybe vett víz mennyiségét méréssel nem lehet megállapítani, vagy a mérési eredményt nem lehet joghatással bíró mérési eredménynek tekinteni, az elszámolt víz mennyiségét a bekötési-, vagy mellékvízmérő névleges térfogatárama alapján, számítással kell meghatározni. Ebben az esetben az elszámolás időtartama nem haladhatja meg az évi 500 órát.

Vízmérő hiányában a bekötővezeték átmérőjéhez illeszkedő vízmérő névleges térfogatárama alapján történik a számítás.

A szerződésszegésből adódó károkért a szabálytalan közműhasználatra, szerződésszegésre vonatkozóan a Szolgáltató az üzletszabályzat 27. számú melléklete szerinti kötbért állapíthat meg a Vhr. 71. § (1) bekezdése szerint. A Felhasználó szerződésszegését a Szolgáltatónak kell bizonyítani.

Ha a Felhasználó a szabálytalan közműhasználat tényét vitatja, a Szolgáltató szakértői vizsgálatot a Magyar Mérnöki Kamara nyilvántartásában lévő szakértővel elvégeztetheti. Amennyiben a szakértői vizsgálat a szabálytalan közműhasználat tényét igazolja, akkor annak költségeit a Szolgáltató a Felhasználóra áthárítha tja.

IV.1. A bekötővezeték kialakításának részletes szabályai

IV.1.1. Víz- és csatorna bekötésre/átépítésre/rácsatlakozásra, a házi és csatlakozó víziközmű hálózatra vonatkozó tervezési közös szabályok

Vízbekötésekkel kapcsolatosan az MSZ 22115:2002 szabvány, a bekötő és házi vízvezeték épületen, építményen kívüli szakaszaira az MSZ-10-310:1986 szabvány, a házi vezeték épületen, építményen belüli szakaszaira az MSZ-04-132:1991 szabvány, a közmű- és egyéb vezetékek elrendezésére az MSZ 7487-2:1980 szabvány, MSZ EN 14154-2:2005+A2:2011 a vízmérők beépítés és használati feltételeire tartalmaz követelményeket a lakossági csatornabekötésre az MI-10-436-1988 irányelv ad útmutatás. A vezeték olyan elemeit, melyek mindhárom előírás szerint minősítendő, a szigorúbb minőségi előírásokat kell figyelembe venni. A bekötővezeték, a csatlakozó vezeték, továbbá a házi ivóvíz-vezeték épületen kívüli szakaszainak átmérőjét úgy kell meghatározni, hogy

- a mértékadó vízfogyasztás esetén a vízsebesség a 2,5 m/s értéket ne haladja meg,
- a vezetékben fellépő nyomásveszteség után is minden csapoló helyen legalább 0,05 MPa (0,5 bar) kifolyási nyomás legyen. A berendezési tárgyaknak 0,15 MPa (1,5) bar nyomás szükséges.
- a bekötővezeték átmérője min. DN 20 vagy ennél nagyobb legyen.
- A bekötővezeték a közcsőhálózatra merőleges, abban az esetben, ha közcsőhálózat nem párhuzamos a telekhatárral az ellátott ingatlanra közel merőleges legyen.
- Az ivóvízvezeték és a szennyvízcsatorna, vagy a szennyvíz nyomócső keresztezése esetén:
  - ha a szennyvízcsatorna mélyebben fekszik, mint az ivóvíz-vezeték, és a két vezeték közötti szintkülönbség 1,00 m-nél kisebb, a csatornát a keresztezési ponttól mindkét irányban 1-1 m hosszon minimum 10 cm vastag betonburkolattal vagy védőcsővel kell ellátni, ha pedig a szintkülönbség 0,5 m-nél kisebb, akkor az ivóvíz-vezetéken a keresztezési ponttól mért védőtávolságon belül csőkötés, szerelvény nem lehet és betonburkolattal vagy védőcsővel kell ellátni. A védőtávolságon belül bekötés nem létesíthető.
  - ha a szennyvízcsatorna magasabban fekszik, mint az ivóvízvezeték, a csatornát a keresztezési ponttól 2-2 m hosszon vízzáró védőcsőben, vagy fedett vasbeton vályúban kell elhelyezni.
- A bekötővezeték földtakarása legalább 1,20 m legyen. Ha ez nem biztosítható, gondoskodni kell a vezeték mechanikai védelméről és hőszigeteléséről, de a földtakarás ekkor is legalább 0,80 m legyen.
- A bekötővezeték elzárást a közterületen kell megoldani, ha:
  - a vízmérő hely épületen belül kerül,
  - zártsorú beépítés esetén a vízmérőakna kapubejáróba kerül,
  - DN 50 vagy ennél nagyobb átmérőjű bekötővezeték 3,0 m-nél jobban megközelíti az épületet vagy az épület alapját,
- Az elzáró szerelvény DN 25 mm vízmérő és DN 40 mm bekötővezeték átmérőig gömbcsap, e felett csak lassú nyitásra módot nyújtó szerelvényt szükséges beépíteni.

- A házi ivóvízvezetékbe a vízmérőhelyen, közvetlenül a vízmérőt követő elzáró után visszacsapó szelepet és golyóscsappal vagy szeleppel zárható ürítő csonkot kell beépíteni.
- Bekötő és házi vízvezeték magánvezetékkel nem kapcsolható össze.
- Bekötővezetékre épületet, építményt telepíteni tilos!

IV.1.2. Víz- és csatorna bekötésre/átépítésre/rácsatlakozásra, a házi és csatlakozó víziközmű hálózatra vonatkozó kialakításának közös szabályai

- A bekötéshez/átépítéshez/rácsatlakozáshoz tervjóváhagyás alapján vízmérőakna/tisztító-, ellenőrzőakna kiépítése vagy megléte szükséges, melyet az igénylő feladata megépíteni/megépíttetni. Szabványos kialakítására mintát talál a VB-01-től VB-06-ig valamint SZB-01, SZB-02 és SZB-03, SZM-01 és SZM-02 számú tervmellékletekben.
- A bekötés építéséhez szükséges földmunkát és helyreállítást a Felhasználó saját költségére végzi/végezteti. Közterületi földmunkák megkezdése csak érvényes közterület-bontási engedély és Szolgáltató által jóváhagyott terv birtokában lehetséges. A bontási engedélyt az érintett terület tulajdonosa, kezelője, illetve fenntartója adja ki.
- Bekötést általában a Szolgáltató évente április 1 - október 15 közötti időszakban végez. A megjelölttől eltérő időpontban a Szolgáltató az időjárási viszonyoktól függően, az igénybejelentővel egyeztetett feltételekkel a bekötést a Szolgáltató elvégezheti.
- (2017. 09. 01-ig) A kiásott, nyílt és biztonságos munkavégzésre alkalmas munkaárokban a bekötővezeték kiépítését, fertőtlenítését, a helyszíni szemlét, a nyomáspróbát, a működőképességi és vízzárósági próbát, a geodéziai bemérést és a vízmérési helyen a bekötési vízmérő beszerelését a Szolgáltató vagy az általa megbízott vállalkozó végzi, amelynek megvalósítása nem lehet későbbi, mint a munkaárok rendelkezésre állásának bejelentését követő 30. nap. Ezek költségét, illetve díját az igénybejelentő köteles megelőlegezni, kivéve, ha jogszabály alapján mentesül a költség és díj megfizetése alól.
- (2017. 09. 01-től) A kiásott, nyílt és biztonságos munkavégzésre alkalmas munkaárokban a bekötővezeték kiépítését, fertőtlenítését, a helyszíni szemlét, a nyomáspróbát, a működőképességi és vízzárósági próbát, a geodéziai bemérést és a vízmérési helyen a bekötési vízmérő beszerelését a Szolgáltató, az általa megbízott vállalkozó vagy az Igénybejelentő által kiválasztott, a kivitelezési jogosultsággal rendelkező vízszerelők nyilvántartásában szereplő személy végzi, amelynek megvalósítása nem lehet későbbi, mint a munkaárok rendelkezésre állásának bejelentését követő 30. nap. Ezek költségét, illetve díját az igénybejelentő köteles megelőlegezni, kivéve, ha jogszabály alapján mentesül a költség és díj megfizetése alól. A Szolgáltató köteles az Igénybejelentővel és az általa megbízott vízszerelővel együttműködni. Amennyiben nem a Szolgáltató építi ki az ivóvíz bekötővezetéket, akkor a kivitelezést végző köteles a biztonságos rákötés szakszerű kivitelezéséhez szükséges többlet vezeték hosszat biztosítani.
- A kivitelezést követően a nyíltárkos geodéziai bemérés elkészítése kötelező a hálózatba bekötést kezdeményező költségére. Amennyiben a Szolgáltató építi ki a bekötővezetéket, akkor a geodéziai bemérésről a Szolgáltatónak kell gondoskodnia jogosultsággal rendelkező szakemberrel. Amennyiben nem a Szolgáltató építi ki a

bekötővezetéket, akkor a geodéziai bemérést a kivitelezést végző az egységes elektronikus közműnyilvántartásról szóló 324/2013. (VIII. 29.) Korm. rendelet 5. melléklet alapján köteles elvégezni/elvégeztetni, és az erre vonatkozó bemérési dokumentációt átadni a Szolgáltatónak az üzembehelyezést megelőzően. A geodéziai bemérést a 324/2013. (VIII. 29.) Korm. rendeletben meghatározott jogosultsággal rendelkező végezheti a jogszabályban foglalt módon. A nyíltárkos geodéziai bemérés időpontjáról 2 munkanappal megelőzően írásban a Szolgáltatót tájékoztatni kell.

- A Szolgáltató a Felhasználó vízmérőjét vagy a szennyvíz-mennyiségmérőjét műanyagzárral ellátja el, és jogosult ellenőrizni azok szabályszerű működését, illetve szennyvíz mennyiségmérő esetében annak üzemeltetését.
- Az ivóvíz közműhálózatba kapcsolt házi ivóvízhálózatot helyi (egyedi) vízbeszerzéshez (házi kúthoz) kapcsolt vezetékkel (hálózattal) összekötni tilos! Az ebből adódó esetleges közegészségügyi és járványügyi és egyéb károk elhárításának költségei az érintett Felhasználót terhelik.
- Bekötéskor/átépítéskor/rákötéskor a helyszínen rögzített adatok (vízmérő gyári száma, típusa, mérő állása, hitelesítési ideje, záró plombák sorszáma, teljesítésigazolás, egyéb megjegyzés) valódiságának elismerése formanyomtatványon (3. és 14. vagy 16. vagy 17. számú melléklet), a Szolgáltató megbízottjának, illetve a Megrendelőnek aláírásával történik.
- Szolgáltató amennyiben a fentiekben foglaltaktól eltérő beépítést vagy más, üzembe helyezést gátló körülményt állapít meg, az üzembe helyezést megtagadhatja, és azt a hozzájárulásban foglalt feltételek teljesítéséhez, az akadályok megszüntetéséhez kötheti.
- A Szolgáltató hozzájárulása nélkül végzett bekötés esetén az építtetőt a Szolgáltató a jogkövetkezményekre történő figyelemfelhívással egyidejűleg, a tudomásszerzést követő 5 napon belül írásban, igazolható módon felszólítja a létesítmény szükség szerinti átalakítására, ha azzal a bekötés műszaki szempontból alkalmassá válik, és a víziközmű-szolgáltatás biztosításának egyéb akadálya nincs.

IV.1.3. Az egyes víziközművek bekötésre/átépítésre/rácsatlakozásra, a házi és csatlakozó víziközmű hálózatra vonatkozó speciális szabályok

IV.1.3.1. Vízbekötés/átépítés

- Közüzemi rendszeren történő vízbekötés/átépítés gerinchálózatra történő csatlakoztatását közegészségügyi és járványügyi szempontokra tekintettel az igénylővel előre egyeztetett időpontban a kizárólag a Szolgáltatóilletékes munkatársai megrendelés alapján végzik el.
- A bekötővezeték és tartozékai, amelyek a vízzel érintkeznek, csak ivóvíz-ellátási célra Országos Tisztifőorvosi Hivatal által engedélyezett anyagokból készülhetnek.
- A bekötés-szerelési munka elkészítését követően a vízvezetékeket csak nyomáspróba és fertőtlenítés után szabad üzembe helyezni. A nyomáspróba és fertőtlenítés végrehajtására az MSZ-10-310:1986 tartalmaz követelményeket, melyeket be kell tartani.

- A bekötés feltétele, hogy a házi ivóvízhálózat a bekötővezeték felöl az első vízvételezési helyig, illetve a vízvételezési hely már üzemképes legyen.

IV.1.3.1.1. Új vízbekötés létesítése legfeljebb 32 mm átmérőig (2017. 09. 01-től)

Az ivóvíz-bekötővezeték kiépítésére, fertőtlenítésére, a helyszíni szemlére, a nyomáspróbára, a geodéziai bemérésre és a vízmérési helyen a bekötési vízmérő beszerelésére az Igénybejelentő – Szolgáltató helyett – a kivitelezési jogosultsággal rendelkező vízszerelők nyilvántartásában szereplő személynek is megbízást adhat. A kivitelezési jogosultsággal rendelkező vízszerelők nyilvántartását a Műszaki Biztonsági Hatóság vezeti. A Szolgáltató köteles az igénybejelentővel, valamint az igénybejelentő által megbízott kivitelezési jogosultsággal rendelkező személlyel együttműködni.
Amennyiben a kivitelezési jogosultsággal rendelkező vízszerelő kivitelezésében valósul meg a bekötő vezeték kiépítése, úgy a bekötés részét kell képezze a tervben jóváhagyott vízmérő szabványos beépítése is. A gerinchálózatra történő csatlakoztatás megrendelésének előfeltétele az igénybejelentő vagy az általa meghatalmazott személy nyilatkozattétele (ennek hiányában a Szolgálató által becsült összeg) az elvégzett munka nettó költségére vonatkozóan, továbbá a gerinchálózatra történő csatlakoztatás és a plombázás díjának megfizetése. Ezt követően a Szolgáltató a helyszínen elvégzi a kiépített bekötő vezeték ívóvíz gerinchálózatra történő csatlakoztatását. Gerinchálózatra történő csatlakoztatást követően 5 munkanapon belül köteles az igénybejelentő vagy a kivitelező nyíltárkos geodézia bemérést elvégeztetni, a Szolgáltatónál az üzembehelyezési eljárást kezdeményezni, melynek során köteles a kivitelezéshez kapcsolatos összes dokumentációt – különös tekintettel a nyíltárkos geodéziai bemérésre – a Szolgáltató részére átadni. A fentiek teljesítésekor a bekötővezeték műszaki átadás-átvétel időpontjában (üzembehelyezés) a felek megegyeznek.

IV.1.3.3. Szennyvízbekötés/átépítés/rákötés

- Az OTÉK 77. § (1) alapján „az építmény csatornahálózatát úgy kell megvalósítani, hogy az építménybe szennyvíz-, vagy csapadékvíz-visszaáramlás ne keletkezzék”.
- Szolgáltató kivitelezése esetén a Felhasználó költségére a Szolgáltató a bekötővezeték kiépítését, a közcsatornára való csatlakoztatást, az ágyazatkészítést végzi el.
- Közüzemi szennyvíz elvezető hálózatra csatlakozó bekötővezeték idegen kivitelező által történő kiépítése csak szakfelügyelet mellett, a Szolgáltatónál rendszeresített és elfogadott anyagokból végezhető. A szakfelügyeletet a Szolgáltatónál kell írásban megrendelni (9. számú melléklet).
- A közcsatornára való csatlakoztatást kizárólag a Szolgáltató szakemberei végezhetik megrendelő alapján (15. számú melléklet).
- A bekötőcsatorna közcsatornára csatlakozása előtt a korábban használt házi szennyvízkezelő (derítő akna) berendezést a házi csatornahálózatból ki kell iktatni.
- Azokon a területeken, ahol elválasztott rendszerű csatornahálózat van, ott a csapadékvizet szennyvízcsatornába vezetni tilos.
- A bekötés-szerelési munka elkészítése, valamint a vízzárósági, kényszeráramlású rendszer esetén a működőképességi próba elvégzése után a bekötővezeték üzembe helyezhető. A vízzárósági, kényszeráramlású rendszer esetén a működőképességi próba eredményét írásban rögzíteni kell.

- Szolgáltató a vízzárósági próba és működési próba elvégzését saját hatáskörébe vonhatja, a vízzárósági próba vonatkozásában, amennyiben azt műszaki körülmények indokolják, saját hatáskörében engedményt tehet.

IV.1.3.1.1. Új szennyvízbekötés létesítése legfeljebb 160 mm átmérőig (2017. 09. 01-től)

A szennyvíz-bekötővezeték létesítésére, annak a már üzemeltetett szennyvíztörzshálózatra való bekötésére, a helyszíni szemlére, a nyomáspróbára, a működőképességi és vízzárósági próbára, a geodéziai bemérésre az igénybejelentő – a Szolgáltató helyett – a kivitelezési jogosultsággal rendelkező vízszerelők nyilvántartásában szereplő személynek is megbízást adhat. A kivitelezési jogosultsággal rendelkező vízszerelők nyilvántartását a Műszaki Biztonsági Hatóság vezeti. A Szolgáltató köteles az igénybejelentővel, valamint az igénybejelentő által megbízott kivitelezési jogosultsággal rendelkező személlyel együttműködni.
Amennyiben a szennyvízbekötés kiépítését nem a Szolgáltató végzi, akkor az igénybejelentő által megbízott kivitelezési jogosultsággal rendelkező kivitelező köteles a Szolgáltató szakfelügyeletét megrendelni a gerinchálózatra történő csatlakozás elkészítésének idejére a kivitelezés megkezdése előtt. Gerinchálózatra történő csatlakoztatást követően 5 munkanapon belül köteles az igénybejelentő vagy a kivitelező nyíltárkos geodézia bemérést elvégeztetni, a szakfelügyelet díj befizetését igazolni, a Szolgáltatónál az üzembehelyezési eljárást kezdeményezni, melynek során köteles a kivitelezéshez kapcsolatos összes dokumentációt – különös tekintettel a nyíltárkos geodéziai bemérésre, az igénybejelentő vagy az általa meghatalmazott személy nyilatkozattételére (ennek hiányában a Szolgálató által becsült összeg) elvégzett munka nettó költségére vonatkozóan – a Szolgáltató részére átadni. A fentiek teljesítésekor a bekötővezeték műszaki átadás-átvétel időpontjában (üzembehelyezés) a felek megegyeznek, melynek során rögzítésre kerül a bekötési vízmérő állása.

IV.2. Mérőhely kialakításának részletes szabályai

IV.2.1. Mérőhely kialakításnak tervezési, kivitelezési szabályai

A vízmérőhelyet úgy kell kialakítani, hogy a vízmérő és a szerelvények hozzáférhetősége, leolvashatósága, cserélhetősége a munkavédelmi előírásoknak megfelelő módon biztosított, továbbá a mérő fagy, vízelöntés és rongálás elleni védelme megoldott legyen az MSZ-04-901:1989, az MSZ-04-903:1989, és az MSZ-04-904:1989 előírásainak figyelembevételével.

A bekötési vízmérő helyet önálló aknában kell kialakítani a telekhatárt követően. Amennyiben ez nem megvalósítható műszaki vagy egyéb okból és csak közterületen helyezhető el a mérőhely, úgy a közterület fenntartó engedélye szükséges.

Önálló aknát, illetve mérőhelyet az VB-01-től VB-06-ig; SZB-01-től SZB-03-ig; SZM-01 és SZM-02 számú tervmelléklet szerinti módon javasolt műszakilag kialakítani.

Minden esetben a vízmérő/tisztító/ellenőrző aknának ki kell elégíteni a következő követelményeket:

- Az akna betonból, vasbetonból, téglából vagy műanyagból épüljön.
- Az aknát az ingatlanon úgy kell elhelyezni, hogy az akna falának külső síkja és a telekhatár közötti távolság legfeljebb 0,5 m legyen.
- Az akna oldalfalának és födémének statikai kialakítása a várható legnagyobb terhelés elviselésére alkalmas legyen.

- Az aknafedlapnak a várható legnagyobb terhelés elviselésére alkalmasnak kell lennie.
- Az aknafedlap balesetmentesen 1 fő által mozdítható legyen, súlya maximum 25 kg.
- Mászható akna esetén a födémnyílás egyik mérete sem lehet 60 cm-nél kisebb.
- A mászható aknába az MSZ 15670:1989 szerinti hágcsót vagy létrát kell beépíteni.
- Amennyiben a várható legmagasabb talajvízszint az akna fenékszintjét meghaladja, az akna vízzáróságát biztosítani kell, továbbá szükséges az aknát felúszás ellen méretezni (szükség esetén felúszás ellen le kell terhelni).
- Aknára épületet, építményt telepíteni tilos!

IV.2.2. Az egyes víziközművek mérőhelyének kialakítására vonatkozó speciális szabályok

IV.2.2.1. Vízmérőhely kialakításnak szabályai

Minden esetben a vízmérőaknának ki kell elégíteni a következő követelményeket:

- A vízmérőhelyet az ingatlanoknak a bekötést lehetővé tevő ivóvízhálózatot magában foglaló, közterület felé eső 1 méteres sávjában kell kialakítani. Úszótelkes, telekhatáron kialakított zártsorú beépítés esetén vagy műszakilag indokolt esetben a vízmérőhely épületen belüli közös helyiségben, faliszekrényben, - más megoldás hiányában - közterületen is kialakítható. Közterületi elhelyezés esetén a vízmérőhelyet a Szolgáltató - a közterületen tulajdonosi jogokat gyakorló személy hozzájárulása alapján - jelöli ki.
- A vízmérőhely aknáját az ingatlanon úgy kell kialakítani, hogy védve legyen az elárasztástól és csapadékvíztől,
- Az akna mérete tegye lehetővé a vízmérő és a szükséges szerelvények elhelyezését, az aknába való lejutást és a biztonságtechnikai szempontból megfelelő munkavégzést. A mászható akna téglalap alaprajzú, alaprajzi bel mérete legalább 1,00 x 1,20 m, belmagassága legalább 1,20 m.
- Ha a várható legmagasabb talajvízszint az akna fenékszintjét 0,5 m-nél jobban nem közelíti meg, a fenéklemezben kaviccsal kitöltött szivárgót kell kialakítani
- Ha mérőhely aknában nem alakítható ki, úgy annak épületen belüli kialakítása csak a Szolgáltató hozzájárulásával és előírásai alapján valósítható meg. Bekötési vízmérőt az alapkitörés belső síkjától mérve legfeljebb 1,50 m távolságra kell elhelyezni. A vízmérőt a helyiség padlóvonala felett legalább 30 cm, vízszintes beépítés esetén legfeljebb 1,30 m tengelymagassággal, függőleges beépítés esetén legfeljebb 1,50 m lehet. Függőleges beépítés esetén olyan vízmérőt kell beépíteni, amely ebben a pozícióban legalább „B”, vagy MID méréspontossági elv szerint „R≥80” pontosságú legyen. Biztosítani kell, a mérő hozzáférhetőségét, leolvashatóságát, cserélhetőségét, fagy, vízborítás és rongálás elleni védelmét.

Kivételt képeznek azok a műanyag aknák, amelyekből a flexibilis műanyagcső révén a mérő- és a csatlakozó szerelvények üzemszerű állapotban is kiemelhető. Az előre gyártott aknák rendelkezzenek a jogszabály szerinti alkalmazási engedéllyel.

Az ingatlanon belül locsolási célú vízfelhasználást regisztráló vízmérőt a bekötési vízmérőt követően egy aknában a műszaki szempontoknak megfelelően kell elhelyezni, így nem követelmény az önálló mérőakna kialakítása. Amennyiben az előzőekben foglaltak nem teljesíthetők, úgy a meglévő vízmérőakna mellé kell elhelyezni a mérőt, műszakilag megfelelő módon.

Azon fogyatékkal élő lakossági Felhasználó, aki az üzletszabályzat 37. számú melléklet *A)* része szerint az általánostól eltérő, de műszaki-biztonsági előírásoknak megfelelő mérőhely kialakítást kérelmezte és ezen igényét a benyújtott okiratok alátámasztják, valamint az elbírálást követően a nyilvántartásban történő felvétele megtörtént, annak a Szolgáltató az esetleges műszaki beavatkozásokat – a Felhasználó költségére – harminc napon belül megkezdi.

IV.2.2.2. Tisztító/ellenőrző akna kialakításának szabályai

A szennyvízcsatorna bekötések tervezésénél és megvalósításánál az alábbi előírásokat kell betartani:

- szennyvizet csak tisztító aknán keresztül lehet a közcsatornára rákötni,
- a tisztító aknát a telekhatáron belül, attól maximum 1 méterre kell elhelyezni,
- az akna átmérője legalább min.160 mm legyen,
- egy telekről egy szennyvízcsatorna kivezetést lehet készíteni,
- a szennyvíz bekötőcsatorna átmérője min. 125 mm,
- a telekhatáron kialakítandó tisztító akna maximális fenékmélysége 1,2 m lehet, ha ennek egyéb műszaki akadálya nincs (pl. közműkeresztezések miatt),
- ha a tisztító akna fenékszintje mélyebbre kerül, mint 1,2 m, akkor a házi csatorna helyszínrajzát a tervdokumentációhoz mellékelni kell,
- gravitációsan csak terepszint feletti helyiségekben keletkező szennyvizek vezethetők a telekhatáron megépített tisztító aknába,
- terepszint alatti létesítményekben, helyiségekben keletkező szennyvíz elvezetése esetén a Szolgáltató által elfogadott műszaki megoldás (házi átemelő) alkalmazása szükséges. Az esetleges szennyvíz elöntésekből származó károkért a Szolgáltató nem vállal felelősséget, amennyiben a Felhasználó a fent említett műszaki megoldást nem alkalmazza.
- A fedlapszint alatti szifonszinttel rendelkező lefolyók esetén a Felhasználónak az ingatlan elöntés elleni védelmét visszaáramlás elleni műszaki védelem (pl.: visszacsapó szelep) beépítésével kell biztosítania.
- Nem lakossági Felhasználók esetében a nyomott szennyvízrendszerbe történő szennyvíz bebocsátásnál, szennyvízmennyiség mérő, valamint mintavételi csap beépítése kötelező.

IV.3. Fogyasztásmérők beépítésére vonatkozó részletes szabályok

A felhasználási hely fogyasztásának mérésére, az víziközmű hálózatba beépített – az áramló víz mennyiségének meghatározására szolgáló – hitelesített mérőeszközt kell felszerelni.

A mérőeszköz tulajdonosa a kezelésében lévő vízmérőnek a mérésügyi jogszabályokban előírt időszakos hitelesítéséről, cseréjéről saját költségén köteles gondoskodni, a mérésügyről szóló 1991. évi XLV. törvény végrehajtásáról rendelkező, 127/1991. (X.9.) Korm. rendeletben meghatározott hitelességi időn belül.

- bekötési és törzshálózati A hitelesítés hatálya 8 év.
- mellékvízmérő elszámolásra A hitelesítés hatálya 8 év.
- telki A hitelesítés hatálya 8 év.

A szennyvízmennyiség mérő esetében a hitelesítési/kalibrálási szabályok megegyeznek a bekötési és törzshálózati mérőkre vonatkozó mindenkori mérésügyi jogszabályokban foglaltakkal.

A víziközmű hálózatban, valamint a csatlakozó házi ivóvíz- és szennyvízhálózatba beépített fogyasztásmérő típusai lehetnek:

ivóvízmérő: bekötési vízmérő, átadási vízmérő, ikermérő, mellékmérő, locsolási vízmérő, törzshálózati vízmérő,
szennyvízmennyiség-mérő: közműves szennyvízmennyiség-mérő, átadási szennyvízmennyiség-mérő, szennyvízmennyiség meghatározására szolgáló telki vízmérő.

- A beépítésre kerülő vízmérő méretét és típusát a várható mértékadó vízigények és a bekötési terv alapján a Szolgáltató hagyja jóvá.
- Kiválasztásánál figyelembe veendő főbb szempontok:
  - a várható térfogatáramok,
  - a mérendő víz hőmérséklete,
  - a rendelkezésre álló átlagos hálózati nyomás,
  - a víz fizikai és kémiai jellemzői,
  - a vízmérő utáni nyomásesés,
  - a vízmérő alkalmassága a beépítési követelményeknek.

A Felhasználó szokásainak megváltozása miatt lecsökkent/növekedett vízigényére hivatkozva – költség ellenében – kérheti az átépítést a Szolgáltatótól, hogy az új vízfelhasználáshoz igazodó vízmérőt építsen be. A vízmérő szakszerű beépítésének érdekében adott esetben a bekötővezeték átépítése is szükséges.

Helyi (egyedi) vízbeszerzésből származó víz közcsatornára vezethetőség feltétele hiteles/kalibrált mérőberendezés beépítése, a Vhr. 63.§ alapján.

Szennyvízmérő és telki vízmérő beépítésére vonatkozó előírásokat a Vhr. és az Üzletszabályzatunk tartalmazza.

IV.3.1. Fogyasztásmérők beépítésére vonatkozó speciális szabályok

Az alábbi pontokban rögzített kritériumok teljesítése esetén a Szolgáltató a telepítéshez a szükséges hozzájárulást megadja.

IV.3.1.1. Vízmérő (bekötési-, mellék-, locsoló-, telki vízmérő) beépítési követelmények:

- Biztosítani szükséges a mérő előtt min. 3xDN egyenes szabad csőszakaszt, illetve a mérő után a min. 2xDN szabad egyenes csőszakaszt, amennyiben a gyártó által kiadott műbizonylat mást ír elő, akkor azt kell figyelembe venni.
- A beépítés helyzete, iránya feleljen meg a vízmérő jellemzőinek. A bekötési-, telki-, mellék- és locsoló vízmérő elhelyezését csak vízszintesen – úgy, hogy a számlálómű vízszintes helyzetben, a számláló felülről leolvasható legyen – lehet beépíteni.
- A vízmérő könnyen hozzáférhető legyen leolvasás, karbantartás, kiszerelés szempontjából.
- A vízmérő olyan helyre történő beépítése esetén, ahol várhatóan az ivóvíz mechanikai szennyeződése oly mértékű, hogy a gyárilag beépített szűrő nem nyújt elegendő védelmet, abban az esetben a vízmérő elé szűrőt kell beépíteni,
- A beépítés során kiemelten kell kezelni, hogy az áramlás útjában semmilyen belógó tömítés ne legyen.
- A vízmérőn az esetleges visszaáramlást visszacsapó szelep beépítésével kell elkerülni.
- A locsolóvíz mérésére – külső környezeti körülmények miatt – kizárólag aknában elhelyezhető vízmérő szerelhető fel.
- Megfelelő óvintézkedést kell hozni a vízmérő olyan sérüléseinek megakadályozására, amelyeket a kedvezőtlen hidraulikai jelenségek okozhatnak (kavitáció, vízlengés, vízütés, leürült vezeték hirtelen feltöltődéséből bekövetkezett a bezárt levegő által a vízmérő megszakadását, túlzott igénybevételét okozó hatás).
- A vízmérő védve legyen a beépítési hely környezetéből származó rázkódás és vibráció okozta igénybevétel sérülés kockázatától.
- A vízmérő védve legyen a külső környezet korróziós hatásától, a víz és a környező levegő szélsőséges hőmérsékletének hatására létrejövő sérülésveszélytől.
- A mérőt semmilyen elektromos vagy mágneses tér hatásának nem szabad kitenni.
- Mellék-, illetve locsolóvízmérőnek az adott beépítési pozicióban legalább "B" pontossági osztálynak, vagy 2016, január 01-től érvényes jogszabályi előírásnak megfelelően teljes körben kötelezően alkalmazandó MID méréspontossági elv szerint R≥80 (Q1/Q3≥80) átfogási értéknek kell megfelelnie
- A bekötési-, törzshálózati-, telki-, mellék- és locsolómérők esetén a mérőszakasz kiépítésénél követendő elv, hogy a beépített mérő által garantált legmagasabb pontossági osztályú mérés legyen megvalósítható. Vagyis, ha egy mérő a hitelesítési előírás szerint vízszintes tengely mellett fedlappal felfelé mér a legpontosabban, akkor a mérő csak így építhető be.

IV.3.1.2. Szennyvízmérő beépítési követelmények:

A szennyvízmérő beépítésének követnie kell:

- a mérés műszaki elvét (teltszelvényű mérés, nem teltszelvényű mérés, mérőcsatornás mérés);

- a beépítendő szennyvízmennyiség-mérő működésének műszaki elvét;
- a mérési tartományt; mérési pontosságot,
- az indulási érzékenységet;
- a mért közegre vonatkozó minőségi mutatókat;
- a gyártó által megadott mérési közegre vonatkozó kötelmeket, pontossági feltételeket, a mérés elve alapján a közeg minőségére vonatkozó kizáró tényezőket;
- a mérő kalibrálásáról készült jegyzőkönyvet, vagy bizonyítványt;
- a gyártó által megadott beépítési kötelmeket;
- a mérőszakasz üzemképességének kritériumait;
- a mérési adatok megjelenítésének módját, pontosságát, dimenzióját, kijelezhető maximális integrált értékét;
- a mérőhelyet úgy kell kialakítani, hogy az elektromos ellátása ne legyen megszakítható, valamint a mérő kijelzőjét külön szekrényben kell a felszín felett elhelyezni;
- amennyiben a méréshez, a mért értékek kinyeréséhez segédenergia szükséges, a segédenergia mindenkori meglétének igazolhatóságát, a mérőeszköz minden körülmények közötti működésének, a mért értékek leolvashatóságának igazolhatóságát;
- a mérőrendszer plombálhatóságát, minden egység működőképességének igazolhatóságát;
- karbantartási követelmények (műszerre vonatkozóan).

IV.4. A telki- és mellékvízmérő üzembe helyezésének részletes szabályai

Az igénybejelentés és a Közszolgáltatási Szerződés megkötését követően az elkülönített vízhasználat valamint a szennyvíz mennyiségének meghatározására szolgáló telki vízmérőn mért vízmennyiség mérésére szolgáló vízmérőre vonatkozó üzembe helyezés szabályai megegyeznek a „Külső megrendelésre történő plombázás részletes szabályai”-nál bemutatott eljárással.

IV.5. A bélyegzéssel és zárral való ellátásának részletes szabályai

IV.5.1. Szolgáltató feladatkörébe tartozó plombázás részletes szabályai

Üzemelő közüzemi ivóvízhálózatra történő csatlakozást, bekötési vízmérő felszerelést, cserét, leszerelést kizárólag a Szolgáltató végezheti.

A fogyasztásmérő üzembe helyezéskor a Szolgáltató illetéktelen beavatkozás, leszerelés megakadályozása céljából sorszámozott plombával vagy záró bélyeggel látja el a mérőt.

Amennyiben fogyasztásmérőt követő (belső) elzáró cseréje, javítása, a felszerelt plomba, zár felbontásával jár, a Felhasználónak a Szolgáltató felé 24 órán belül be kell jelenteni, hogy a Szolgáltató a megbontott plombát pótolhassa.

A Szolgáltató az üzletszabályzatban meghatározott mértékű kötbért érvényesít, amennyiben a Felhasználó a műszaki zárak, vagy plomba hiányát a Szolgáltatónak nem jelentette be.

Továbbá a Szolgáltató jogosult a víziközmű-szolgáltatás felfüggesztésére, amennyiben az Üzletszabályzat III.7. pontja szerint megállapítható a Felhasználó szerződés szegése.

Nem hivatkozhat a Szolgáltató a Felhasználónak a fogyasztásmérő államegóvásával kapcsolatos kötelezettsége megszegésére vagy a fogyasztásmérő leszerelését megakadályozó zár vagy plomba sérülésére, ha a Szolgáltató nem tudja bizonyítani, hogy fogyasztásmérőt sérülésmentes állapotban, a Vhr.-ben, valamint e szabályzatban meghatározott módon adta át a Felhasználónak, vagy ha a fogyasztásmérő nem a Felhasználó kizárólagos őrizetében van.

IV.5.2. Külső megrendelésre történő plombázás részletes szabályai

Az elszámolás alapját képező fogyasztásmérő (víz-, szennyvízmérő) beépítése, felszerelése, cseréje esetén a fogyasztásmérőt üzembe kell helyezni, és az illetéktelen beavatkozás, leszerelés megakadályozása céljából plombával vagy záró bélyeggel kell ellátni. Az üzembe helyezésről, valamint a plombával vagy záró bélyeggel való ellátásról a Szolgáltató vagy megbízottja gondoskodik a Felhasználó megrendelésére és költségére.

A Felhasználó a Szolgáltató Ügyfélszolgálati Irodájában személyesen megrendelheti a beépített, felszerelt, lecserélt fogyasztásmérőjének plombázását. A plombálás megrendelésekor a leszerelt mérő adatai az „1. számú betétlap”-on rögzítésre kerülnek és ezzel egyidejűleg a mérőről digitális fénykép felvétel készül. A díj megfizetését követően a Szolgáltató Ügyfélszolgálata időpontot egyeztet a Felhasználóval.

Szolgáltató munkatársai az Ügyfélszolgálati Irodától kapott plombálási lista alapján a leegyeztetett időpontban felkeresik a Felhasználót:

- meghiúsult munkavégzés esetén (pl.: a Felhasználó nem tartózkodik otthon, csengő nem jó, stb.) új időpont kérésére van lehetőség az Ügyfélszolgálati Irodán. A Felhasználó hibájából igazolható módon kétszeri megkeresésre meghiúsult munkavégzés esetén a Szolgáltató közvetlen elszámolást keletkeztető, az elkülönített vízhasználatra kötött Közszolgáltatási Szerződést felbontja;
- amennyiben a fogyasztásmérő beépítése műszaki okból nem felel meg az üzletszabályzat IV.3.1.1. pontjában meghatározott beépítési követelményeknek, a plombázás nem végezhető el. Ilyenkor a Felhasználó a hiba kijavítását követően az Ügyfélszolgálat Irodán plombázásra új időpontot kell, hogy egyeztessen;
- sikeres bejutás esetén a felszerelt fogyasztásmérő(k) ellenőrzését követően (pl.: helyes irány, tömítettség stb.) a plombálást elvégzi. A helyszínen rögzített adatok (vízmérő(k) gyári száma, típusa, pontossági besorolása, mérő állása, hitelesítési ideje, záró plombák sorszáma, egyéb megjegyzés) valódiságának elismerése, az 1. számú betétlap a Szolgáltató képviselőjének vagy annak megbízottjának, illetve a Megrendelő vagy annak megbízottjának aláírásával történik, melynek egy vagy két példánya a Felhasználó részére átadásra kerül. A betétlapon az aláírás esetleges megtagadásának tényét is rögzíteni kell. A plombálással egyidejűleg a mérő állapotáról és az illetéktelen beavatkozás, leszerelés megakadályozása céljából elhelyezett plombáról vagy záróbélyegről a helyszínen digitális fényképfelvétel is készül.

V. Víziközmű-szolgáltatás szüneteltetése iránti kérelem részletes szabályai

A víziközmű-szolgáltatás szüneteltetése a vízmérő berendezés kiszerelésével és/vagy az ivóvíz-bekötővezeték lezárásával, a szennyvíz-bekötővezeték elzárásával és a szennyvíz-bekötővezeték folytonossági kapcsolatának a megszüntetésével történik.

A víziközmű-szolgáltatás szüneteltetését – ha közműves ivóvízellátás, valamint szennyvízelvezetés és -tisztítás is fennáll a felhasználási helyen – a víziközmű-szolgáltatási ágazatokra együttesen is lehet kezdeményezni.

A Felhasználó a Szolgáltatónál írásban és Ügyfélszolgálati irodánkban személyes nyilatkozatával (19. számú melléklet) kezdeményezheti a víziközmű-szolgáltatás szüneteltetését.

A víziközmű-szolgáltatás a Felhasználó kérésére legfeljebb 1 év időtartamra szüneteltethető, az alábbi feltételek együttes fennállása esetén:

- a felhasználási hely tulajdonosának hozzájárulásával, amennyiben az nem azonos a Felhasználóval;
- a Felhasználó írásban nyilatkozik, hogy a felhasználási helyet átmenetileg nem használja és rendszeres emberi tartózkodás nincs, így vízfelhasználásra nem kerül sor;
- a Felhasználó – amennyiben a felhasználási hely víziközmű-szolgáltatásba bekapcsolt ingatlan – nyilatkozik, hogy nem a víziközmű-rendszerből származó egyéb vizet a szennyvíz-törzshálózatba nem kíván vezetni;
- szüneteltetés kivitelezését a Szolgáltató illetékes munkatársai végzik április 1. - október 15. közötti időszakban. A megjelölttől eltérő időpontban az időjárási viszonyoktól függően, az Felhasználóval egyeztetett feltételekkel a szüneteltetést a Szolgáltató elvégezheti;
- a szüneteltetés végrehajtásához a műszaki előfeltételek biztosítottak;
- Felhasználónak ne legyen közüzemi díjhátraléka a Szolgáltatóval szemben;
- a Szolgáltató a szüneteltetés végrehajtásával egy időben elszámoló számlát készít, melyet a Felhasználó köteles a megjelölt fizetési határidőig kiegyenlíteni;
- a szüneteltetési kérelemhez mellékelni kell a szünetelés foganatosításával együtt járó költségek előzetes megfizetéséről szóló igazolást;
- ha a vízmérőn keresztül tűzivíz-hálózat ellátása is történik, akkor a szüneteltetéséhez a területileg illetékes katasztrófavédelmi kirendeltség írásos engedélye szükséges, a felhasználási hely és a vízmérő gyári számának megjelölésével, melyet a Felhasználónak kell beszereznie.

A Szolgáltató a szolgáltatás szüneteltetését az érvényes Árjegyzék szerinti szüneteltetési költség befizetésének igazolását követően, 15 napon belül elvégzi.

A Szolgáltató a szüneteltetett víziközmű-szolgáltatás után alapdíjat nem számít fel.

Amennyiben a Felhasználó a szolgáltatás szüneteltetése alatt a víziközmű-hálózatot szabálytalanul használja, a Szolgáltató jogosult a jogtalan szolgáltatást azonnali hatállyal megszüntetni, valamint a felmerült költségeket a Felhasználóval megtéríttetni, a jogtalan szolgáltatás után megállapított díjat megfizetni.

A Felhasználó köteles a víziközmű-szolgáltatás szüneteltetésének további meghosszabbítására max. 1 évre vonatkozó kérelmét évente, a lejárat előtt legalább 30 nappal, Szolgáltatóhoz benyújtott írásbeli kérelemmel megújítani és a kérelem megújításához kapcsolódóan a felhasználási hely ellenőrzésének lehetőségét biztosítani. A meghosszabbításért és a hozzá kapcsolódó ellenőrzésért a Szolgáltató külön díjat nem számol fel.

A víziközmű-szolgáltatás ismételt újraindítását a Felhasználó írásbeli nyilatkozat (19. számú melléklet) megtétele és az érvényes Árjegyzék szerinti újraindítási költség befizetésének igazolását követően, tizenöt napon belül a Szolgáltató elvégzi.

VI. A Szolgáltató által a Felhasználói körben alkalmazott szerződésminta

A Szolgáltató által a Felhasználói körben alkalmazott szerződésminta üzletszabályzatunk 1-5. számú mellékletében található az alábbiak szerint.

1. számú melléklet - Közszolgáltatási Szerződés
1. rész: különös szerződési feltételek
megjegyzés: közműves ivóvízellátásra és/vagy szennyvízelvezetésre, valamint elszámolás alapjául szolgáló telki- és mellékvízmérőkre egyaránt alkalmazható
2. számú melléklet – Közszolgáltatási Szerződés
2. rész: Általános szerződési feltételek
3. számú melléklet - 1. számú betétlap: Vízmérő adatok
4. számú melléklet - 2. számú betétlap: Fizetési nyilatkozat
5. számú melléklet - 3. számú betétlap: Nyilatkozat víziközmű fejlesztési hozzájárulás mértékének igényléséhez, módosításához.

VII. Egyéb követelmények

VII.1. Fogyasztásmérők javítása, hitelesítése, pontossági vizsgálata és cseréje

VII.1.1. Fogyasztásmérő javítás, hitelesítés

A vízmérő javítás, hitelesítés feladata a lejárt hitelesítésű vagy elhasználódott vízmérők méréstechnikai tulajdonságainak helyreállítása, ezt követően Hatósággal való hitelesíttetése.

A Szolgáltató Vízmérő javító műhelyt és Hitelesítő laboratóriumot működtet, melyben a vízmérők hitelesítését a Mérésügyi Hatóság végzi. A Szolgáltató nem csak saját szolgáltatási területén lévő bekötési és törzshálózati hidegvízmérőit, hanem külső Megrendelők által beszállított mérőberendezéseket is javít és hitelesít. A javítás és hitelesítés díjait mindenkor érvényes Árjegyzékünk tartalmazza.

A mérőberendezések hitelesítésénél a következő jogszabályokat és előírásokat vesszük figyelembe:

- a mérésügyről szóló 1991. évi XLV törvény, valamint
- a végrehajtására kiadott 127/1991. (X.9.) Korm. rendelet, és
- a Mérésügyi Hatóság 1/2000. számú hitelesítési előírása.

A Felhasználó és az elkülönített vízhasználó a saját tulajdonában lévő és az elszámolás alapjául szolgáló fogyasztásmérő hitelesítéséről, cseréjéről, saját költségén köteles gondoskodni. Amennyiben ezzel a feladattal a költségek megelőlegezése mellett a Szolgáltatót bízza meg, úgy a Szolgáltató a megbízás teljesítését nem tagadhatja meg.

VII.1.2. Fogyasztásmérő pontossági vizsgálat

A fogyasztásmérő pontossági vizsgálat célja annak elbírálása, hogy a használatában felfüggesztett hiteles vízmérő méréstechnikai tulajdonságai megfelelnek-e a vonatkozó hitelesítési előírásban megfogalmazott követelményeknek.

Az egyébként hiteles fogyasztásmérő pontossági ellenőrzését a Felhasználó, vagy a Szolgáltató írásban kezdeményezheti.

A Felhasználónak a pontossági vizsgálatot írásban kell megrendelni az Ügyfélszolgálati Irodában, ahol tájékoztatást kap vizsgálat várható költségeiről, a költségviselés szabályairól, és a vízmérő kiszerelés időpontjáról. A vizsgálat díjait Árjegyzékünk tartalmazza.

Amennyiben a Felhasználó nem a tulajdonos, abban az esetben a tulajdonos hozzájáruló nyilatkozata is szükséges.

A 33. számú melléklet kitöltését követően a Felhasználó két vizsgálat közül választhat:

- Szolgáltatói rendkívüli vizsgálat (Mérésügyi Hatóság nélküli vizsgálat);
- Mérésügyi Hatóság rendkívüli hitelesítés.

A vizsgálat mindkét esetben hitelesítő laboratóriumban történik, a Felhasználó jelenlétében. A pontossági vizsgálat idejéről, helyéről az érintetteket az ellenőrzést végző hatóság legalább 5 nappal korábban, igazolható módon írásban értesíti. A pontossági vizsgálat végrehajtását az érintett Felhasználó vagy a Szolgáltató távolléte nem akadályozza.

Felhasználó tulajdonában lévő fogyasztásmérő pontossági vizsgálatát a Szolgáltató tértivevényes értesítővel kezdeményezheti.

A Szolgáltató csak Mérésügyi Hatóság vizsgálatot kérhet.

A pontossági vizsgálatra nem kerül sor, ha a fogyasztásmérő tulajdonosa - a másik fél részéről bejelentett kárigény tényének elismerésével együtt - más hiteles fogyasztásmérőt szerel fel.

Pontossági vizsgálat folyamata:

- az előre egyeztetett időpontban a vízmérőt a Szolgáltató szakemberei kiszerelik, zárható dobozba helyezik, melyet sorszámozott plombával lezárnak. A leszerelésről jegyzőkönyv (20. számú melléklet) és digitális fényképfelvétel készül, mely tartalmazza a leszerelt mérő állását és állapotát. A jegyzőkönyv egy példánya a Felhasználót illeti;
- a Szolgáltató a Felhasználót előzetesen értesíti a vizsgálat időpontjáról;
- Szolgáltatói rendkívüli vizsgálat megrendelése esetén a lezárt doboz csak és kizárólag a Szolgáltató és a Felhasználó együttes jelenlétében nyitható fel;
- a Mérésügyi Hatóság rendkívüli hitelesítés megrendelése esetén a lezárt doboz a három fél együttes jelenlétében nyitható fel, ettől eltérő esetben a pontossági ellenőrzés végrehajtását az érintett Felhasználó és a Szolgáltató távolléte nem akadályozza;
- a vizsgálat a Mérésügyi Hatóság előírásai alapján kerül végrehajtásra, melynek eredményéről mérési jegyzőkönyv készül és egy példánya a Felhasználónak átadásra kerül;
- ha a Felhasználó vitatja a Szolgáltató pontossági vizsgálatának módszerét, és annak eredményét, kérheti a mérő más laboratóriumban a Mérésügyi Hatóság képviselőjének jelenlétében történő rendkívüli hitelesítését, és/vagy szerkezeti vizsgálatát, melyet a Mérésügyi Hatóság budapesti laboratóriumában végeznek.

VII.1.3. Vizsgálat fizetési feltételei:

- amennyiben a pontossági vizsgálaton a fogyasztásmérő a hitelesítési előírásban megfogalmazott követelményeknek „megfelelő” minősítést kap, a mérőeszköz cseréjének és a pontossági vizsgálat elvégzésének költsége a vizsgálatot kezdeményezőt terheli. A reklamáció tárgyát képező meghatározott időszakra fogyasztott vízmennyiség víz- és csatornadíja a Felhasználót terheli;
- amennyiben a pontossági vizsgálaton a fogyasztásmérő a hitelesítési előírásban megfogalmazott követelményeknek „nem megfelelő” minősítést kap, akkor a mérőeszköz cseréjének és a pontossági vizsgálat elvégzésének költsége, a felhasználói szerződésszegés esetét kivéve, a mérőeszköz tulajdonosát terheli. A reklamáció tárgyát képező meghatározott időszakra fogyasztott víz mennyiségét ebben az esetben a III.3.3.2. pontjában szereplő „Hibás mérés elszámolása” szerinti szabályok alapján kell meghatározni.

VII.1.4. Vízmérőcsere

A hitelesített fogyasztásmérő beépítéséről, cseréjéről, időszakos hitelesítéséről, kalibrálásáról a mérőeszköz tulajdonosa saját költségén köteles gondoskodni.

A bekötési vízmérő tulajdonjoga a Szolgáltatót vagy az Ellátásért Felelőst, telki vízmérő, valamint szennyvízmennyiség-mérő tulajdonjoga a Felhasználót, a mellékvízmérő tulajdonjoga a Felhasználót vagy – a mellékszolgáltatási szerződés eltérő rendelkezése hiányában – az Elkülönített Vízhasználót illeti meg.

A bekötési- és törzshálózati vízmérőnek a mérésügyről szóló törvény végrehajtására kiadott kormányrendeletben meghatározott hitelesítési hatályán belüli cseréjét a Szolgáltató négy és nyolc év között hajtja végre figyelembe véve az átfolyt vízmennyiséget, valamint a mérők állapotát úgy, hogy erre legkorábban a vízmérő beépítését követő negyedik évben kerülhet sor.

VII.1.4.1. Bekötési és törzshálózati vízmérőcsere folyamata

Ha a Felhasználó az előzetes értesítés nélkül tett felkeresés alkalmával a bekötési vízmérő azonnali cseréjéhez nem járult hozzá, a Szolgáltató a cserét úgy köteles előkészíteni, hogy a munkavégzés időpontjáról tértivevény szolgáltatással feladott levélben vagy egyéb igazolható módon legalább 15 nappal megelőzően értesíti a Felhasználót.

Az értesítésben a Szolgáltató köteles felajánlani - az értesítés kézhezvételétől számított 8. napig - az ettől eltérő alkalomra vonatkozó időpont egyeztetés lehetőségét azzal, hogy a cserére legalább heti egy munkanapon május 1-től szeptember 30-ig 7 és 20 óra között, október 1-től április 30-ig 7 és 19 óra között lehetőséget biztosít.

A Felhasználó köteles a Szolgáltató által megküldött értesítésben megjelölt vagy a közös megegyezéssel kijelölt időpontban a felhasználási helyhez tartozó mérőhelyen a munkavégzést lehetővé tenni.

A vízmérő cseréjét és plombázást a Szolgáltató szakembere a Felhasználó vagy megbízottja, törzshálózati vízmérő esetében az Ellátásért Felelős vagy megbízottja jelenlétében végzi el, valamint a Közszolgáltatási Szerződés mellékletét képező „1. számú betétlap” kerül kiállításra (3. számú melléklet). A betétlapban foglalt adatok helyességét a Felhasználó olvasható nevével és aláírásával igazolja.

Az elszámolás alapjául szolgáló vízmérő felszerelésével vagy cseréjével egyidejűleg „1. számú betétlap”-on rögzíteni kell a plombák darabszámát, azonosítóját és a plomba vagy a záró bélyeg sérülésmentes állapotának tényét, a fogyasztásmérő cseréjének okát, a csere időpontját, a leszerelt és felszerelt fogyasztásmérő adatait (típus, gyári szám, átmérő, hitelesítés dátuma), mérőállását, a mérő állapotát, a beépítési helyzetben a mérő pontossági besorolását, a helyszínen készült fényképek azonosítóját, a Felhasználó vagy a képviselője, illetve a Szolgáltató képviselőjének olvasható nevét és aláírását, illetve az aláírás esetleges megtagadásának tényét.

A mérőcsere lebonyolítása alatt a lecserélendő-, valamint az újonnan beépített mérőről a helyszínen digitális fényképfelvétel készül, amely rögzíti a mérők-, illetve az illetéktelen beavatkozás, leszerelés megakadályozása céljából elhelyezett plombák vagy záróbélyegek állapotát.

A vízmérő cserét követően 3 napig a Szolgáltató a vízmérőt leszereléskori állapotában megőrzi, a mérőállás kapcsán felmerülő reklamáció érdekében.

Amennyiben a vízmérőcserét a Szolgáltató a hitelesítési időn belül bizonyíthatóan a Felhasználónak felróható okból nem tudja elvégezni, hiteles bekötési vízmérő hiányában a „III.3.3.2. Hibás mérés elszámolása” pont alapján fogja az ivóvízfogyasztást megállapítani, és az így elkészített számlákra reklamációt nem áll módjában elfogadni.

VII.1.4.2. Mellékvízmérő és locsolóvízmérő csere folyamata

A Szolgáltató az elszámolás alapjául szolgáló fogyasztásvízmérőnek a mérésügyről szóló törvény végrehajtására kiadott kormányrendeletben előírt hitelesítési idejét nyilvántartja. Mellékvízmérő és telki vízmérő esetében a lejárati évben, legkésőbb október 31-ig tértivevény-szolgáltatással feladott levélben, a számlalevélben vagy egyéb igazolható módon felhívja az elkülönített vízhasználót a csere vagy az újrahitelesítés szükségességére, és az ezzel összefüggő teendőkre.

Az elkülönített vízhasználó amennyiben a Szolgáltatót bízza meg vízmérőjének cseréjével, akkor a Központi Ügyfélszolgálati Irodában a megrendelés alapján meghatározott költségek megfizetését és időpont egyeztetést követően a Szolgáltató szakembere a Felhasználó vagy megbízottja jelenlétében elvégzi a mérőcserét és a plombázást, melyről digitális fényképfelvétel készül, majd a Közszolgáltatási Szerződés mellékletét képező „1. számú betétlap” kerül kiállításra (3. számú melléklet). Az abban foglalt adatok helyességét a Felhasználó olvasható nevével és aláírásával igazolja.

Az elszámolás alapjául szolgáló vízmérő felszerelésével vagy cseréjével egyidejűleg „1. számú betétlap”-on rögzíteni kell a plombák darabszámát, azonosítóját és a plomba vagy a záró bélyeg sérülésmentes állapotának tényét, a fogyasztásmérő cseréjének okát, a csere időpontját, a leszerelt és felszerelt fogyasztásmérő adatait (típus, gyári szám, átmérő, hitelesítés dátuma), mérőállásait, a mérő állapotát, a beépítési helyzetben a mérő pontossági besorolását, a helyszínen készült fényképek azonosítóját, a Felhasználó vagy a képviselője, illetve a Szolgáltató képviselőjének olvasható nevét és aláírását, illetve az aláírás esetleges megtagadásának tényét.

A Felhasználó vagy elkülönített vízhasználó amennyiben a Szolgáltatót bízza meg a saját tulajdonában lévő vízmérőjének cseréjével, akkor a Szolgáltató az alábbi díjtételeket számíthatja fel:

- a felszerelésre kerülő vízmérő árát,
- a plombálás díját,

- a régi- és új vízmérő le-, illetve felszerelésének a munkadíját, amely költségvetés alapján kerül meghatározásra.

VII.2. Műszaki nyilatkozatok

Koncessziós Szerződés alapján a víziközmű-rendszer üzemeltetője, nyilvántartója és közműegyeztetője a VCSM ZRt. Szolnok, mint Szolgáltató. A Szolgáltató feladatkörébe tartozik a víziközművek üzemeltetéshez, működtetéséhez, állagmegóváshoz kapcsolódó műszaki (közmű üzemeltetői) nyilatkozatok kiadása.

A kérelemnek minden esetben tartalmazni kell az engedélyezettre vonatkozó információkat:

- A kérelmező neve, címe, elérhetősége (telefonszáma)
- Tevékenység megnevezése
- A telephely címe, helyrajzi száma és neve
- A kérelem tárgya (pl.: vízjogi üzemeltetési engedély meghosszabbítása)

Szolgáltató közmű üzemeltetői nyilatkozat

Közmű üzemeltetői nyilatkozat kiadására szükség lehet:

- Elláthatósági nyilatkozat építési engedélyhez;
- Hozzájárulás használatba vételi/fennmaradási engedélyhez;
- Hozzájárulás műszaki átadás-átvételhez;
- Tervjóváhagyás esetén;
- Közműegyeztetés esetén;
- Szennyvíz befogadói nyilatkozat kiadásánál;
- Egyéb esetekben (pl. hatóság előírása alapján)

Nyilatkozat kiadásának előfeltétele a 8., 9. vagy 10. számú melléklet szerinti megrendelő formanyomtatvány kitöltése (aláírással és bélyegzővel ellátott), valamint benyújtása.

Közmű üzemeltetői nyilatkozat kiadásának feltételéről és díjszabásáról személyes megkeresés esetén Ügyfélszolgálatunkon, vagy telefonon az 56/516-313 és az 56/516-316 telefonszámon tudunk felvilágosítást adni.

Szennyvíz befogadói nyilatkozat

A rendelkezésére bocsátott dokumentumok alapján a bebocsátandó szennyvízre vonatkozóan befogadói nyilatkozatot ad ki a Szolgáltató a kérelmező részére, amennyiben az a Szolgáltató- és a vonatkozó jogszabályok által előírt műszaki, valamint vízminőségi paraméterek feltételeinek megfelel.

A szennyvíz befogadói nyilatkozat megadásának feltétele:

- A kérelemnek tartalmazni kell az engedélyezettre vonatkozó információkat (lásd: VII.2. Műszaki nyilatkozatok)

- Az igénylőnek tervdokumentációt (engedélyezési tervet) kell készíttetni vízgazdálkodási, épületgépészeti szakértői, illetve tervezői- engedéllyel rendelkező személlyel.

Az engedélyezési terv tartalmai és formai követelményeire e szabályzat III.1.1., valamint a IV.2.2.2. pontja ad további útmutatást.

A benyújtandó dokumentáció tartalmi követelményei:

- A telephely 1:500 léptékű helyszínrajza, mely tartalmazza a víziközmű rendszerhez való csatlakozás módját, nyomvonalát (víz- szennyvíz bekötés és telepi vezetékek nyomvonala).
- Műszaki leírás, mely tartalmazza a telephely tevékenységének technológiai leírását, különös figyelemmel a szennyvizek keletkezésének módjára, valamint a víziközmű fejlesztési kontingens megállapításához alkalmas vízigény számítást.
- A technológiai szennyvíz előkezelésének leírása és műszaki terve.
- A szennyvízhálózathoz kapcsolódó berendezések (előtisztító, zsír-olajfogó, stb.) helye (EOV koordinátákkal), rendszerhez történő csatlakozása, dokumentációi, tanúsítványai, stb.
- Szennyvízhálózathoz kapcsolódó egyéb berendezések (előtisztító, szír- és olajfogó stb.) műszaki leírása (pl. burkolt felületek csapadék elvezetésének műtárgyai).
- Technológiai épületek takarításából eredő csurgalékvizek, padlóösszefolyók vizeinek elvezetése, kezelése, semlegesítése.
- Csapadékvíz mennyisége, elvezetésének módja.
- Szennyvíz mennyiség mérő(k) helye (EOV koordinátákkal) minden kibocsátási ponton.
- Szennyvíz tárolásának módja, szennyvíz tároló kapacitása.
- A kibocsátott szennyvíz minőségének ellenőrzése céljából a benyújtandó terven fel kell tüntetni a meglévő közcsatorna csatlakozása előtt, illetve a tisztító műtárgy után kialakított elérhető, megközelíthető mintavételi pontot (EOV koordinátákkal megadva).
- Szennyvíz tisztítóakna terv, egyéb műtárgyak tervei, egyéb más vízvételezés meghatározása.
- Nyilatkozat egyéb vízbeszerzésről.
- Igazolás a műszaki leírásban meghatározott összes kontingens befizetéséről.

Próbaüzem megkezdésének és befejezésének időpontját előzetesen (15 nappal) be kell jelenteni Szolgáltató részére. A próbaüzem záró dokumentációit a próbaüzem lezárását követő 30 napon belül küldjék meg Szolgáltató részére.

Önellenőrzésre köteles önellenőrzési tervet nyújt be a vonatkozó jogszabályoknak megfelelő tartalommal. Igazolás a műszaki leírásban meghatározott összes kontingens befizetéséről.

Továbbá, üzemelő telephely esetén benyújtandó dokumentumok:

- a keletkezett/elszállítandó szennyvíz minőségi paramétereit (labor mintavétel alapján) igazolni kell,
- felúszott olaj és olajos iszap elszállítására vonatkozó szerződés,
- szállításra, begyűjtésre vonatkozó jogerős hulladékkezelési engedély másolata,
- korábban kiadott vízjogi üzemeltetési engedély másolata.

Amennyiben az ingatlanon más vízvételi helyről származó vízfelhasználás is történik, akkor szennyvízmérő beépítése is kötelező.

A bebocsátandó szennyvíz mennyiségének és a szennyvízelvezető rendszer kapacitási és üzemeltetési adatainak figyelembevételével a Szolgáltató meghatározhatja, korlátozhatja a bebocsátandó szennyvíz bebocsátási időszakát, időtartamát, mennyiségét.

Amennyiben a szennyvíz-befogadói nyilatkozatra pályázat, vagy terv benyújtásához van szükség (tehát a létesítmény még nem üzemel), a VCSM ZRt. Szolnok *elvi befogadói nyilatkozatot* ad ki a majdan keletkező szennyvíz-fogadás lehetséges csatlakozási pontjának megjelölésével és a csatlakozás feltételeinek meghatározásával. A korábban megküldött szennyvíz-befogadói nyilatkozat kiadási feltételeiben meghatározott adatokra minden esetben szükség van.

Elvi befogadói nyilatkozat alapján társaságunk nem fogad szennyvizet, csak meghatározza csatlakozási pontot és közli a feltételeket, amelyek szerint elkészült és megküldött dokumentációban leírtak jóváhagyása alapján kerül kiadásra a végleges befogadói nyilatkozat. Az Elvi befogadói nyilatkozat érvényességi ideje 12 hónap.

Közműegyeztetés

A biztonságos és folyamatos ivóvízellátás és szennyvízelvezetés fenntarthatósága, valamint a víziközmű-rendszer állagmegóvása és védelme érdekében a Szolgáltató közműnyilvántartást vezet.

A közműegyeztetés célja, hogy a közterületeken kiépülő új vagy felújítandó létesítmények (térszín alatti és feletti közmű, út, járda, parkoló, árok, épület, stb.) építési munkái során megóvja a közművagyont és felhívja a tervezők/kivitelezők figyelmét a víziközművek elhelyezkedésére és a velük kapcsolatos műszaki tudnivalókra. Célja továbbá, az ágazati szabványban meghatározott védőtávolságok betartatása és a veszélyt jelentő tényezők minimalizálása.

Közműegyeztetés lefolytatásához minden esetben papír alapon szükséges benyújtani:

- A kitöltött (bélyegzővel és aláírással ellátott) M-1 Közműnyilatkozat, igénymegrendelő formanyomtatványt (8. számú melléklet);
- Kísérőlevelet;
- Műszaki leírást;
- Átnézeti rajzot;
- M 1:500 léptékű helyszínrajzot (melyen fel van tüntetve a tervezett létesítmény).

A közműegyeztetés elküldhető postán, vagy személyesen leadható Szolgáltató Ügyfélszolgálati Irodájában. Kísérőlevélben szerepeljen a megrendelő adatai, kapcsolattartó személye és elérhetősége valamint az eredményes ügyintézéshez szükséges információk.

A közműegyeztetés minden esetben közműnyilatkozat kiadásával és a beadott dokumentumok bélyegzésével zárul, melynek díját az érvényben lévő Árjegyzékünk alapján számlázzuk a Megrendelőnek.

Közműnyilatkozatban a Szolgáltató hozzájárul a terv szerinti kivitelezéshez.

Az árjegyzék és a szükséges formanyomtatványok elérhetők Szolgáltató Ügyfélszolgálati Irodáján, valamint letölthető a www.vcsm.hu honlapunkról digitális formátumban.

Amennyiben a benyújtott dokumentumok formailag vagy tartalmilag nem felelnek meg az érvényben lévő kormányrendeletnek vagy műszaki irányelveknek, a Szolgáltató hiánypótlásra szólíthatja fel a megrendelőt.

Közterületen végzendő földmunkával járó tevékenység, útépítés vagy létesítmény elhelyezés megkezdése előtt a kivitelezőnek a közműszolgáltatókkal egyeztetni kell és a közterület fenntartójától be kell szerezni a szükséges engedélyeket.

Közműegyeztetési nyilatkozatunk 1 évig érvényes, ezt követően újra felül kell vizsgáltatni az Szolgáltató Ügyfélszolgálatán.

Helyszíni szemle

Helyszíni szemle célja, a kivitelezés során, vagy annak befejezését követően a Szolgáltató meggyőződjön arról, hogy a munkavégzés során a Kivitelező, az engedélyes tervnek, a vonatkozó jogszabályoknak, szabványoknak, valamint műszaki irányelveknek megfelelően készíti vagy készítette el a munkát.

Helyszíni szemlére szükség lehet:

- Műszaki átadás-átvételnél;
- Nyomvonal kijelölésnél;
- Munkaközi egyeztetéseknél;
- Árajánlatkérésnél.

Helyszíni szemle megrendelése kitöltött (bélyegzővel és aláírással ellátott) M-2 Műszaki átadás-átvétel, szakfelügyelet, helyszíni szemle megrendelő formanyomtatvány (9. számú melléklet) benyújtásával kezdeményezhető.

Érintettség esetén a Szolgáltató helyszíni szemlét, szakfelügyeletet rendelhet el a megbízó költségére, melyet közmű üzemeltetői nyilatkozatban rögzít.

A helyszíni szemlét a felek kölcsönös időpont egyeztetést követően, a megrendelő formanyomtatványon rögzítik. A szemle során a Megrendelő kérheti az építési naplóba történő bejegyzést vagy írásban történő közmű üzemeltetői állásfoglalást.

Amennyiben a kivitelező elmulasztja helyszíni szemle megrendelését vagy a tervtől eltérő szabálytalan, engedély nélküli munkavégzést végez, akkor a Szolgáltatónak kötelessége értesíteni a terület kezelőjét és a helyi Önkormányzatot, valamint megtagadhatja a műszaki átadás-átvételhez történő hozzájárulását vagy a létesítmény üzembe helyezése ellen lépéseket tehet.

VII.3. Alaptevékenységen kívül nyújtott szolgáltatások

VII.3.1. Adatszolgáltatás és szakfelügyelet

Megrendelők számára a Szolgáltató külön díj ellenében tervezési és egyéb munkákhoz szükséges víziközművel kapcsolatosan felmerülő adatszolgáltatást biztosít. Az adatszolgáltatás a megrendelés tárgyához kapcsolódik. Az ehhez kapcsolódó eljárást a VII.2. Műszaki nyilatkozatok című pont tartalmazza.

Közműegyeztetés alkalmával a Szolgáltató elrendelhet szakfelügyeletet, melyet a munkavégzés előtt nyolc nappal írásban kell megrendelni a Kivitelezőnek. Egyéb építési munkákhoz a Kivitelező is kérhet szakfelügyeletet megrendelés alapján. A szakfelügyelet díja a Megrendelőt terheli.

Megrendelők számára a Szolgáltató külön díj ellenében a használatbavételi engedélyhez szükséges Közmű-üzemeltetői nyilatkozatot (elláthatósági nyilatkozat) kiállítja.

Telephely engedélyhez szükséges a megfelelő mennyiségű tűzivíz biztosítása. A tűzivíz mennyiségét mérés alapján tudja a Szolgáltató megállapítani, mely megrendelés alapján kerül elvégzésre, külön díj ellenében.

Az előbb említett szolgáltatások díjait a Szolgálató aktuális árjegyzéke tartalmazza, mely megtekinthető a Szolgáltató Ügyfélszolgálati Irodájában, valamint a www.vcsm.hu honlapon.

VII.3.1.1. Rendkívüli adatszolgáltatás

A Szolgáltató honlapján közzétett ivóvíz és tisztított szennyvíz vízminőségi paraméterein túl, további, részletesebb adatszolgáltatást nyújtunk a vízminőségről az igénylő részére, írásos kérelem alapján. Az adatszolgáltatás díját, a mindenkor érvényes árjegyzék tartalmazza.

VII.3.2. Víz- és szennyvízbekötés, átalakítás, áthelyezés, megszüntetés, vízmérőhely átépítés, vízmérő méretének változtatása

Leendő és meglévő Felhasználók a Szolgáltatónál kezdeményezhetik a víz- és szennyvízbekötést, átalakítást, áthelyezést, megszüntetést, vízmérőhely átépítést, vízmérő méretének változtatását. Az ehhez kapcsolódó eljárásokat, műszaki előírásokat e szabályzat IV. pontja tartalmazza. Megrendelést követően, a jóváhagyott terv és műszaki leírás alapján – a TERC Kft. által forgalmazott költségvetés-készítő program felhasználásával, az abban szereplő normaidők figyelembevételével – költségvetés készül. A költségvetés tartalmazza: költségvetés főösszesítőt, sorszámot, tételszámot, tétel kiírást, egységre jutó anyag- és munkadíjat, tétel árát összes anyag- és munkadíj vonatkozásában.

VII.3.3. Fagyott, megrongálódott mérő cseréje, lopás miatti mérőpótlás

A Felhasználó hibájából bekövetkezett elfagyás, rongálódás miatt elvégzett vízmérőcserét, valamint lopásból eredő vízmérőpótlást a Szolgáltató külön díj ellenében végzi. Ennek díját NA 13-as és NA 20-as vízmérők vonatkozásában aktuális árjegyzék tartalmazza, az NA 20-as

átmérőnél nagyobb vízmérők esetében egyedi tételes költségvetés alapján kerül a díj megállapításra.

VII.3.4. Vízmérő eladás

Társasházakban élő elkülönített vízhasználók részére a Szolgáltató lehetőséget biztosít egysugaras lakásvízmérők vásárlására a készlet erejéig. A vízmérők vételárát aktuális árjegyzék tartalmazza.

VII.3.5. Megrendelésre végzett vízmérőcsere

A Szolgáltató lehetőséget biztosít külön díj ellenében, a mellékszolgáltatási szerződéssel rendelkező Felhasználók részére, hogy a lejárt hitelességű mellékvízmérőjüket a Szolgáltató cserélje le. A vízmérőcsere munkadíja – a TERC Kft. által forgalmazott költségvetés-készítő program felhasználásával, az abban szereplő normaidők figyelembevételével – költségvetés alapján kerül megállapításra. A megrendeléssel egyidejűleg kiszámlázásra kerül a mérő le- és felszerelés munkadíja, a felszerelésre kerülő vízmérő ára, valamint a plombálás díja is. Az ehhez kapcsolódó eljárási rendet e szabályzat VII.1.4.2. pontja tartalmazza. A felszerelésre kerülő vízmérő, valamint a plombálás díját aktuális árjegyzék tartalmazza.

VII.3.6. Plombálás

A Felhasználó tulajdonában lévő elszámolás alapját képező fogyasztásmérő (víz-szennyvízmérő) beépítése, felszerelése, cseréje esetén a fogyasztásmérőt üzembe kell helyezni, és az illetéktelen beavatkozás, leszerelés megakadályozása céljából plombával vagy záróbélyeggel való ellátásról a Szolgáltató gondoskodik a Felhasználó megrendelésére és költségére. Az ehhez kapcsolódó eljárás e szabályzat IV.5.2. pontjában található. A Szolgáltató lehetőséget biztosít társasházi lakóközösségek részére előzetes csoportos megrendelés alkalmával – minimum öt, vagy azt meghaladó felhasználási hely – egyidejű plombálás esetén, kedvezményes kiszállási díj alkalmazására. A plombálás és a kiszállás együttes díját aktuális árjegyzék tartalmazza.

VII.3.7. A Szolgáltató által kezdeményezett szüneteltetés, korlátozás visszaállítása

Ha a szerződésszegő Felhasználó megszünteti a szerződésszegés okát (pl.: rendezte díjhátralékát) és rendezi a helyreállítás költségeit, akkor a Szolgáltató a szolgáltatás helyreállítását három napon belül elvégzi. A szolgáltatás visszaállítás költségét aktuális árjegyzék tartalmazza.

VII.3.8. Felhasználó által kezdeményezett szüneteltetés

A Szolgáltató lehetőséget biztosít lakossági Felhasználók részére a víziközmű-szolgáltatás szüneteltetésére és annak visszaállítására, külön díj ellenében. A hozzá kapcsolódó feltételeket e szabályzat V. pontja tartalmazza. A víziközmű-szolgáltatás szüneteltetésének és annak visszaállításának költségét aktuális árjegyzék tartalmazza.

VII.3.9. Csatornatisztítás

Írásos, vagy telefonon történő megrendelés esetén Felhasználóink igénybe vehetik belső csatornahálózatuk dugulás miatt történő tisztítását, külön díj ellenében. A tisztítás költsége a csatornamosatás díjából, mosatás során szükséges szippantás díjából, a keletkezett kommunális iszap elhelyezésének költségéből, a felhasznált vízmennyiség díjából, valamint a hozzá kapcsolódó csatornadíjból tevődik össze. Ezen költségeket aktuális árjegyzék tartalmazza.

VII.3.10. Vízmérő, tejmérő, ipari átfolyásmérő javítás, átalakítás, szabályozás, hitelesítés, pontossági ellenőrzés

A Szolgáltató nemcsak saját szolgáltatási területén lévő bekötési és törzshálózati hidegvízmérőit, hanem külső Megrendelők által beszállított mérőberendezéseket is javít, átalakít és hitelesít. A Szolgáltató erre a célra vízmérőjavító műhelyt és hitelesítő laboratóriumot működtet, melyben a mérőberendezések hitelesítését a Mérésügyi Hatóság végzi. Műhelyünk és laboratóriumunk az alábbi mérőberendezések javításával és hitelesítésével foglalkozik:

- többsugaras vízmérők
- WOLTMAN típusú vízmérők
- kombinált vízmérők
- tejmérők
- ipari átfolyásmérők

A javítás, átalakítás és hitelesítés díjait aktuális árjegyzékünk tartalmazza.

Pontossági vizsgálat:

A fogyasztásmérő pontossági vizsgálat célja annak elbírálása, hogy a használatban felfüggesztett hiteles vízmérő méréstechnikai tulajdonságai megfelelnek-e a vonatkozó hitelesítési előírásban megfogalmazott követelményeknek. A pontossági vizsgálattal kapcsolatos követelményeket e szabályzat VII.1.2. pontja tartalmazza.

Az egyébként hiteles fogyasztásmérő pontossági ellenőrzését a Felhasználó, vagy a Szolgáltató írásban kezdeményezheti.

A Felhasználó két vizsgált közül választhat:

- szolgáltatói rendkívüli vizsgálat (Mérésügyi Hatóság nélküli vizsgálat),
- Mérésügyi Hatóság rendkívüli hitelesítés.

A pontossági vizsgálat fizetési feltételei e szabályzat VII.1.3. pontjában található. A pontossági vizsgálat díjait aktuális árjegyzék tartalmazza.

Árjegyzék megtekinthető a Szolgáltató Ügyfélszolgálati Irodáján, valamint a www.vcsm.hu honlapon.

VII.4. A Szolgáltató garanciális feltételei

A Szolgáltató által továbbértékesített termékekre (pl.: elkülönített vízhasználatra alkalmas mérő stb.) a gyártó által vállalt garanciaidők a irányadóak.

A Szolgáltató az általa elvégzett építőipari kivitelezési munkálatokra a jogszabályban előírt jótállási és szavatossági időt vállal.

A Szolgáltató az általa javított, felújított és hitelesített vízmérőkre fél év jótállást vállal.

VIII. A védendő Felhasználókra vonatkozó szabályok

A védendő felhasználó a védettséggel járó jogait csak egy felhasználási helyen gyakorolhatja. A Szolgáltató által nyújtott kedvezményért és különleges bánásmódért ellenérték kikötése semmis.

VIII.1. Szociálisan rászoruló lakossági Felhasználó a védendő Felhasználók nyilvántartásba történő felvételének követelményei:

A Vhr. 88/B. § értelmében szociálisan rászoruló Felhasználónak azt a természetes személyt kell tekinteni, aki, vagy akinek a háztartásában élő személy:

a) a szociális igazgatásról és szociális ellátásokról szóló 1993. évi III. törvény (a továbbiakban: Szoctv.) 32/B. §-a szerinti időskorúak járadékában részesül,

b) a Szoctv. 33. §-a szerinti aktív korúak ellátására jogosult,

c) a Szoctv. 38. §-a szerinti lakásfenntartási támogatásban részesül,

d) a Szoctv. 40-44. §-a szerinti ápolási díjban részesül,

e) a gyermekek védelméről és a gyámügyi igazgatásról szóló 1997. évi XXXI. törvény (a továbbiakban: Gyvt.) 19. §-a szerinti rendszeres gyermekvédelmi kedvezményben részesül,

f) a Gyvt. 25. §-a szerinti otthonteremtési támogatásban részesült, a támogatás megállapításától számított 3 éven keresztül,

g) a Gyvt. 54. §-a szerinti nevelőszülő, aki saját háztartásában neveli a gondozásába helyezett átmeneti vagy tartós nevelésbe vett gyermeket, vagy

h) a hitelszerződésből eredő kötelezettségeiknek eleget tenni nem tudó természetes személyek lakhatásának biztosításáról szóló törvény alapján a Nemzeti Eszközkezelővel bérleti jogviszonyban áll.

A szociálisan rászoruló Felhasználó a Szolgáltató felé a védendői státusznak történő megfelelését az Üzletszabályzat 32. számú melléklet szerinti 30 napnál nem régebbi, kitöltött és aláírt nyomtatvány, vagy a szociálisan rászoruló felhasználói státuszt megállapító szerv

által kibocsátott, a jogosultság fennállását igazoló 30 napnál nem régebbi igazolás, illetve határozat eredeti példányának bemutatásával igazolhatja.

A Szolgáltató az igazolás céljára bemutatott iratok másolatát a jogosultság megszűnését követő 5 évig megőrzi.

A Szolgáltató a szociálisan rászoruló Felhasználót a rászorultság igazolását követő 15 napon belül nyilvántartásba veszi, és a nyilvántartásba vételről tájékoztatja.

A tájékoztatás tartalmazza, hogy:

a) a védendő Felhasználóról a Szolgáltató mely különleges bánásmód vagy kedvezmény vonatkozásában rögzített adatot a nyilvántartásba,

b) a nyilvántartás szerint a védendő Felhasználó milyen kedvezményeket vehet igénybe,

c) az adatváltozás bejelentésére mely időpontokban és hol biztosít lehetőséget a Szolgáltató, valamint arról, hogy

d) a védendő Felhasználónak minden év március 31-ig kötelessége írásban igazolni, hogy védettsége továbbra is fennáll.

Ha a nyilvántartásba vétel alapjául szolgáló körülmény határozott ideig áll fenn, és annak meghosszabbítását a védendő Felhasználó - a határidő lejártát 30 nappal megelőzően a Szolgáltató által a részére megküldött írásbeli figyelemfelhívás ellenére - nem igazolja, a határozott idő lejártát követő 15 napon belül a Szolgáltató az érintett védendő Felhasználót törli a nyilvántartásból. A Szolgáltató értesíti az érintett Felhasználót a nyilvántartásból való törlésről.

A Szolgáltató azt a szociálisan rászoruló személyként nyilvántartott védendő Felhasználót, akinek védendői státusza határozatlan ideig szól, valamint azt a fogyatékkal élő védendő Felhasználót, aki esetében nyilvántartásba történő felvétele során a szakorvosi vélemény nem mondta ki, hogy állapotában jelentős javulás nem várható, legalább a tárgyév március 31-ét megelőzően 15 nappal közérthetően, írásban, tértivevény-szolgáltatással feladott levélben, a számlalevélben vagy egyéb igazolható módon tájékoztatja a kötelezettségéről – miszerint március 31-ig köteles írásban igazolni, hogy védettsége továbbra is fennáll –egyúttal megküldi részére az üzletszabályzat 32. számú melléklet szerinti adatlapot.

VIII.2. Fogyatékkal élő lakossági Felhasználó a védendő Felhasználók nyilvántartásba történő felvételének követelményei:

A fogyatékkal élő lakossági Felhasználó a védendő Felhasználók nyilvántartásába történő felvételét, és az arra való jogosultságát az alábbi dokumentumok benyújtásával igazolhatja és kérheti:

a) az Üzletszabályzat 37. számú melléklet *A)* része szerinti, 30 napnál nem régebbi, kitöltött és aláírt nyomtatvány benyújtásával, és

b) ha

ba) vakok személyi járadékában részesül, a juttatást megállapító vagy folyósító szerv által kiadott, a jogosultság fennállását igazoló, 30 napnál nem régebbi határozat vagy igazolás eredeti példányának bemutatásával, vagy a 37. számú melléklet *B)* része szerinti, 30 napnál nem régebbi, kitöltött és aláírt nyomtatvány benyújtásával;

bb) fogyatékossági támogatásban részesül, a juttatást megállapító vagy folyósító szerv által kiadott, a jogosultság fennállását igazoló, 30 napnál nem régebbi határozat vagy igazolás eredeti példányának bemutatásával, vagy az Üzletszabályzat 37. számú melléklet *B)* és *C)* része szerinti, 30 napnál nem régebbi, kitöltött és aláírt nyomtatvány benyújtásával; vagy

bc) a víziközmű-szolgáltatás megszüntetése, felfüggesztése a lakossági Felhasználó vagy a vele közös háztartásban élő személy életét vagy egészségét közvetlenül veszélyezteti, az Üzletszabályzat 37. számú melléklet *C)* része szerinti, 30 napnál nem régebbi, kitöltött és aláírt nyomtatvány benyújtásával igazolhatja.

A benyújtott iratokat és a bemutatott iratok másolatát a Szolgáltató a jogosultság megszűnését követő 5 évig köteles megőrizni.

A fogyatékosság jellegét, amely a fogyatékkal élő Felhasználót alkalmatlanná teszi a fogyasztásmérő leolvasására, a mérőállás közlésére, a számlaolvasásra, vagy a számla felhasználási helyen kívüli, készpénzes fizetéstől eltérő kiegyenlítésére, továbbá a víziközmű-szolgáltatás megszüntetése, felfüggesztése a lakossági Felhasználó vagy a vele közös háztartásban élő személy életét vagy egészségét közvetlenül veszélyezteti és ennek esetleges fennállását a kezelőorvos, ennek hiányában a háziorvos igazolja az Üzletszabályzat 37. számú melléklet *C)* része szerinti nyomtatvány kitöltésével. Ha a rehabilitációs szakigazgatási szerv, a Nemzeti Rehabilitációs és Szociális Hivatal szakvéleményezési hatásköre az érintettre kiterjed, a kezelőorvos és a háziorvos az Üzletszabályzat 37. számú melléklet *C)* része szerinti nyomtatványt e szerv szakvéleménye alapján tölti ki.

A Szolgáltató a fogyatékkal élő Felhasználót a rászorultság igazolását követő 8 napon belül nyilvántartásba veszi, és a nyilvántartásba vételről a Felhasználót tájékoztatja.

A vakok személyi járadékában vagy fogyatékossági támogatásban részesülő személyt, mint fogyatékkal élő Felhasználót nem kell személyes körülményeinek megfelelő, különleges bánásmódban részesíteni, ha vele együtt olyan nagykorú személy él, aki nem fogyatékkal élő Felhasználó.

Azon Felhasználóval egy háztartásban élő fogyatékkal élő személyre tekintettel, akire a víziközmű-szolgáltatás megszüntetése, felfüggesztése a lakossági Felhasználó vagy a vele közös háztartásban élő személy életét vagy egészségét közvetlenül veszélyezteti, a fogyatékkal élőnek nem minősülő Felhasználó is kérheti a fogyatékkal élő személyek nyilvántartásába történő felvételét, de ugyanazon fogyatékkal élő személyre tekintettel csak egy Felhasználó egy felhasználási hely vonatkozásában szerepelhet a nyilvántartásban jogosultként.

A vakok személyi járadékában, vagy fogyatékossági támogatásban részesülő fogyatékkal élő Felhasználót megillető különleges bánásmód:

a) havi (időközi) mérőleolvasás a felhasználási helyen,

b) készpénzben történő számlakiegyenlítés a felhasználási helyen,

c) a számla értelmezéséhez a Szolgáltató a helyszínen számlamagyarázattal nyújt egyedi segítséget,

d) a IV.5.2. Külső megrendelésre történő plombázás részletes szabályai pontban szereplő személyes megrendeléstől és előzetes díjfizetéstől eltérően a fogyatékkal élő Felhasználók esetében írásban vagy telefonon történő megrendelést és helyszíni díjfizetést elfogadjuk.

A lakossági Felhasználó a fogyatékkal élő Felhasználók nyilvántartásába történő felvétel iránti kérelemben nyilatkozik arról, hogy a felsorolt szolgáltatások közül melyekre tart igényt. Az igényelt szolgáltatást legkésőbb a nyilvántartásba vételt követő 30. naptól kell biztosítani.

A fogyatékkal élő Felhasználók nyilvántartásában szereplő lakossági Felhasználó olyan igényét, amelyet a benyújtott iratok nem támasztanak alá, a Szolgáltató nem köteles teljesíteni.

Ha a víziközmű-szolgáltatás megszüntetése, felfüggesztése a lakossági Felhasználó vagy a vele közös háztartásban élő személy életét vagy egészségét közvetlenül veszélyezteti, akkor az Üzletszabályzat 37. számú melléklet *C)* része szerint kiállított igazolásnak tartalmaznia kell azon értesítendő személy elérhetőségét, akit a közműves ivóvízellátás, illetve közműves szennyvízelvezetés és -tisztítás szolgáltatási üzemszünet esetén értesíteni kell.

A nyilvántartásba történő felvételt követően a védendő Felhasználó minden év március 31-ig köteles igazolni, hogy védettsége továbbra is fennáll.

A határozott időre megállapított védettség esetén a védendő Felhasználó a védettségre megállapított határozott időszak alatti években, illetve a védettség lejáratának évében mentesül a március 31-ei igazolási kötelezettség alól, a védettség lejáratának évében csak a Vhr-ben előírtak szerint kell igazolnia a Szolgáltató felé a védettsége fennállását.

Az a fogyatékkal élő Felhasználó, akinek a nyilvántartásba történő felvétele során a szakorvosi vélemény kimondja, hogy állapotában nem várható jelentős javulás, mentesül a védendő felhasználói körbe tartozás évenkénti igazolása alól.

A fogyatékkal élő Felhasználó a nyilvántartásba történő felvételt követően, a jogosultság ismételt igazolását első ízben a következő naptári év március 31-ig köteles igazolni.

A fogyatékkal élő Felhasználók nyilvántartásában szereplő Felhasználó a fogyatékosságáról szóló nyilatkozatát évente legfeljebb két alkalommal módosíthatja. Az így igénybe venni kívánt szolgáltatást a módosítási igény beérkezését követően, a harmincadik naptól kell biztosítani a Felhasználó számára.

A védendő Felhasználó köteles a védelemre jogosultságot adó körülmény megváltozását vagy megszűnését 15 napon belül bejelenteni a Szolgáltatónak. A Szolgáltató köteles a bejelentést követő 8 napon belül a változást a nyilvántartáson átvezetni, vagy a védendő Felhasználót a nyilvántartásból törölni.

IX. Gördülő fejlesztési terv

A VCSM ZRt. Szolnok a víziközmű-szolgáltatásról szóló 2011. évi CCIX. törvény, és annak végrehajtásáról szóló 58/2013. (II.27.) kormányrendelet előírásainak megfelelően gördülő fejlesztési tervet készít. A gördülő fejlesztési terv célja, hogy a víziközmű-szolgáltatási ágazat közművagyonának műszaki állapota megfelelő színvonalú legyen ahhoz, hogy a víziközmű-szolgáltatás folyamatosan, költséghatékonyan és hosszútávon biztosítható legyen. A gördülő fejlesztési terv víziközmű-rendszerenként és fejlesztési ütemenkénti bontásban tartalmazza az elvégzendő beruházási, felújítási és pótlási feladatokat.

MELLÉKLETEK

Víz- és Csatornaművek
Koncessziós ZRt. Szolnok

Tervmellékletek

Jelmagyarázat VB-01 - VB-06 számú tervmellékletekhez:

A - maximum 0,5 m, az aknafal és a telekhatár közti maximális távolság
A* - Mérőszoba fala és a mérő közötti távolság, maximum 1 m
B - minimum 3 m, építmények közötti minimum távolság az MSZ 7487/2-80 szerint
C - a vízmérőakna hossza, hasznos belméret az utcafronti telekhatárra merőlegesen
C_1 - aknafal minimális vastagsága, amenyiben a statikai tényezők indokloják akkor növelni kell a falvastagságot
D - a vízmérőakna szélessége, hasznos belméret az utcafronti telekhatárral párhuzamos
E - a vízmérőakna magassága, minimális hasznos belméret
E_1 - aknafödém minimális vastagsága, amenyiben a statikai terhelések indokloják akkor növelni kell a vastagságot
E_2 - a bekötés tengelyvonala és az aljzat közöti minmális távolság vagy a vízmérők tengelye közötti minimális távolság
L_1 - vízmérő és szükséges egyenes csőszakaszok bekötési hossza (a mérő beépítési előírása szerint)
L_2 - aknafal és szerelvény közötti, átmérő függvényében változó távolság, minimum 250 mm

Megjegyzés:

- 20 fm-nél hosszabb bekötés esetén a szolgáltató hozzájárulása szükséges
- A bekötővezeték csak az MSZ 7487/2-ben foglalt védőtávolságok betartása mellett építhető ki.
- Amennyiben nem teljesül a B minimum 3 m, akkor a vezetéket védőcsővel kell ellátni hogy egy esetleges csőtörés esetén ne veszélyeztesse az építményeket, továbbá a vízmérőaknát vízszigeteléssel kell ellátni.

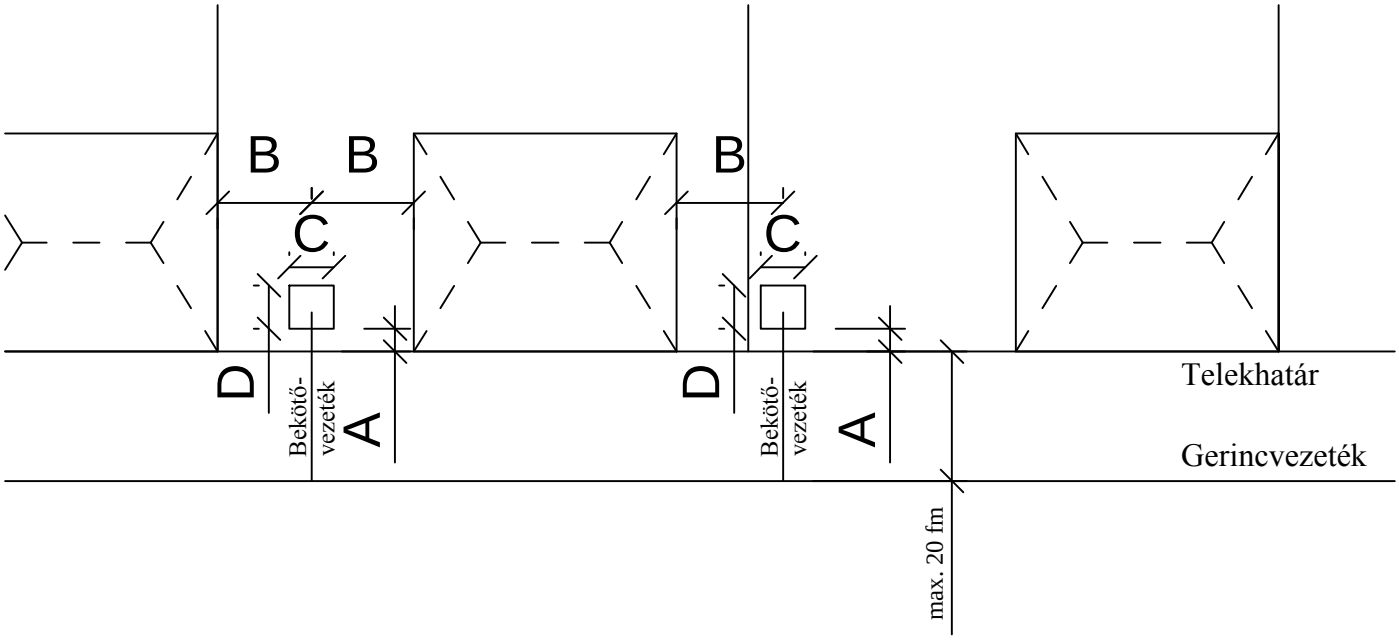

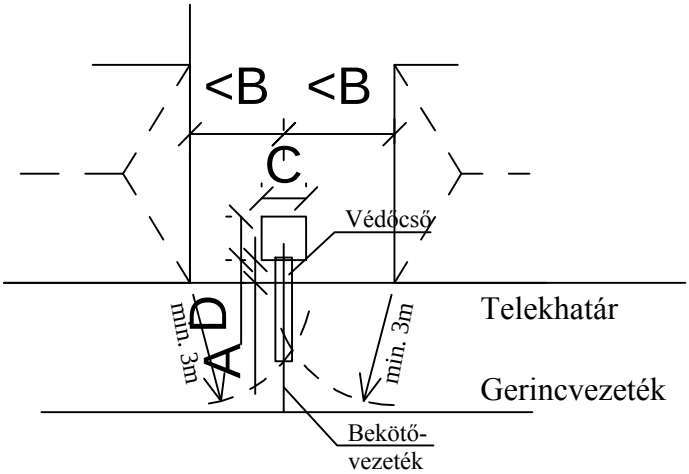

Víz- és Csatornaművek
Koncessziós ZRt. Szolnok

BEKÖTÉSI VÍZMÉRŐ AKNARAJZA

2. terv melléklet

VB-02

A-A metszet oldalnézet

(Jelmagyazázat a VB-01 sz. tervmellékleten)

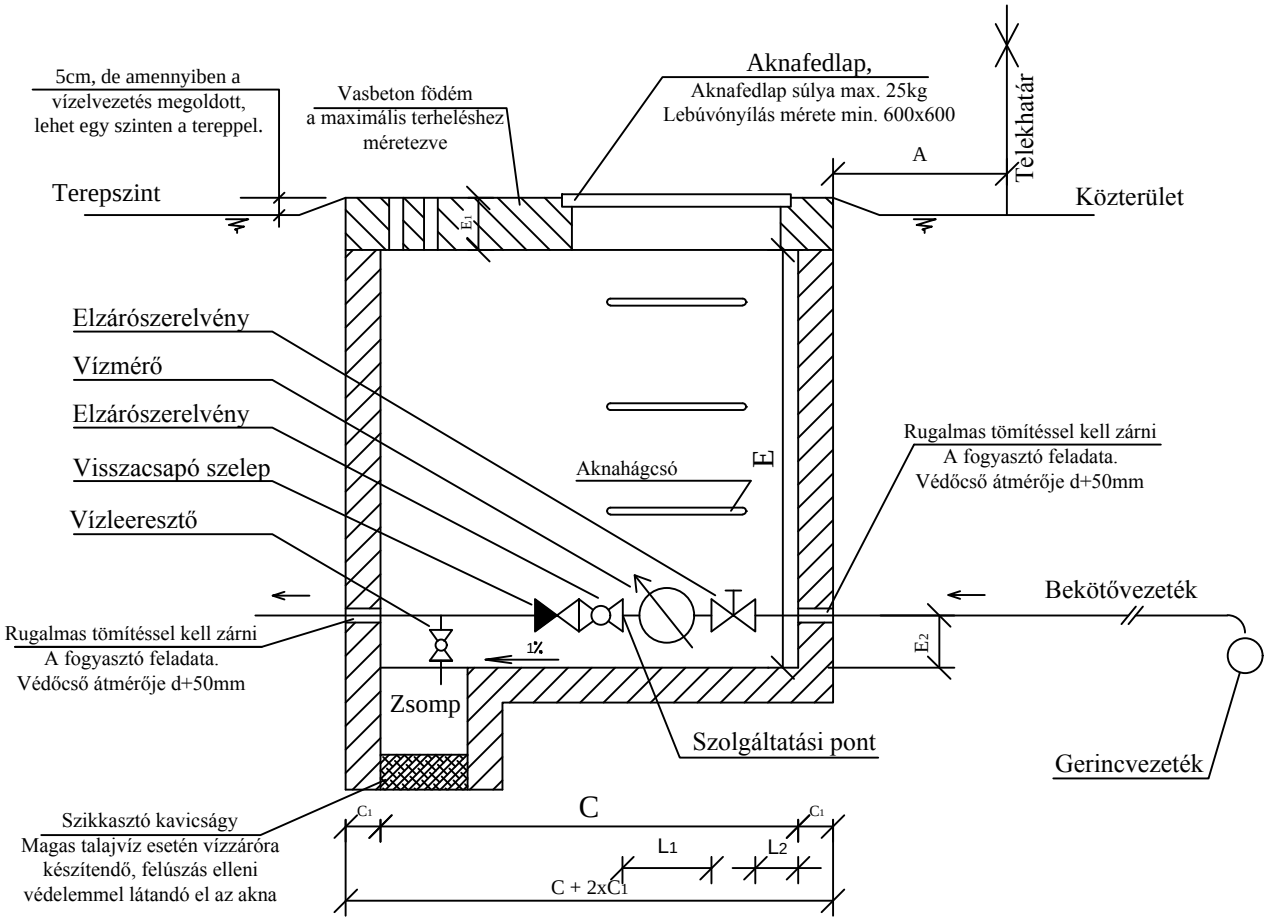

Felülnézet

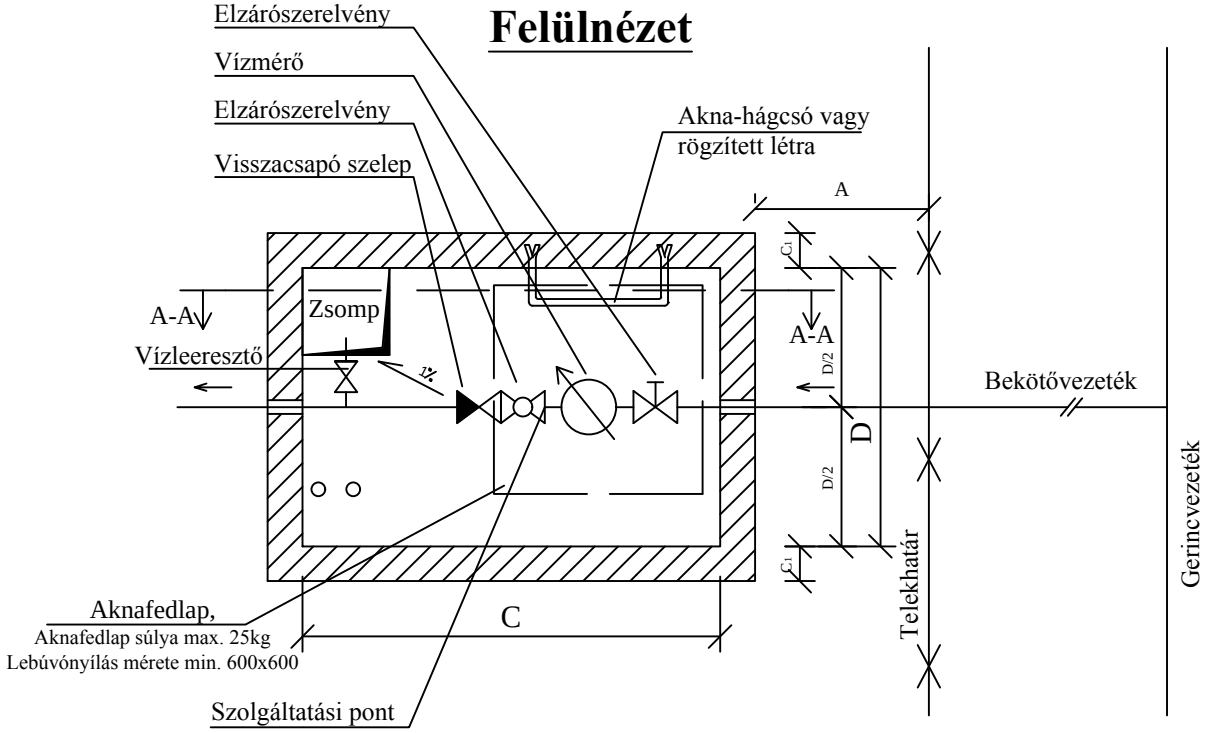

Beton vagy tégla | Vasbetoneton födém | kavicságy

Víz- és Csatornaművek
Koncessziós ZRt. Szolnok

LOCSOLÓMÉRŐ BEKÖTÉS AKNARAJZA

3. terv melléklet

VB-03

A-A metszet oldalnézet

(Jelmagyazázat a VB-01 sz. tervmellékleten)

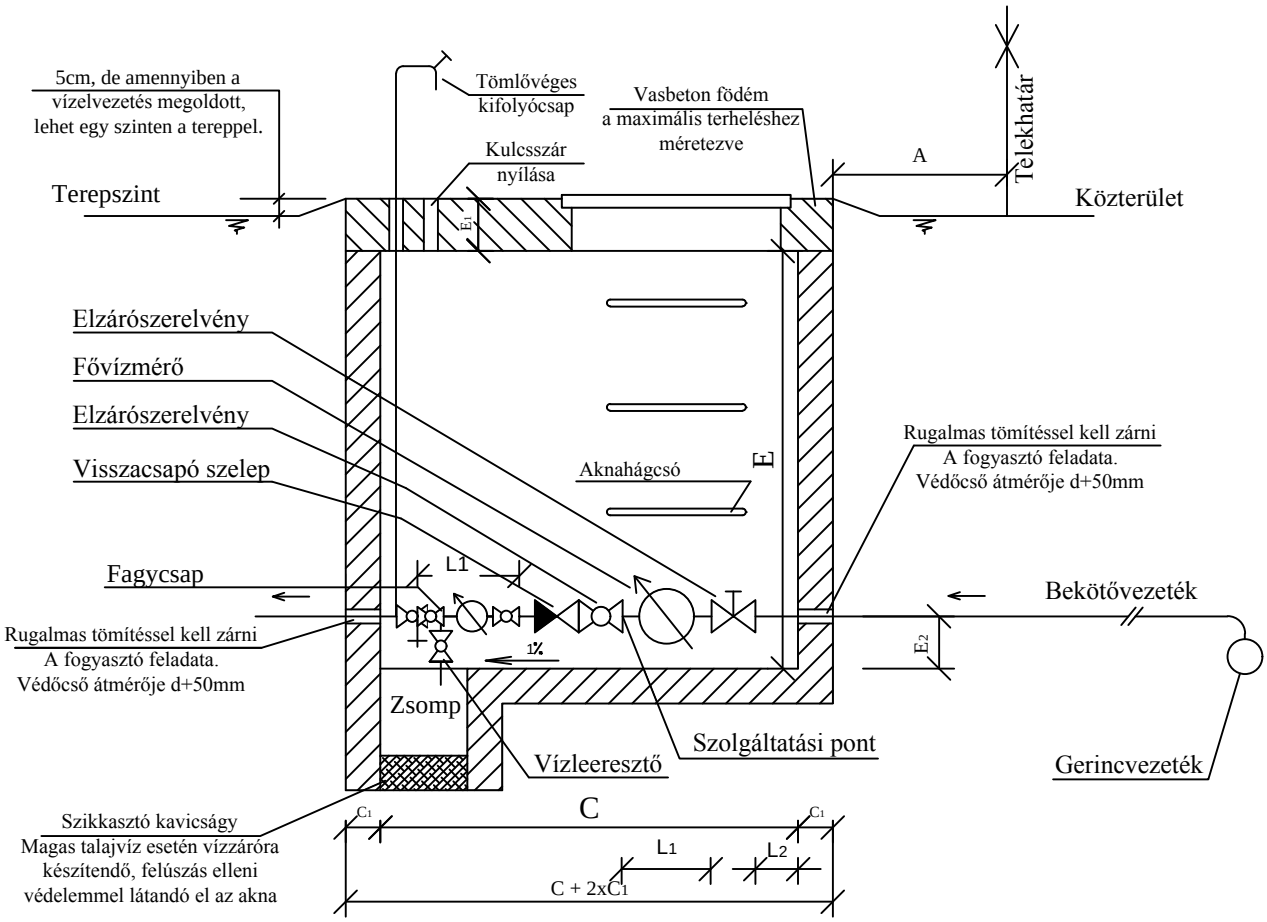

Felülnézet

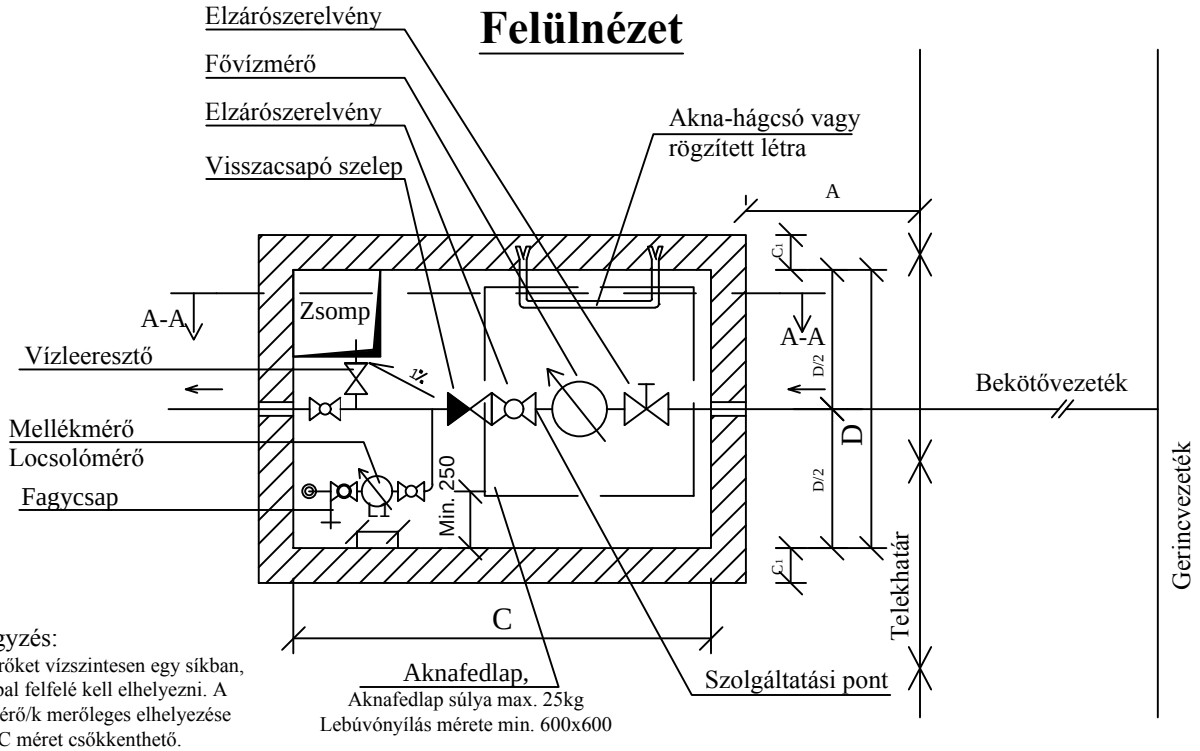

Megjegyzés:
A vízmérőket vízszintesen egy síkban, számlappal felfelé kell elhelyezni. A mellékmérő/k merőleges elhelyezése esetén a C méret csökkenthető.

Beton vagy tégla | Vasbetoneton födém | kavicságy

A-A metszet oldalnézet

(Jelmagyazázat a VB-01 sz. tervmellékleten)

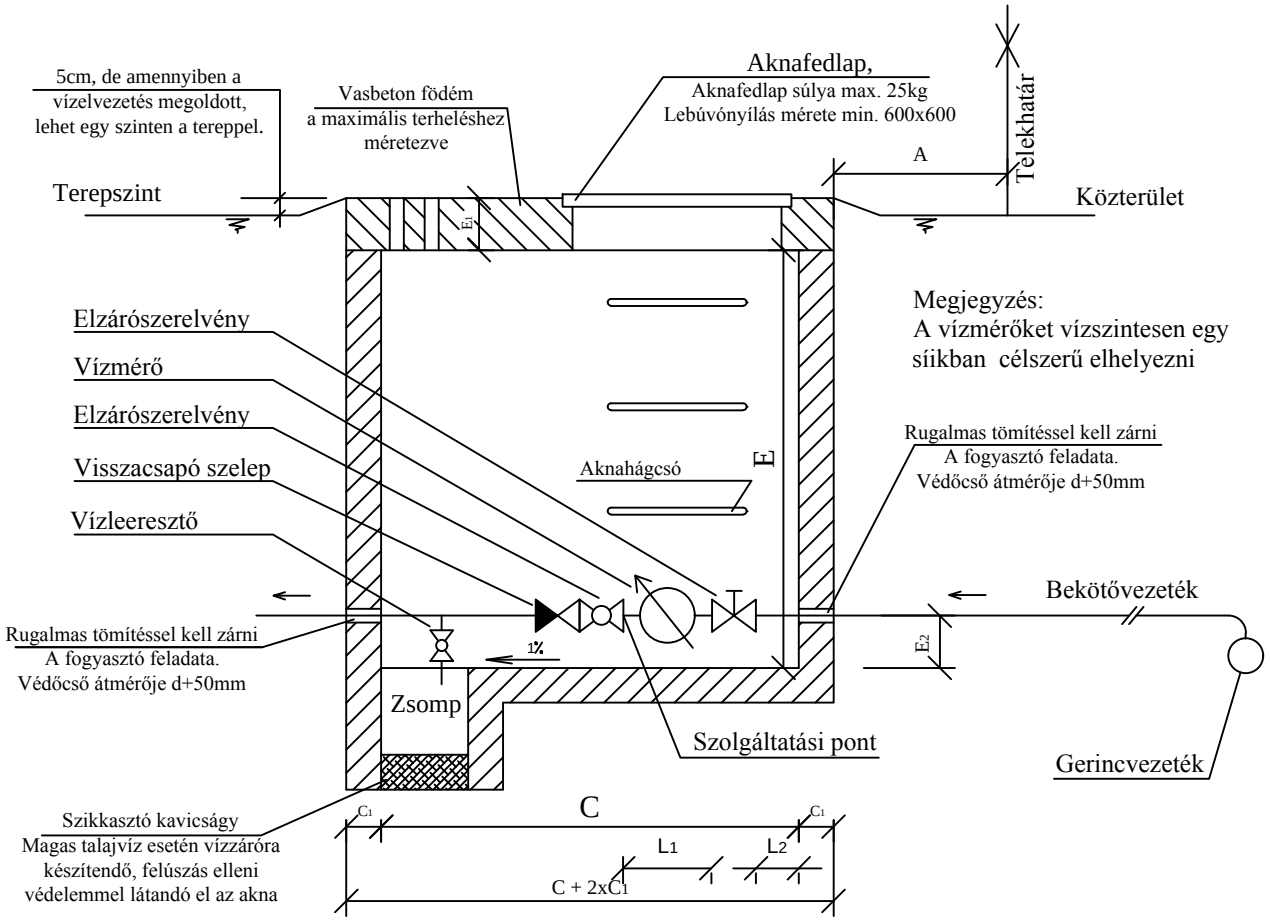

Felülnézet

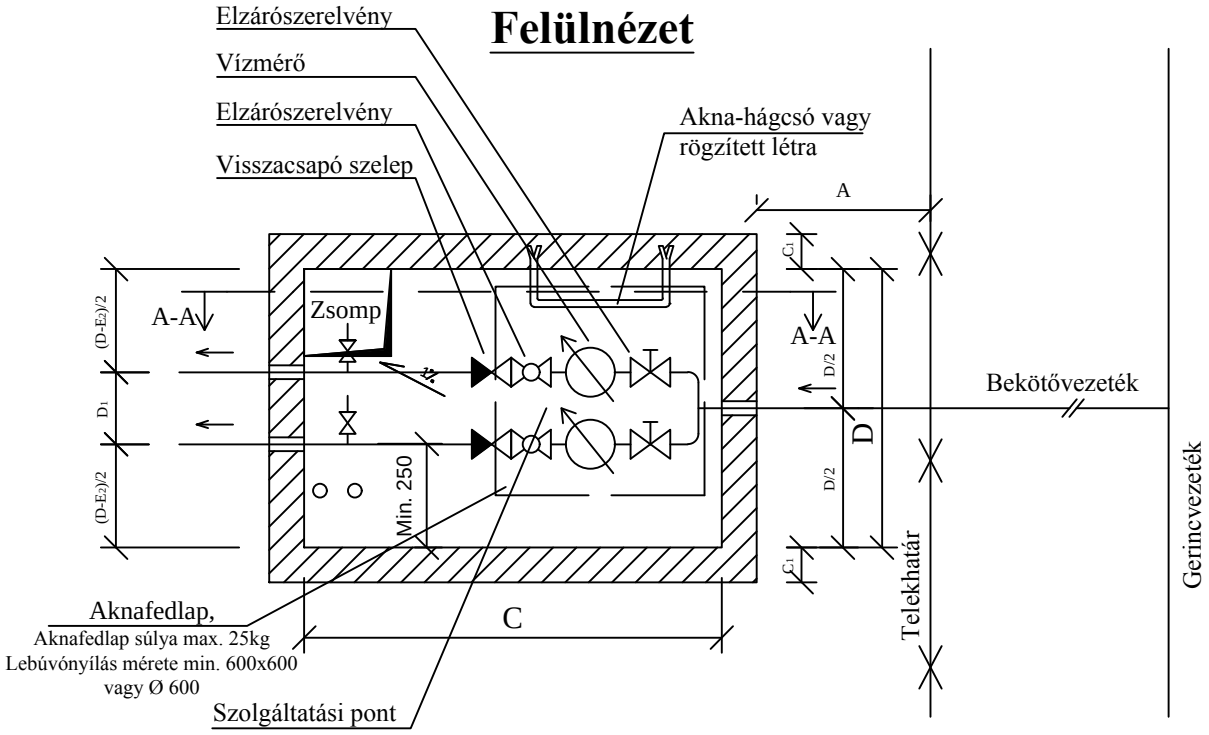

Beton vagy tégla Vasbetoneton födém kavicságy

A-A metszet oldalnézet

(Jelmagyazázat a VB-01 sz. tervmellékleten)

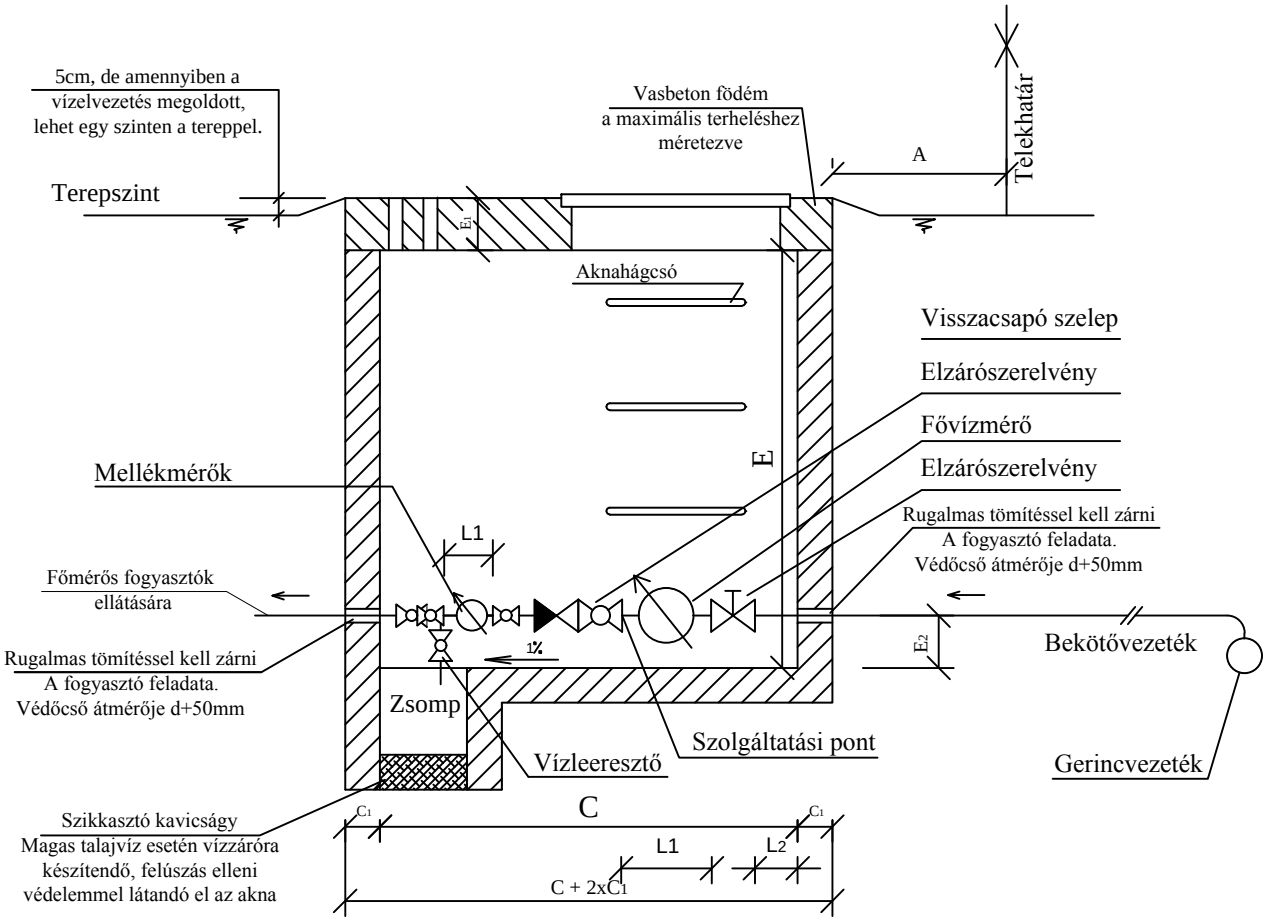

Felülnézet

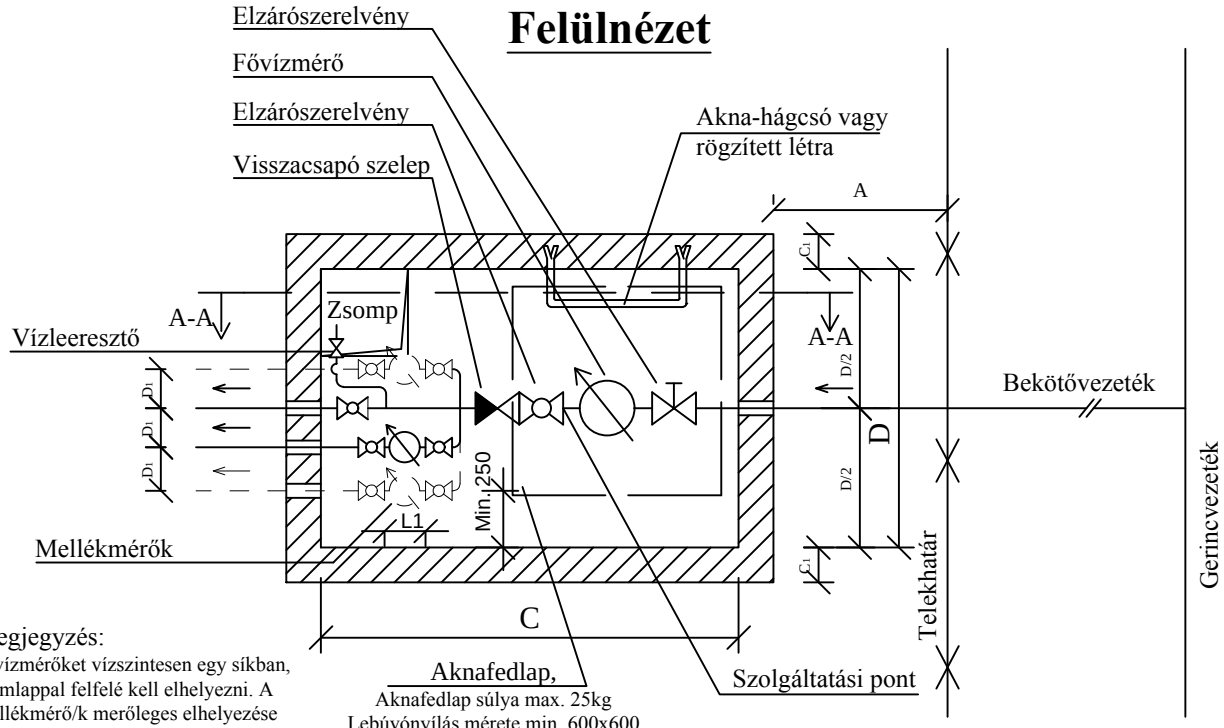

Megjegyzés:
A vízmérőket vízszintesen egy síkban, számlappal felfelé kell elhelyezni. A mellékmérő/k merőleges elhelyezése esetén a C méret csökkenthető.

Beton vagy tégla | Vasbetoneton födém | kavicságy

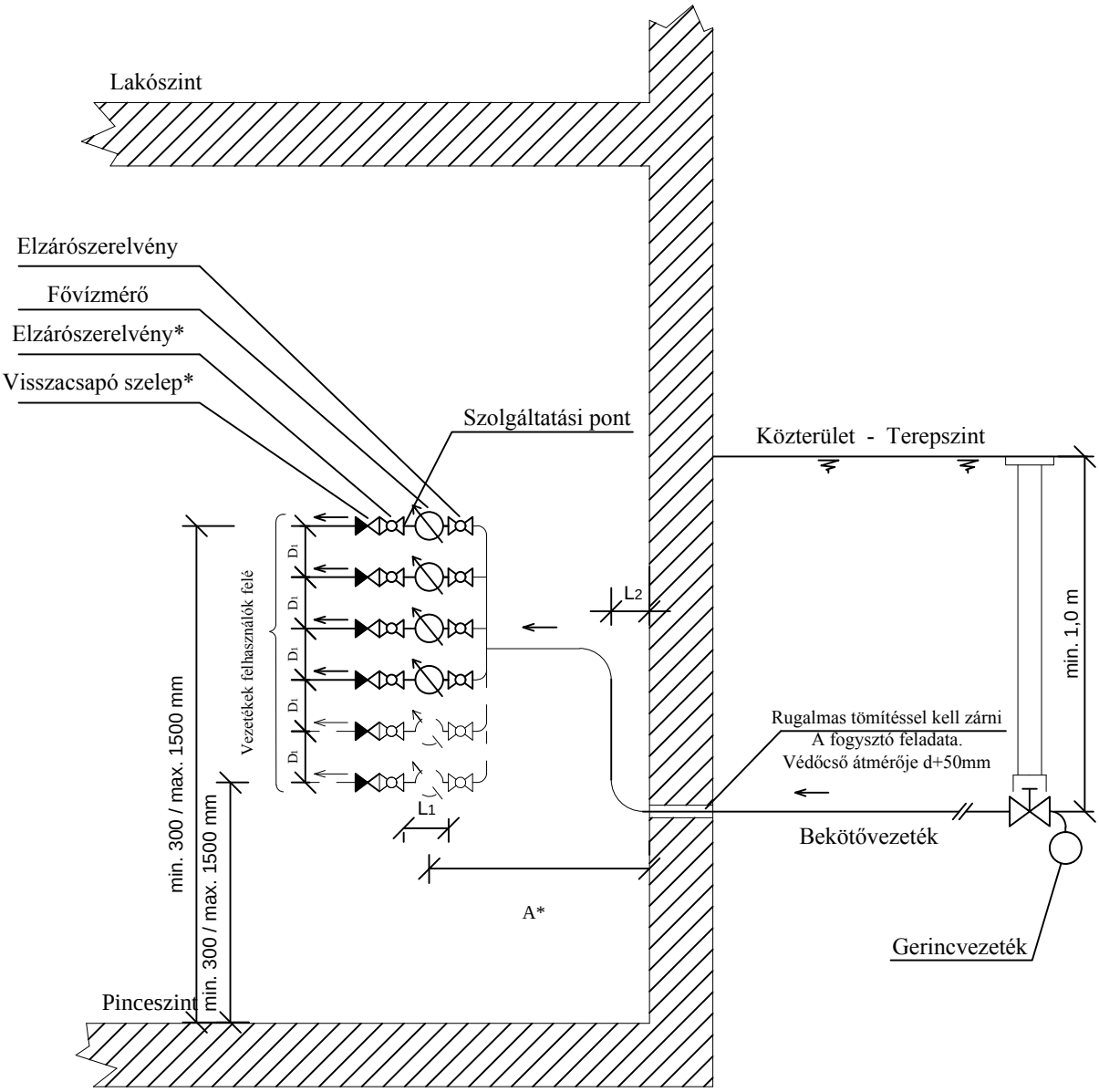

Megjegyzés:
* Kombinált visszacsapószeleppel ellátott vízleeresztős elzárószerelvény alkalmazása javásolt, amennyiben műszakilag lehetséges.

Új társasházak létesítése esetén mérőszoba kiépítése javasolt, melynek fentiek szerinti megvalósítása esetén a VCSM ZRt. Szolnok 50 000 Ft kedvezményt biztosít a bekötés díjából.

Jelmagyarázat SZB-01, SZM-1, SZM-2 számú tervmellékletekhez:

A_1 - tisztítónyílás/tisztítóakna távolsága a telekhatártól, maximum 1 m
A_2 - szennyvízmérő akna fala és a telekhatár közötti távolság, maximum 1 m. Amennyiben a mérőtől a bekötővezeték nyomás alatti szennyvízelvezető rendszerhez csatlakozik, nem kell tisztítónyílást építeni.
B - minimum 3 m, építmények közötti minimum távolság az MSZ 7487/2-80 szerint
C - a szennyvízmérőakna hossza, hasznos belméret az utcafronti telekhatárra merőlegesen
C_1 - aknafal minimális vastagsága, amenyiben a statikai tényezők indokloják akkor növelni kell a falvastagságot
D - a szennyvízmérőakna szélessége, hasznos belméret az utcafronti telekhatárral párhuzamos
E - a szennyvízmérőakna magassága, minimális hasznos belméret
E_1 - aknafödém minimális vastagsága, amenyiben a statikai terhelések indokloják akkor növelni kell a vastagságot
E_2 - a bekötés tengelyvonala és az aljzat közöti minmális távolság vagy a szennyvízmérők tengelye közötti minimális távolság
L1 - szennyvízmérő és szükséges egyenes csőszakaszok bekötési hossza (a mérő beépítési előírása szerint)

Megjegyzés:

- 20 fm-nél hosszabb bekötés esetén a szolgáltató hozzájárulása szükséges
- A bekötővezeték csak az MSZ 7487/2-ben foglalt védőtávolságok betartása mellett építhető ki.
- Amennyiben nem teljesül a B minimum 3 m, akkor a vezetéket védőcsővel kell ellátni hogy egy esetleges csőtörés esetén ne veszélyeztesse az építményeket.

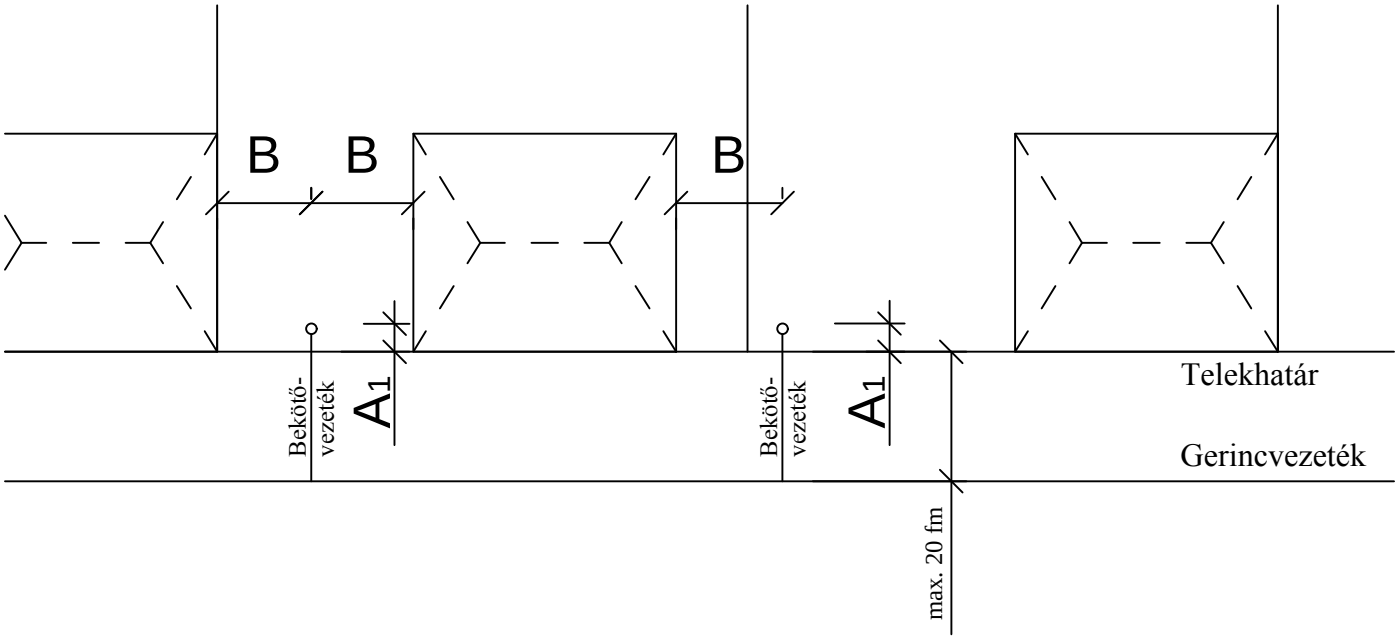

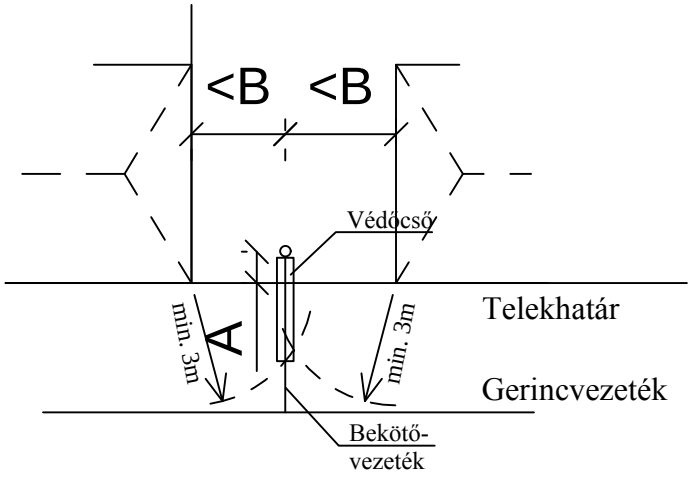

Víz- és Csatornaművek
Koncessziós ZRt. Szolnok

CSATORNABEKÖTÉS KIALAKÍTÁS VÁZLATA AKNÁRA TÖRTÉNŐ RÁCSATLAKOZÁS ESETÉN

MANAGEMENT SYSTEM CERTIFICATION
DNV·GL
ISO 9001 = ISO 14001

8. terv melléklet

SZB-02

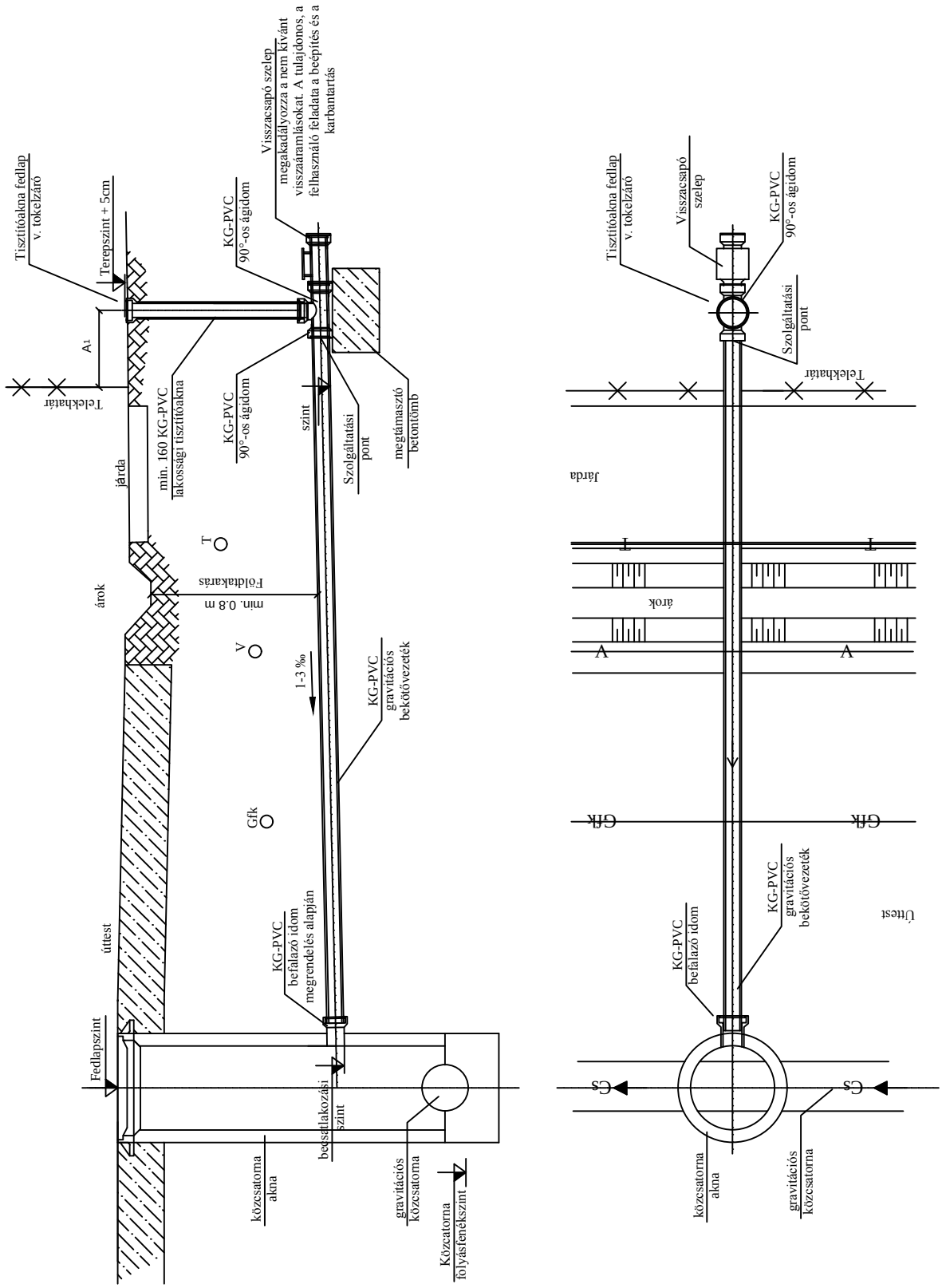

Víz- és Csatornaművek
Koncessziós ZRt. Szolnok

CSATORNABEKÖTÉS KIALAKÍTÁS VÁZLATA GERINCVEZETÉKRE TÖRTÉNŐ RÁCSATLAKOZÁS ESETÉN

MANAGEMENT SYSTEM CERTIFICATION
DNV·GL
ISO 9001 = ISO 14001

9. terv melléklet

SZB-03

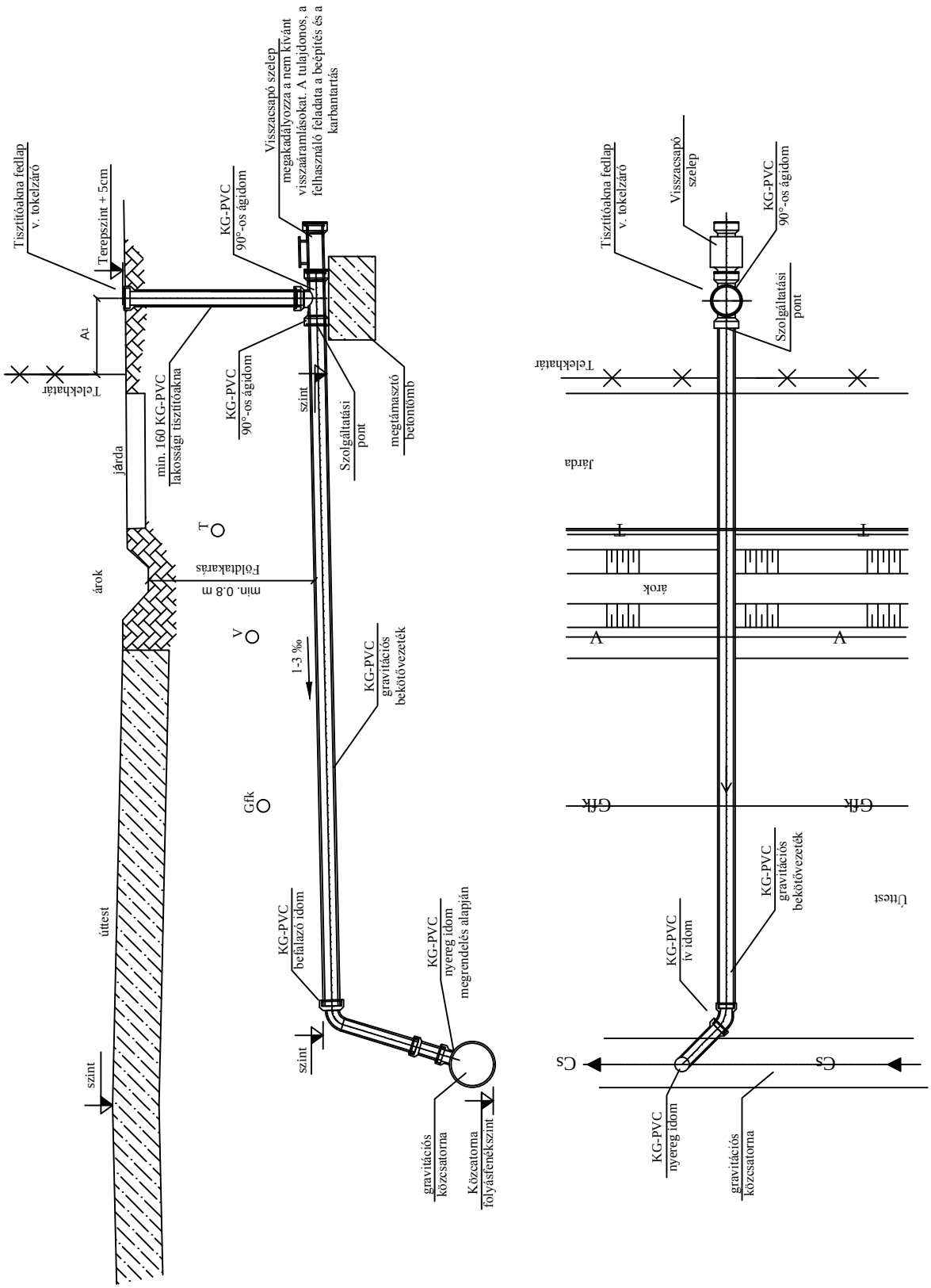

A-A metszet oldalnézet

(Jelmagyazázat a SZB-01 sz. tervmellékleten)

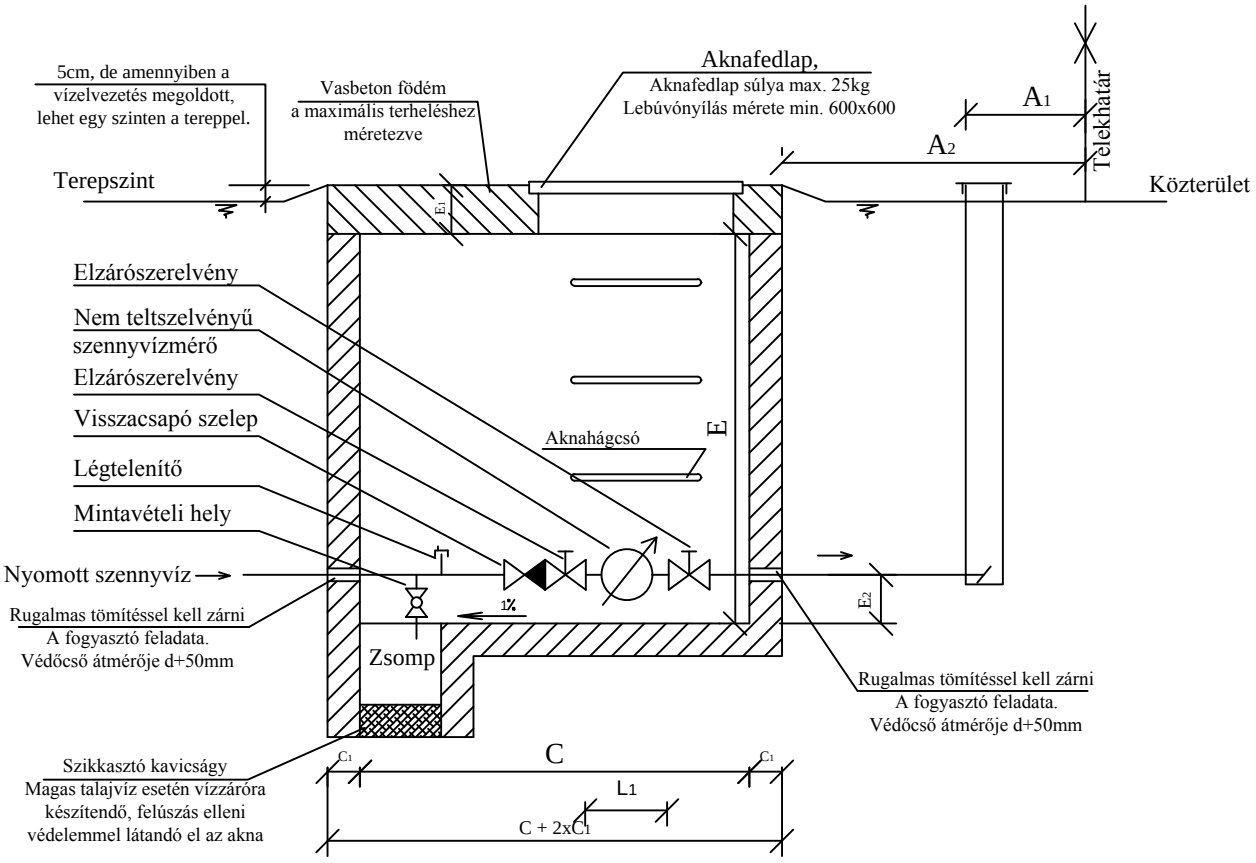

Felülnézet

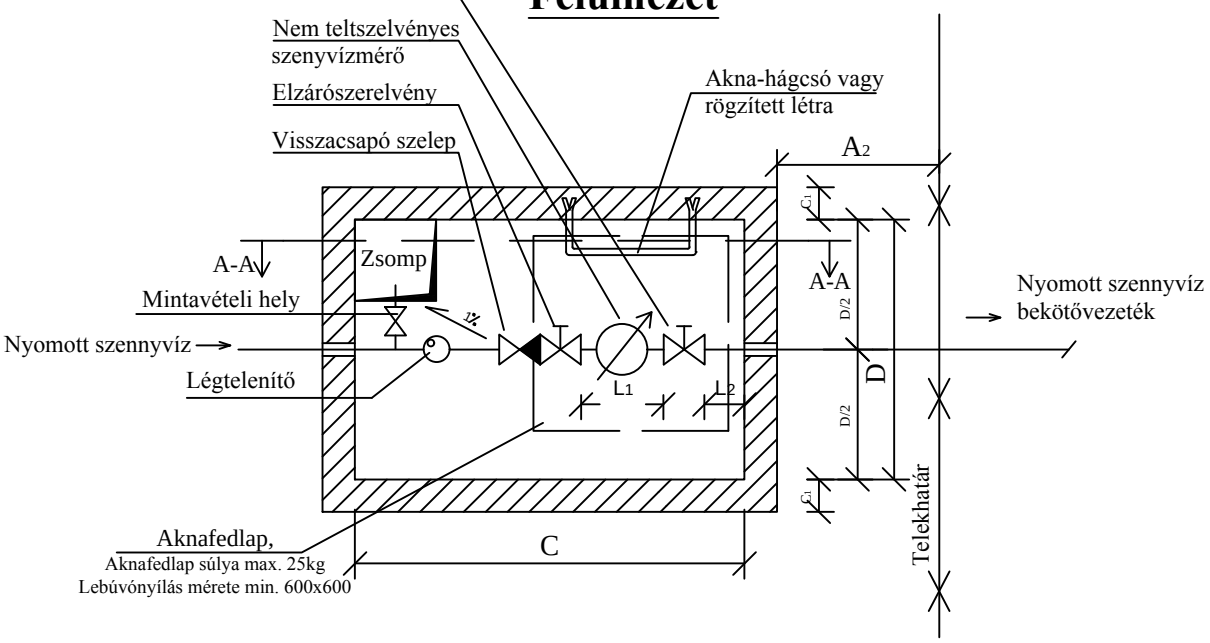

Beton vagy tégla — Vasbetoneton födém — kavicságy

A-A metszet oldalnézet

(Jelmagyazázat a SZB-01 sz. tervmellékleten)

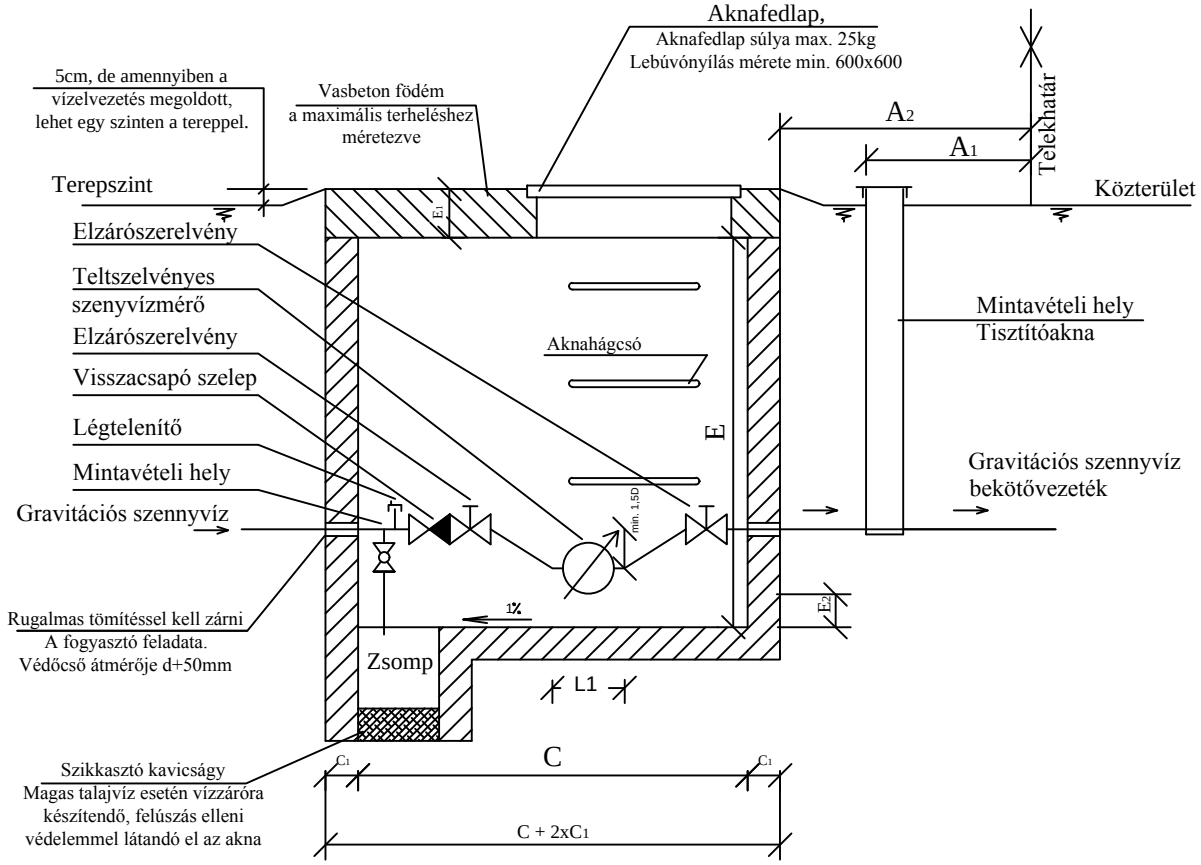

Felülnézet

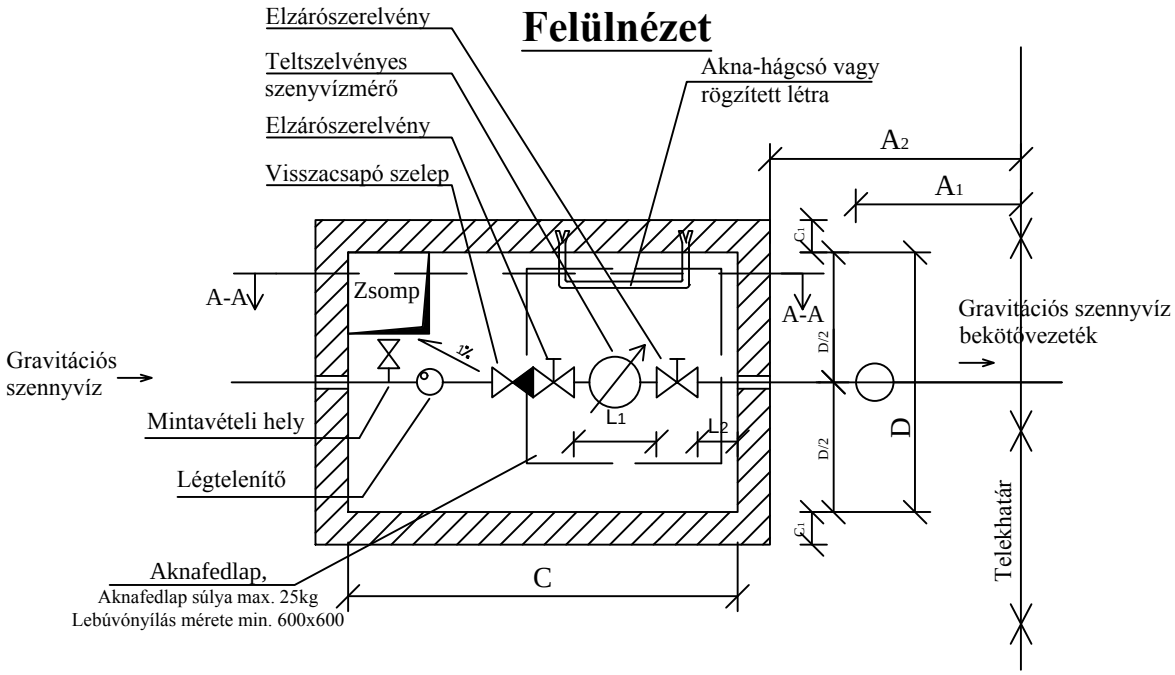

Beton vagy tégla Vasbetoneton födém kavicságy

MELLÉKLETEK

Víz- és Csatornaművek
Koncessziós ZRt. Szolnok

Formanyomtatványok

Víz- és Csatornaművek Koncessziós ZRt. Szolnok	KÖZSZOLGÁLTATÁSI SZERZŐDÉS Közműves ivóvízellátásra és/vagy szennyvízelvezetésre valamint elszámolás alapjául szolgáló mellékvízmérőkre 1. rész különös szerződési feltételek amely létrejött az alábbi szerződő felek között:	Szerződésszám: Felhasználási hely azonosító: LAKOSSÁGI NEM LAKOSSÁGI

1. Szolgáltató adatai:

Neve: **Víz- és Csatornaművek Koncessziós ZRt. Szolnok**	Adószám: **11272292-2-16** Cégjegyzékszám: **16-10-0016313**
Címe: **5000 Szolnok, Vízmű utca 1.** Képviselő: **Kaposvári Kázmér elnök-vezérigazgató** Telefon: **56/516-315, 56/516-318** Fax: **56/516-312**	KSH szám: **11272292-3600-114-16** Számlavezető pénzintézet: **K&H Bank Zrt.** Számlaszám: **10404508-45015924-70070000** GIRO Azonosító: **A11272292T216**

2.1 Felhasználási hely adatai:

Felhasználási hely címe	Irányítószám:	Település:	Utca név:
	Házszám/lépcsőház/emelet/ajtó/Pf.:		Helyrajzi szám:

2.2 Felhasználó adatai:

Felhasználó neve:				
Születési idő (év, hó, nap):		Születési hely:		Anyja neve:
Felhasználó állandó címe / székhelye:	Irányítószám:	Település:	Utca név:	
	Házszám/lépcsőház/emelet/ajtó/Pf.:		Telefon/fax:	E-mail:
Adószám:	Cégazonosító:		KSH szám:	

2.3 Fizető adatai (Amennyiben nem a Szerződés szerinti Felhasználó nevére kéri a számlát):

Felhasználó neve:				
Születési idő (év, hó, nap):		Születési hely:		Anyja neve:
Fizető címe:	Irányítószám:	Település:	Utca név:	
	Házszám/lépcsőház/emelet/ajtó/Pf.:		Telefon/fax:	E-mail:
Adószám:	Cégazonosító:		KSH szám:	

2.4 Fizetési mód:

Csekk:	Átutalás:	Csoportos beszedés:	Készpénz:

2.5 Értesítési cím (Amennyiben nem egyezik a Szerződés szerinti Fizető címével):

Címzett neve:				
Értesítési cím:	Irányítószám:	Település:	Utca név:	
	Házszám/lépcsőház/emelet/ajtó/Pf.:		Telefon/fax:	E-mail:

2.6 Tulajdonos adatai (Amennyiben a Szerződés szerinti Felhasználó az ingatlannak nem tulajdonosa, hanem egyéb jogcímen használója, a kizárólagos Tulajdonos vagy a Tulajdonosok képviselőjének adatai):

Tulajdonos neve:				
Születési idő (év, hó, nap):		Születési hely:		Anyja neve:
	Irányítószám:	Település:	Utca név:	
	Házszám/lépcsőház/emelet/ajtó/Pf.:		Telefon/fax:	E-mail:
Adószám:	Cégazonosító:		KSH szám:	

Víz- és Csatornaművek Koncessziós ZRt. Szolnok	KÖZSZOLGÁLTATÁSI SZERZŐDÉS	Szerződésszám:
		Felhasználási hely azonosító:
		LAKOSSÁGI
		NEM LAKOSSÁGI

3. Jelen Közszolgáltatási Szerződést a felek határozatlan időre kötik, amely aláírást követően a Szolgáltatóhoz történő visszaérkezés időpontjában lép hatályba.

4. A Közszolgáltatási Szerződést ivóvízellátás esetén a Felhasználó 60 napos határidővel felmondhatja, amennyiben az ingatlanon nincs más Felhasználó által igénybe vett közműves ivóvíz szolgáltatás. Ha a Felhasználó nem az ingatlannak a tulajdonosa, akkor a felmondás érvényességéhez a Tulajdonos írásos hozzájáruló nyilatkozata szükséges.

5. A közüzemi díj késedelmes megfizetése esetén a Felhasználó a Ptk. , 6:48 §, 6:155 § szerinti késedelmi kamatot köteles fizetni a Szolgáltató részére.

6. A Szolgáltató a Ptk. , 6:58 §, 6:62 §, 6:63 §, tekintettel külön felhívja a Felhasználó figyelmét az Általános szerződési feltételeket tartalmazó II. rész 1.6., 1.7., 1.9., 3.1., 3.4., 4.2., 4.3., 7.1., 10.1., 11.2., 11.4., 11.9., 11.12., 13. pontjaira.

7. A szerződő felek kijelentik, hogy a jelen szerződésben meghatározott adatok a valóságnak megfelelnek.

8. A Ptk 6:256. §–a alapján megkötött Közszolgáltatási Szerződésben foglalt adatokat a Szolgáltató az információs önrendelkezési jogról és az információszabadságról szóló 2011. évi CXII. törvény előírásainak megfelelően kezeli, amelyhez a Felhasználó jelen szerződés aláírásával egyidejűleg hozzájárul.

9. Az Általános szerződési feltételek megtalálhatók ügyfélszolgálatainkon kifüggesztve, illetve a http://www.vcsm.hu honlapunkon.

10. A Felhasználó kijelenti, hogy a jelen Közszolgáltatási Szerződés II. részét (Általános szerződési feltételek) elolvasta, és a szerződést annak ismeretében írta alá.

Kelt: …….. Kelt: …… Kelt: ……. Kelt: ……..

…….……..	……	…….	……
Felhasználó*	Fizető	Fenntartó* (mellékvízmérő esetén)	Kaposvári Kázmér elnök-vezérigazgató

<u>Tulajdonosi Záradék:</u> (Csak abban az esetben kell aláírni, ha a Felhasználó az ingatlannak nem tulajdonosa, hanem egyéb jogcímen használója).

1. A **Tulajdonos,** több **Tulajdonos** esetén azok képviselője (a továbbiakban: **Tulajdonos**) kijelenti, hogy a **Felhasználó** részére hozzájárulását adja ahhoz, hogy a **Szolgáltatóval** az ingatlanára vonatkozó Közszolgáltatási Szerződést megkösse.
2. A **Tulajdonos** kötelezi magát arra, hogy a **Szolgáltatóval** szemben a fenti szerződés **Felhasználója** helyébe lép és vállalja az e szerződésből származó jogokat és kötelezettségeket (pl. fennálló hátralék rendezése), amennyiben a **Felhasználónak** az ingatlanra vonatkozó használati jogcíme megszűnik, illetve az 1. pontban tett hozzájárulást visszavonja anélkül, hogy a hozzájárulásával más lépne az előző **Felhasználó** helyébe.
3. **Tulajdonos** kijelenti, hogy a jelen záradékot a Közszolgáltatási Szerződés I. és II. részei ismeretében írta alá.

Kelt: …….. . év ……hó …….nap

……..
Tulajdonos

*gazdálkodó szervezet, jogi személy esetén cégszerű aláírás

A jelen Közszolgáltatási Szerződés egy különálló és Felhasználóhoz kötődő Első részből, és egy az Általános szerződési feltételeket tartalmazó Második részből áll. A Közszolgáltatási Szerződés tartalma szempontjából a két rész egymástól elválaszthatatlan.

Általános szerződési feltételek

Második rész

A víziközmű-szolgáltató: **Víz- és Csatornaművek Koncessziós ZRt. Szolnok** (továbbiakban: **Szolgáltató**)

A 2014. március 15-e előtt megkötött közszolgáltatási szerződésekre az 1959. évi IV. törvény (továbbiakban régi Ptk,), az ezután megkötött közszolgáltatási szerződések esetén a 2013.évi V. törvény (továbbiakban jelenleg hatályos Ptk.) érvényes. A régi Ptk. 387. §-a vagy a jelenleg hatályos Ptk. 6:256 §-a szerint közszolgáltatási szerződés alapján a **Szolgáltató** köteles meghatározott időponttól a **Felhasználó** számára folyamatosan és biztonságosan a **Felhasználó** igénye szerint meghatározott közüzemi szolgáltatást nyújtani, a **Felhasználó** pedig köteles időszakonként díjat fizetni. A víziközmű-szolgáltatásról szóló 2011. évi CCIX. törvény (a továbbiakban: Vksztv.) 2 § 24. pontja alapján a közműves ivóvízellátás és a közműves szennyvízelvezetés közüzemi szolgáltatás. A Közszolgáltatási Szerződés megkötésére és kötelező tartalmi elemeire a Vksztv. és a végrehajtásáról szóló 58/2013. (II. 27.) Korm. rendelet (a továbbiakban: Vhr.) rendelkezései az irányadók.

A Közszolgáltatási Szerződés elválaszthatatlan részét képezik az Általános Szerződési Feltételek. Szerződő Felek tudomásul veszik, hogy a Közszolgáltatási Szerződésben szabályozott jogviszonyra a **Szolgáltató** Üzletszabályzatának rendelkezései is irányadóak. A Közszolgáltatási Szerződés aláírásával a **Felhasználó** hozzájárulását adja ahhoz, hogy a **Szolgáltató** az Általános Szerződési Feltételeket a **Felhasználóval** kötött szerződésben a fogyasztókkal szembeni tisztességtelen kereskedelmi gyakorlat tilalmáról szóló 2008. évi XLVII. törvény rendelkezéseinek figyelembe vételével egyoldalúan módosítsa. Az Általános Szerződési Feltételek bármely okból történő módosítása esetén a **Szolgáltató** köteles a **Felhasználót** a módosítás tényéről és tartalmáról a módosításoknak a Magyar Energetikai és Közmű-szabályozási Hivatal jóváhagyását követő hatályba lépése után nyolc napon belül az Ügyfélszolgálati Irodákban, valamint a **Szolgáltató** honlapján (www.vcsm.hu) értesíteni. Amennyiben a **Felhasználó** nem ért egyet a **Szolgáltató** részéről egyoldalúan módosított Általános Szerződési Feltételekkel, jogosult a Közszolgáltatási Szerződést a közzétételtől számított harminc napon belül a **Szolgáltatóhoz** intézett írásbeli nyilatkozatával felmondani.

A Vksztv. értelmében **Felhasználó** a víziközmű-szolgáltatást szerződéses jogviszony keretében vagy a Vksztv. 31/A. § (1) bekezdésében meghatározott ideiglenes szolgáltatás időtartama alatt a víziközmű-szolgáltató előzetes hozzájárulásával ténylegesen igénybe vevő természetes vagy jogi személy, jogi személyiséggel nem rendelkező szervezet, aki (amely) a víziközmű-szolgáltatásba bekapcsolt ingatlan használója, és sorban mögötte az ingatlan tulajdonosa.

A **Felhasználó** elsősorban az ingatlan tulajdonosa, illetve a tulajdonos írásbeli hozzájárulásával az ingatlant egyéb jogcímen használó személy lehet.

1. A szerződés tárgyának fontosabb műszaki, mennyiségi, minőségi jellemzői

1.1. A **Szolgáltató** vállalja az ingatlan **ivóvíz-minőségű vízellátását, szennyvízelvezetését** a mindenkori hatályos jogszabályokban, valamint a vízjogi üzemeltetési engedélyben rögzített mennyiségben, és módon, illetve feltételek mellett, díjfizetés ellenében. Az ivóvíz minőségre a mindenkor hatályos műszaki előírások az irányadóak.

1.2. A **Szolgáltatónak** a szolgáltatási kötelezettsége, ivóvíz-szolgáltatás esetében a szolgáltatási pontig, közműves szennyvízelvezetés és –tisztítás esetében a szolgáltatási ponttól a tisztítottszennyvíz-befogadóba, illetve az átvevő rendszerében történő bevezetéséig áll fenn. A Szolgáltató felel azért, hogy a szolgáltatott ivóvíz minősége az ivóvízvételi helyen biztosított legyen. Nem állapítható meg a Szolgáltatónak a szolgáltatás minőségéért való felelőssége akkor, ha a szolgáltatási ponton az ivóvíz minősége megfelel a jogszabályi előírásoknak, és az ivóvízvételi helyen tapasztalt minőségromlás a házi ivóvízhálózat vagy a csatlakozó ivóvízhálózat nem megfelelő állapota vagy anyaga miatt következik be, és ezt az illetékes népegészségügyi szerv vizsgálata hivatalból vagy a Szolgáltató kérelmére megállapította. A szolgáltatási pontot a Vhr. 1. § 37. pontja határozza meg.

1.3. A **Szolgáltató** az ivóvíz-szolgáltatást legalább 1,5 bar és legfeljebb 6 bar hálózati nyomás mellett a szolgáltatási ponton köteles teljesíteni. Ettől eltérő szolgáltatást a **Szolgáltatótól** külön lehet kérni.

1.4. Ha az ivóvíz szolgáltatása a belterület legalább 20%-át, illetőleg 500-nál több személyt érintően előre tervezetten 12 órát, vagy üzemzavar esetén 6 órát meghaladóan, de kevesebb, mint 12 órán át szünetel, a **Szolgáltató** az ivóvíz szükséglet kielégítéséről más módon köteles gondoskodni a létfenntartáshoz szükséges 10 liter/fő mennyiségben. A 12 órát meghaladó, de 24 óránál rövidebb szolgáltatás-kimaradás esetén 25 liter/fő, 24 órát meghaladóan 30 liter/fő/nap az előírt ivóvízmennyiség. Az országos tisztifőorvos által elrendelt hőségriasztás időtartama alatt, az Ellátásért Felelős igénybejelentése esetén 50 liter/fő/nap mennyiségben, biztosítja az ivóvizet a Szolgáltató. A szolgáltatás szüneteltetése esetén a **Szolgáltató** az ivóvízellátásról úgy köteles gondoskodni, hogy az érintettek az ivóvízhez a felhasználási helytől számított 300 méteres körzeten belül hozzájuthassanak.

1.5. Az ivóvíz törzshálózathoz csatlakozó tűzoltásra szolgáló külön ivóvíz bekötővezeték létesítéséhez a **Szolgáltató** – a katasztrófavédelmi jogszabályok megtartásával – akkor köteles hozzájárulni, ha a tűzoltáshoz szükséges vízmennyiség a házi ivóvíz hálózatból vagy a közüzemi vízellátó rendszerrel össze nem függő más vízvételi helyről nem szerezhető be. A tűzoltásra szolgáló bekötővezetéket külön vízmérővel kell ellátni.

1.6. Az ivóvíz közműhálózatba bekapcsolt házi ivóvíz hálózatot saját vízkivételi művel összekötni tilos.

1.7. Az ivóvíz-bekötővezetéket és a házi ivóvíz hálózatot elektromos hálózat és berendezések, villámhárítók földelésére felhasználni tilos.

1.8. A fogyasztásmérőt üzembe helyezésekor a **Szolgáltató** illetéktelen beavatkozás, leszerelés megakadályozása céljából plombával vagy műszaki zárral látja el.

1.9. Az országos településrendezési és építési követelményekről szóló 253/1997. (XII. 20.) Korm. rendelet 77. § (1) bekezdése szerint az építmény csatornahálózatát úgy kell tervezni és megvalósítani, hogy az építménybe szennyvíz- vagy csapadékvíz-visszaáramlás ne keletkezzék.

Az ivóvíz törzshálózat vízminőségének megóvása, valamint fagyvédelem végett a bekötési vízmérőt követően elzáró-, valamint leürítő szerelvényt és visszacsapó szelepet kell beépíteni.

1.10. A szolgáltatott ivóvíz minőségét a területileg illetékes környezetvédelmi, természetvédelmi és vízügyi felügyelőség által kiadott üzemeltetési engedélyekben, valamint az ivóvíz minőségi követelményeiről és az ellenőrzés rendjéről szóló 201/2001. (X. 25.) Korm. rendeletben foglaltak határozzák meg.

1.11. Ha a szolgáltatott ivóvíz minősége eltér a jogszabályban vagy a Közszolgáltatási Szerződésben meghatározottaktól, a **Szolgáltató** köteles erről a **Felhasználókat**, valamint a 201/2001. (XI. 25.) Korm. rendeletben meghatározott illetékes népegészségügyi főosztályt haladéktalanul értesíteni. Ebben az esetben a **Szolgáltató** az adott vízmű termelő és tároló kapacitásának kihasználásával köteles fenntartani a szolgáltatás folyamatosságát, közben a minőségjavító intézkedéseket meg kell tennie.

Ha a vízminőség romlás nem volt megelőzhető, az illetékes népegészségügyi szervvel történt egyeztetést követően a **Szolgáltatónak** a vízminőség helyreállítása érdekében haladéktalanul intézkednie, a vízhasználat betiltását vagy korlátozását kezdeményeznie, és erről a **Felhasználókat** értesítenie kell.

1.12. Ha a közműves ivóvízellátásra rendelkezésre álló vízmennyiség természeti vagy egyéb elháríthatatlan okból csökken, a vízfogyasztás korlátozható. A vízkorlátozás időszakában foganatosítható közigazgatási intézkedéseket a jóváhagyott tervnek és a megállapított fogyasztási rendnek megfelelően a polgármester rendeli el. A vízkorlátozás közzétételéről, a végrehajtás ellenőrzéséről a jegyző gondoskodik.

2. Új bekötés létesítése esetén vállalt kötelezettségek (csak arra az esetre értendők, ha az ingatlan még nincs bekötve a víziközmű törzshálózatba)

Új víz-, és csatornabekötések létesítése esetén a Szolgáltató Üzletszabályzatának ide vonatkozó részei az irányadók.

3. A közüzemi díj számlázása, díjfizetés

3.1. A **Szolgáltató** az igénybevett szolgáltatás mennyiségét – ha jogszabály másként nem rendelkezik – elszámolási időszakban a vízmérő adatai alapján számlázza le a **Felhasználó** részére. A **Felhasználó** részszámláiban a nyilvántartott havi átlag mennyiség a számlakészítés alapja. A szolgáltatás díját, és alkalmazhatóságának kezdő időpontját az árhatóság állapítja meg.

A víziközmű-szolgáltatás igénybevételéért a **Felhasználónak** a Vksztv. felhatalmazása alapján kiadott miniszteri rendelet szerinti díjat kell fizetni. A szolgáltatási díj alapdíjból és fogyasztásarányos díjból áll. A díjfizetés alapja az elszámolási időszakban a hiteles fogyasztásmérőn mért és a **Szolgáltató** által rögzített mérési eredmény, annak hiányában a Vhr-ben, illetve az Üzletszabályzatban foglaltak

szerint megállapított mennyiség. A víziközmű-szolgáltatás alapdíját az a **Felhasználó** köteles megfizetni, aki a tárgyhó első napján az adott felhasználási helyen a **Szolgáltatóval** közszolgáltatási jogviszonyban áll. Új felhasználási hely kialakítása esetén a **Felhasználó** a teljes tárgyhavi alapdíjat köteles megfizetni.

3.2. Az Első rész 2.1. pontban körülírt ingatlan vízmérőjének leolvasását saját maga vagy megbízottja útján végzi, mérőállását a jelen Szerződés aláírásakor érvényben lévő feltételeknek megfelelően a **Szolgáltató** által meghatározott ütem, vagy felhasználói nyilatkozat szerint **rögzíti,** és ennek alapján a közüzemi díjat számlázza, saját maga vagy megbízottja útján.

A **Szolgáltató** a mérőeszköz leolvasásának gyakoriságán és módján a Közszolgáltatási Szerződés módosítása nélkül változtathat, a **Felhasználó** előzetes tájékoztatása mellett.

3.3 A **Felhasználó** vállalja, hogy a szolgáltatás díját a számlán feltüntetett határidőig és az Első rész 2.4. pontjában meghatározott módon megfizeti.

3.4 A **Felhasználó** a Vhr. értelmében a számla tartalmát vitatja, **Szolgáltatónál** kifogást emelhet. A kifogás bejelentésének a számla kiegyenlítésére akkor van halasztó hatálya, ha azt a lakossági **Felhasználó** a fizetési határidő lejártát megelőzően közölte és a számlán feltüntetett mennyiség alapján számított havi fogyasztás az előző 12 hónap havi átlagfogyasztásának százötven százalékát meghaladja. Ha a **Szolgáltató** a kifogást elutasítja a **Felhasználó** a halasztó hatályú fizetési kötelezettségének legkésőbb az elutasítás kézhezvételétől számított 8. napon tesz eleget.

3.5 Amennyiben az elszámoláskor a **Felhasználó** számára visszatérítés jár, a **Szolgáltató** az Üzletszabályzatának III.3.2.5. pontjában, valamint a Vhr. 65. § (12) bekezdésében leírtak szerint jár el.

Ha az elszámoláskor a Felhasználó számára készített elszámoló számla negatív végösszege meghaladja a bruttó 10.000,- Ft-ot, **Szolgáltató** a felhasználási helyen előzetesen egyeztetett időpontban jogosult ellenőrző leolvasást végezni.

Visszautalásra irányuló kérelmet kizárólag a számlareklamáció érdemi elbírálása után lehet benyújtani.

3.6 A **Szolgáltatónak** és megbízottjának felróható okból elmaradt számlázás esetén a **Felhasználó** a szolgáltatási díjat vagy díjkülönbözetet az elmaradt számlázás időtartamával azonos időn belül, egyenlő részletekben jogosult kiegyenlíteni. Ez esetben késedelmi kamat nem számítható fel.

4. A közüzemi díj késedelmes fizetésének, illetve meg nem fizetésének jogkövetkezményei

4.1. A közüzemi díj késedelmes megfizetése esetén minden **Felhasználó** a Ptk. 301. §, illetve a 301/A. § vagy a [PTK.] 6:48 §, 6:155 § § szerinti késedelmi kamatot köteles fizetni a **Szolgáltató** részére.

4.2. A **Szolgáltató** képviselője által megállapított, illetve a **Felhasználó** által közölt vízmennyiség egyben a szolgáltatás igénybevételéért járó fizetési kötelezettség elismerését jelenti.

Ha a **Felhasználó** a közüzemi díjra vonatkozó számlát határidőn belül nem egyenlíti ki, a **Szolgáltató** a létfenntartási, a közegészségügyi és a katasztrófa-elhárítási vízigények teljesítése mellett a víziközmű-szolgáltatás korlátozása, illetve felfüggesztése körében az alábbi intézkedések megtételére jogosult:

a) a közüzemi ivóvíz szolgáltatást külön berendezés beépítésével időben és mennyiségben korlátozhatja,

b) az átfolyó ivóvíz mennyiségét csökkentő szűkítőt helyez el,

c) lakossági felhasználó esetében a közüzemi ivóvíz-szolgáltatást felfüggeszti, ha a létfenntartási és közegészségügyi vízigények teljesítéséhez szükséges ivóvízellátást más, elérhető módon biztosítja,

d) nem lakossági felhasználó esetében a közüzemi ivóvíz-szolgáltatást felfüggesztheti, illetve 45 napon túli díjtartozás esetében 30 napos határidővel a Közszolgáltatási Szerződést felmondhatja.

Ezen pontban lévő rendelkezések nem alkalmazhatók egészségügyi és gyermekintézmények esetében, továbbá lakossági **Felhasználó** részére végzett közműves szennyvízelvezetés és tisztítás esetében.

4.3. A 4.2. pontban foglalt intézkedéseket a **Szolgáltató** az alábbi feltételek együttes fennállása esetében jogosult alkalmazni:

a) A lakossági **Felhasználó** fizetési kötelezettségével 60 napot meghaladó késedelembe esett vagy a Vksztv. 52. § (2a) bekezdése szerinti elszámolási módot választó elkülönített vízhasználó hitelesítéssel nem rendelkező mellékvízmérőt működtet, valamint ha a Vksztv. és annak végrehajtására kiadott kormányrendeletben meghatározott módon nem teszi lehetővé a mellékvízmérő leolvasását,

b) a **Szolgáltató** a **Felhasználót** a 4.2. pontban meghatározott következmények kilátásba helyezésével fizetési kötelezettsége teljesítésére a Vksztv. 58.§ (4) bekezdésében leírtak szerint legalább kétszer írásban felszólította, valamint

c) a felhasználási hely fekvése szerinti illetékes Népegészségügyi szervet, a második felszólítással egyidejűleg, legalább nyolc nappal az intézkedést megelőzően értesítette. Nem lakossági Felhasználó esetében, ha a közműves ivóvízellátás megszüntetése a tűzivíz-hálózatot is érinti a Jász-Nagykun-Szolnok Megyei Katasztrófavédelmi Igazgatóságot előzetesen értesítenie kell.

5. A mérőeszközök hitelesítése, bevizsgálása

5.1. Az ivóvízbekötés vízmérőjének hitelesítését a **Szolgáltató** végzi saját költségére. A **Felhasználó** a saját tulajdonában lévő mellékvízmérő, locsolóvízmérő, telki vízmérő és szennyvízmennyiség mérő hitelesítéséről, kalibrálásáról saját költségére köteles gondoskodni a mérésügyről szóló 1991. évi XLV. törvény végrehajtásáról rendelkező, 127/1991. (X.9.) Korm. rendelet ben meghatározott hitelességi időn belül. A bekötési- és törzshálózati vízmérő cseréje az Üzletszabályzat VII.1.4. pontjában megfogalmazottak alapján történik.

5.2. A szennyvízmennyiség-mérő működtetéséről, karbantartásáról, kalibrálásáról a **Felhasználónak** kell gondoskodnia.

5.3. A vízmérő rendkívüli bevizsgálását a **Felhasználó** az Üzletszabályzat 33. számú mellékletének kitöltésével kérheti. A rendkívüli bevizsgálás költségeire, valamint annak eredményétől függően a további eljárási szabályokra az Üzletszabályzat VII.1.3. pontjában: „Vizsgálat fizetési feltételei", valamint az Üzletszabályzat III.3.3.2. pontjában „Hibás mérés elszámolása" alkalmazandók.

6. Az ingatlan bekötésének ellenőrzése, karbantartása, cseréje

6.1. Az ingatlan víziközmű rendszerre való csatlakozását követően, a bekötése az Ellátásért Felelős tulajdonát képezi, a **Szolgáltató**, mint üzemeltető kötelezettsége és joga a régi Ptk. vagy a jelenleg hatályos Ptk. és a vízgazdálkodásról szóló törvény alapján a bekötővezeték használata, ellenőrzése, karbantartása, szükség szerinti cseréje, ezen belül a bekötési vízmérő ellenőrzése, karbantartása, szükség szerinti cseréje (egyoldalú intézkedéssel, jelen Szerződés módosítása nélkül) illetve leolvasása és a birtokvédelem.

6.2. A Második rész 6.1. pontban foglaltakra tekintettel a **Felhasználó** köteles a **Szolgáltatónak** az Első rész 2.1. pontjában körülírt ingatlanra való bejutását az előre jelzett időben lehetővé tenni, és a szükséges munkálatokat nem akadályozhatja.

6.3. A **Szolgáltató** akadályoztatása birtokháborítás, amelynek megszüntetésére a **Szolgáltató** hatósági, bírósági utat vehet igénybe.

6.4. Ha a **Felhasználó** az előzetes értesítés nélkül tett felkeresés alkalmával a bekötési vízmérő azonnali cseréjéhez nem járult hozzá, a **Szolgáltató** a mérőeszköz cseréjének időpontjáról a **Felhasználót** előzetesen Vhr. 64. § (5) bekezdésében leírtak szerint értesíteni köteles.

6.5. A Szolgáltató a tervszerű ellenőrzést megelőzően legalább 15 nappal köteles az ellenőrzött Felhasználót az ellenőrzés időpontjáról tértivevény-szolgáltatással feladott levélben vagy egyéb igazolható módon értesíteni. Az értesítésben a Szolgáltató felhívja az ellenőrzött Felhasználó figyelmét az időpont-egyeztetés lehetőségére - azzal, hogy az ellenőrzésre legalább heti egy munkanapon húsz óráig lehetőséget biztosít -, valamint a Szolgáltató időpont-egyeztetésre alkalmas elérhetőségére. Előzetes értesítés nélkül a Szolgáltató kizárólag munkanapokon, kilenc és tizenhét óra között és abban az esetben tarthat ellenőrzést a lakossági Felhasználónál, ha az nem jár együtt az ott tartózkodó személyek és tevékenység indokolatlan zavarásával, továbbá ha ahhoz az ellenőrzött Felhasználó vagy képviselője hozzájárul. A hozzájárulás tényét a Felhasználó vagy képviselője az ellenőrzési jegyzőkönyv megnyitásakor, erre vonatkozó tartalmú nyilatkozat aláírásával igazolja. A hozzájáruló nyilatkozatban az ellenőrzött lakossági Felhasználó vagy képviselője az ellenőrzés lehetőségét időben és térben korlátozhatja, amelyet az ellenőrzést végző tűrni köteles. A hozzájáruló nyilatkozatban meghatározott időben és térben történő korlátozás a nyilatkozat aláírását követően nem módosítható.

6.6. A Szolgáltató a szennyvízelvezető törzshálózatba bocsátott szennyvíz mennyiségét és minőségét gazdálkodó szervezet esetén előzetes értesítés nélkül ellenőrizheti, amelyet az köteles elősegíteni.

7. A bekötési vízmérő őrzése

7.1. A **Felhasználó** köteles a **Szolgáltató** tulajdonát képező bekötési vízmérő és a leszerelésüket megakadályozó zárak sértetlen megőrzéséről gondoskodni, illetve a vízmérési helyet és a fogyasztásmérőt a fagytól és egyéb károsodástól megvédeni. Mérő meghibásodásának észlelése esetén a **Felhasználó** köteles a **Szolgáltatónak** azt haladéktalanul jelezni. A bejelentést követően a **Szolgáltató** 8 napon belül köteles a kifogásolt fogyasztásmérőt ellenőrizni.

7.2. Ha a **Felhasználó** a Második rész 7.1. pontban foglalt őrzési kötelezettségének nem tesz eleget, akkor a megrongálódott vagy elveszett fogyasztásmérő javításának, pótlásának, szerelésének költségeit, továbbá valamennyi ezzel összefüggő kárt a **Szolgáltatónak** megtéríti. Az elszámolt ivóvíz mennyiségét a vízmérő névleges térfogatárama alapján számítással kell állapítani.

8. A vízmérő és szennyvízmennyiség mérő hibája, sérülése esetén követendő eljárás

8.1. A szerződő felek megállapodnak abban, hogy amennyiben a bekötési-, törzshálózati-, telki-, locsoló-, vagy mellékvízmérő illetve szennyvízmennyiség mérő rendellenesen vagy hibásan működik, nem mér, nem lehet leolvasni, vagy hitelesítési ideje lejárt a **Szolgáltató** a Második rész 3.2. pont szerinti időben számlát állít ki, melyben a szolgáltatás mértékét az 5.3. pontban meghatározottak szerint állapítja meg.

8.2. Amennyiben a vízmérő a **Felhasználónak** felróható okból megrongálódik, vagy a **Felhasználó** egyéb, a vízmérő működését befolyásoló magatartása miatt a felhasznált ivóvíz mennyiségét méréssel nem lehet megállapítani, az elszámolt ivóvíz mennyiségét a vízmérő névleges térfogatárama alapján, számítással kell megállapítani. Ebben az esetben az elszámolás időtartama nem haladhatja meg az évi 500 órát. A **Felhasználónak** meg kell térítenie a **Szolgáltató** részére a vízmérő javításának, pótlásának és hitelesítésének költségeit.

9. Nem lakossági Felhasználó víziközmű-fejlesztési hozzájárulása

9.1. A Vksztv. értelmében a nem lakossági **Felhasználó** részére közüzemi szolgáltatás víziközmű-fejlesztési hozzájárulás ellenében nyújtható.

A nem lakossági **Felhasználó** a **Szolgáltatóval** kötött szerződésben foglaltak szerint a **Szolgáltató** részére víziközmű-fejlesztési hozzájárulást fizet:

a) közüzemi szerződéses jogviszony esetében a felhasználási helyen biztosítandó szolgáltatási kapacitásért,

b) a víziközmű-szolgáltatásba bekapcsolt ingatlanhoz biztosított kapacitás általa kezdeményezett bővítéséért, továbbá

c) a víziközmű-szolgáltatás minőségének (a víz minőségi paramétereinek) általa igényelt emelése esetében.

d) az új bekötés megvalósítását megelőzően, ha a bekötés a nem lakossági felhasználó által, nem továbbértékesítésre épített újépítésű lakás víziközmű-szolgáltatását szolgálja.

9.2. A nem lakossági **Felhasználó** a Közszolgáltatási Szerződés megkötésekor a szolgáltatás folyamatossága esetén a korábban megszerzett kvóta/kontingens alapján a Közszolgáltatási Szerződés 3. számú betétlapjában feltüntetett m^3/nap szolgáltatás igénybevételére jogosult. A megállapított m^3/nap mennyiség az éves felhasználható mennyiség 365-öd része.

9.3. A nem lakossági **Felhasználó** tudomásul veszi, hogy a Szerződésben meghatározott kvóta mennyiség (m^3/nap) növelése csak további víziközmű-fejlesztési hozzájárulás megfizetése mellett lehetséges. Ennek összege a kiszámlázás időpontjában érvényes víziközmű-fejlesztési hozzájárulás díjától függ.

9.4. Jelen Közszolgáltatási Szerződés szempontjából a Szerződésben rögzített mennyiség növelésének minősül, ha a **Felhasználó** éves átlagban a rögzített m^3/nap mennyiségen felül vesz igénybe szolgáltatást.

9.5. Nem kell víziközmű-fejlesztési hozzájárulást fizetnie a központi költségvetési szervnek és intézményének, a helyi önkormányzatnak és annak költségvetési intézményének, valamint normatív állami támogatásban részesülő, közfeladatot ellátó, nem nyereség- és vagyonszerzési célt szolgáló egyéb intézménynek. Ezen előírásnak történő megfelelést a **Felhasználó** köteles igazolni a **Szolgáltatónak**. Mentes a víziközmű-fejlesztési hozzájárulás megfizetése alól az a nem lakossági Igénylő, aki új bekötés igénylése esetén abban az esetben – amennyiben az érintett ingatlan még nem rendelkezett víziközmű bekötéssel -, ha a vízellátása legfeljebb 32 mm átmérőjű ivóvíz-, illetve szennyvízelvezetése legfeljebb160 mm átmérőjű bekötővezetékkel megvalósítható. Az így megszerzett víziközmű-fejlesztési hozzájárulás alóli mentességet nem lehet más felhasználási helyre átvinni, továbbá Tulajdonos/Felhasználó változás esetén az érintett felhasználási hely vonatkozásában az új Tulajdonosnak/Felhasználónak a víziközmű-fejlesztési hozzájárulás fizetési kötelezettsége továbbra is fennáll.

9.6. A víziközmű-szolgáltatási ágazatokra megállapított közműfejlesztési kvóták egymásba át nem válthatók.

9.7. A kontingens/kvóta mennyiség változást tartalmazó közműfejlesztési hozzájárulásról szóló megállapodás a Közszolgáltatási Szerződés mellékletét képezi.

10. A Felhasználó személyében történő változás szabályai

10.1. A **Felhasználó**, illetőleg az elkülönített vízhasználó személyében beállott változást a korábbi és az új **Felhasználó**, illetőleg elkülönített vízhasználó ***együttesen köteles*** a Vhr.-ben és az Üzletszabályzatban meghatározott módon és formában, az ott megjelölt határidőn belül a **Szolgáltatónak** bejelenteni. A bejelentés elmulasztása esetén a felhasználási helyen fennálló díjtartozás megfizetéséért és a **Szolgáltatót** ért károkért a ***korábbi és az új Felhasználó vagy sorban mögötte a Tulajdonos*** felel.

10.2. Amennyiben a **Felhasználó** az ingatlannak nem tulajdonosa, a jelen Közszolgáltatási Szerződés legfeljebb addig van hatályban, amíg a **Felhasználónak** az ingatlan használatára a jogcíme fennáll. Az ingatlan használatára vonatkozó jogcím megszűnésével a **Felhasználóval** kötött Közszolgáltatási Szerződés is megszűnik.

10.3. A **Felhasználó** minden olyan változást köteles bejelenteni a **Szolgáltatónak**, amely a jelen Szerződés 9.1. pontjában hivatkozott nem lakossági **Felhasználó** minősítését érinti.

10.4. A Felhasználó személyében történő változás esetén a Szolgáltató a bejelentést követően az Üzletszabályzatban megjelölt határidőn belül helyszíni ellenőrzést tart. Az ellenőrzésről a helyszínen jegyzőkönyv készül. A korábbi vagy az új **Felhasználó** a szerződés megkötése előtt akkor is kérheti – saját költségére – az ellenőrzést, ha annak elvégzése nem kötelező. Az ellenőrzés eredményét jegyzőkönyvben kell rögzítenie, amelyet a Felek aláírnak, és amelynek egy példányát a **Szolgáltató** köteles a **Felhasználónak** átadni, másik példányát pedig megőrizni.

10.5. A **Felhasználó** személyében bekövetkező változásra vonatkozó bejelentés megtételét a **Felhasználónak** kell bizonyítania.

11. Elkülönített vízmérőkre (mellékvízmérőkre) vonatkozó előírások

11.1. *Mellékvízmérő:* A bekötési vízmérő után beépített, elkülönített vízhasználat mérésére szolgáló vízmérő.

11.2. Az ingatlanon fogyasztott víz mennyisége szempontjából a bekötési vízmérő az irányadó. A bekötési vízmérő és az elkülönített vízhasználatokat mérő mellékvízmérők mérési különbözetéből megállapított fogyasztási különbözetet a bekötési vízmérő szerinti **Felhasználó** köteles megfizetni a **Szolgáltatónak**; a **Szolgáltatót** pedig tájékoztatja az épületen belüli belső elszámolás módjáról. Ez nem vonatkozik arra az esetre, ahol az elkülönített vízhasználók az Üzletszabályzat III.3.3.1. pontjában meghatározott feltételeknek megfelelnek és a Vksztv. 52. § (2a) bekezdése szerinti elszámolási módra áttértek.

11.3. Az ingatlanon belül a mellékvízmérővel elkülönített vízhasználatra az **Elkülönített Vízhasználó** a **Szolgáltatóval Szerződést** köthet. A szerződés megkötését, ha az **Elkülönített Vízhasználó** a Vhr-ben meghatározott feltételeknek eleget tesz, a **Szolgáltató** nem tagadhatja meg.

11.4. A **Szerződés** létrejöttének együttes előfeltétele:

a) az elkülönített vízhasználatra vonatkozó írásbeli igénybejelentés,

b) a mellékvízmérőnek és a vízmérési helynek a **Szolgáltató** által jóváhagyott terv szerinti kialakítása és plombával vagy a leszerelést megakadályozó zárral történő ellátása,

c) a felhasználási hely vízfogyasztásának bekötési vízmérővel történő mérése, és a hatályos Közszolgáltatási Szerződés megléte, amelyhez az elkülönített vízhasználó csatlakozni kíván,

d) a bekötési vízmérő szerinti **Felhasználó** mellékszolgáltatási szerződés megkötéséhez történő hozzájárulása,

e) új elkülönített vízhasználat létesítése, és a meglévő elkülönített felhasználói hely esetén a bekötési vízmérő szerinti felhasználási helynek, és a szerződni kívánó elkülönített vízhasználónak lejárt határidejű számlatartozása a **Szolgáltató** felé nem lehet és ilyet a **Szolgáltató** az adott elkülönített felhasználói hely vonatkozásában sem tart nyilván,

f) víziközmű-fejlesztési hozzájárulás fizetésére kötelezett **Felhasználó** esetén a hozzájárulás megfizetése és a megfizetés **Szolgáltató** felé történő igazolása.

11.5. A szolgáltatói hozzájárulás iránti kérelemhez szükséges dokumentumok:

a) műszaki leírás, mely tartalmazza a megrendelő, a tervező és a kivitelező azonosítására alkalmas adatokat, a beépítésre kerülő mérőberendezések típusát, főbb jellemzőit,

b) tervrajzok:

- az érintett ingatlan házi ivóvízhálózatát, ezek tartozékait feltüntető vázrajz a mérőbeépítés helyének megjelölésével, mely azonosításra, valamint helykiválasztás helyességének megítélésére alkalmas;
- a tervezett mérőbeépítés szerelési rajzai olyan léptékben, amely a műszaki megoldás elbírálhatóságát lehetővé teszi.

11.6. Amennyiben a hozzájárulásban foglaltaktól eltérő beépítést, vagy más, üzembe helyezést gátló körülményt állapítanak meg, a **Szolgáltató** az üzembe helyezést megtagadhatja, és azt a hozzájárulásban foglalt feltételek teljesítéséhez, az akadályok megszüntetéséhez kötheti.

11.7. A **Szolgáltató** az Üzletszabályzatban foglaltaknak megfelelően köteles gondoskodni arról, hogy a nyilvántartásba vett mellékvízmérőt üzembe helyezéskor sorszámozott plombával vagy zárral lássa el.

11.8. **Elkülönített Vízhasználó** a saját tulajdonában lévő és a Szerződés alapjául szolgáló mellékvízmérő hitelesítéséről, cseréjéről saját költségére köteles gondoskodni. Amennyiben ezzel a költségek megelőlegezése mellett a **Szolgáltatót** bízza meg, úgy a **Szolgáltató** a megbízás teljesítését nem tagadhatja meg. Ha a hitelesítést vagy cserét – az arról való gondoskodást – az **Elkülönített Vízhasználó** elmulasztja, a Mellékszolgáltatási Szerződés a hitelesítési idő lejártával megszűnik.

11.9. A megkötött Szerződést az elkülönített vízhasználatot igénybe vevő harminc napos határidővel, a **Szolgáltató** a fizetési késedelem miatt kezdeményezett fizetési meghagyás kibocsátását követő 15 napos határidővel felmondhatja. A Szerződés felmondásáról a bekötési vízmérő **Felhasználóját** a **Szolgáltató** köteles tájékoztatni.

11.10. Az **Elkülönített Vízhasználó** személyében beállott változásra a 10.1. és 10.4. pontban leírtak az irányadók.

11.11. A mellékvízmérőn átfolyt vízmennyiségre vonatkozó adatot a **Szolgáltató** a bekötési vízmérővel azonos időszakonként rögzíti, és ennek alapján a közüzemi díjat számlázza.

11.12. Az elkülönített vízhasználatra vonatkozó szerződésből eredő kötelezettségekért a **Felhasználó** és az ingatlan – társasház esetében az albetét – tulajdonosa egyetemlegesen felel.

12. Szerződésszegés a Szolgáltató részéről

Szerződésszegésnek minősül a **Szolgáltató** részéről, ha:

12.1. nem értesíti az előírt határidőben a **Felhasználót** az előre tervezett karbantartási, felújítási vagy fejlesztési munkák miatti szünetelés időpontjáról és várható időtartamáról,

12.2. a szolgáltatást a szerződésben rögzített időpontban nem kezdi meg, vagy jogellenesen szünetelteti,

12.3. olyan fogyasztásmérőt üzemeltet, amely érvényes hitelesítéssel vagy kalibrációval nem rendelkezik, és annak hitelesítésére, jogszabály vagy szerződés a **Szolgáltatót** kötelezi.

12.4. a szolgáltatás minősége, színvonala nem felel meg a jogszabályban, működési engedélyben, üzemeltetési szerződésben, vagy az üzletszabályzatban előírtaknak,

12.5. amennyiben a szolgáltatás helyreállítását a jogszabályban előírt határidőben nem teljesíti.

12.6. a fogyasztásmérők hitelesítési idejének nyilvántartásáról nem gondoskodik és a csere vagy újrahitelesítés szükségességéről a fogyasztásmérő tulajdonosát az e rendeletben előírtaknak megfelelően nem értesítette.

12.7. az üzletszabályzatban foglalt egyéb kötelezettségeit nem teljesíti.

13. Szerződésszegés a Felhasználó részéről

A **Felhasználó** részéről szerződésszegésnek minősül, ha

13.1. a víziközmű-fejlesztési hozzájárulás fizetésére kötelezett **Felhasználó** a szerződésben meghatározott, rendelkezésre álló kvótát túllépi,

13.2. a **Szolgáltatóval** szemben fennálló fizetési kötelezettségének nem, vagy késedelmesen tesz eleget,

13.3. bejelentési kötelezettségének nem, vagy késedelmesen tesz eleget,

13.4. a víziközmű-szolgáltatást az előírtaktól eltérő módon, szabálytalanul veszi igénybe,

13.5. a fogyasztásmérő ellenőrzését, a hibás fogyasztásmérő javítását, hitelesítési vagy egyéb okból történő cseréjét, vagy a fogyasztásmérő leolvasását a szerződésben előírtak szerint a **Szolgáltató** részére nem teszi lehetővé, vagy, - ha ezekre a szerződés a **Felhasználót** kötelezi - ezek javításáról, vagy a cseréjéről, továbbá a vízmérési hely karbantartásáról, a fogyasztásmérő elfagyás elleni védelméről, nem gondoskodik,

13.6. a **Szolgáltató** által biztosított víziközmű-szolgáltatást lakossági **Felhasználóként** jelenti be, de ténylegesen nem lakossági **Felhasználóként** veszi igénybe,

13.7. az üzletszabályzatban foglalt egyéb kötelezettségeit nem teljesíti.

14. A Szolgáltató szerződésszegésének következményei

14.1. A 12.1 - 12.4. pontok esetén a **Szolgáltató** a Közszolgáltatási Szerződés megszegésével okozott kárért a polgári jog általános szabályai szerint felelősséggel tartozik. A **Felhasználót** kártérítés illeti meg, amennyiben a kár bekövetkezte, annak összegszerűsége és a **Szolgáltató** felróható magatartása közötti okozati összefüggést igazolja.

14.2. A 12.5. – 12.7. pont esetén az Üzletszabályzat 27. számú mellékletében meghatározott kötbér.

15. A Felhasználó szerződésszegésének következményei

15.1. A 13.1. pontban foglalt esetben köteles megfizetni a kvóta különbözet közötti víziközmű-fejlesztési hozzájárulást.

15.2. A 13.2. pontban foglalt esetben a számlán szereplő fizetési határidő lejártát követő naptól a kifizetés napjáig terjedő időre kamatfizetési kötelezettség a régi Ptk. vagy a jelenleg hatályos Ptk. szerinti kamatmérték figyelembe vételével, továbbá:

– ha a **Felhasználó** fizetési kötelezettségével késedelembe esett, a közüzemi ivóvíz-szolgáltatás időben és mennyiségben történő korlátozása, az átfolyó ivóvíz mennyiségét csökkentő szűkítő elhelyezése, közüzemi ivóvíz-szolgáltatás felfüggesztése;

– nem lakossági **Felhasználó** negyvenöt napon túli díjtartozása esetében a **Szolgáltató** harminc napos határidővel a Közszolgáltatási Szerződést felmondhatja és a szolgáltatást felfüggesztheti.

15.3. A 13.3 pontban foglalt esetben a **Felhasználó** személyében bekövetkezett változás bejelentési kötelezettség Vhr. szerinti módon történő elmulasztása esetén a felhasználási helyen fennálló díjtartozás megfizetéséért és a **Szolgáltatót** ért károkért a ***korábbi és új Felhasználó vagy sorban mögötte a Tulajdonos felel***.

15.4. A 13.4. pontban rögzített esetben az Üzletszabályzat 27. számú mellékletében meghatározott kötbér fizetendő.

15.5. A 13.5. pontban rögzített esetben az Üzletszabályzat 27. számú mellékletében meghatározott kötbér fizetendő. Abban az esetben, ha a fogyasztásmérő hitelesítése vagy cseréje a **Felhasználó** kötelezettsége, és ennek nem tesz eleget, akkor a Mellékszolgáltatási Szerződés a hitelesítési idő lejártával megszűnik.

15.6. A 13.6. pontban foglalt esetben a nem lakossági **Felhasználót** a **Szolgáltató** kötelezi a víziközmű-fejlesztési hozzájárulás megfizetésére.

16. Adatkezelés, adattovábbítás

Szolgáltató a Vksztv. 61. §-a alapján a **Felhasználóval** kötött Közszolgáltatási Szerződésben megadott adatokat a szerződés teljesítése, a szerződéshez szükséges tájékoztatási és együttműködési kötelezettség gyakorlása és a Közszolgáltatási Szerződésből fakadó igények érvényesítése céljából kezeli. A szolgáltatás nyújtása, illetőleg annak igénybe vétele során további adatok, így többek között fogyasztásra, panaszokra, szerződésszegésre, számlázásra, műszaki zavarokra, az ingatlant nem

tulajdonosként használó személyre, védendő **Felhasználóra,** illetve fogyatékkal élő **Felhasználóra** vonatkozó adatok keletkeznek, amelyeket a **Szolgáltató** a fenti célok keretei között kezel. A víziközmű-szolgáltatás igénybevételével létrejött Közszolgáltatási Szerződés esetén a **Szolgáltató** a víziközmű-szolgáltatást igénybe vevő természetes személlyel kapcsolatban tudomására jutó előbbiekben körülírt adatokat is kezeli. A **Szolgáltató** a felhasználási helyhez kötődő azonosító kódot alkalmaz. A **Szolgáltató** az azonosító kódot a **Felhasználó** személyiségi jogát tiszteletben tartva alakítja ki és használja. A fenti céltól eltérő adatkezelést a **Szolgáltató** az érintett **Felhasználó** megfelelő tájékoztatáson alapuló önkéntes hozzájárulásával folytat, valamint azokban az esetekben, amikor jogszabály lehetővé teszi az adatkezelést. A **Szolgáltató** az adatokat a szerződéses jogviszony fennállása alatt, valamint a szerződéses jogviszony megszűnését követően a jogviszonyból származó igények elévüléséig kezeli. A **Szolgáltató** az adatkezelési cél keretei között adatokat adhat át a megbízása alapján a szerződés megkötését, leolvasást, a számlázást, a kézbesítést, a díjfizetések és követelések kezelését, a forgalmazás kezelését, a felhasználási helyek műszaki kivitelezését, felülvizsgálatát, ellenőrzését, kikapcsolását, illetőleg az ügyfélszolgálati tevékenységet végző természetes személynek és gazdálkodó szervezetnek, az adatokat átvevő ez esetben a **Szolgáltató** adatfeldolgozójának minősül. Amennyiben hatóság keresi meg a **Szolgáltatót** személyes adat megismerése céljából, úgy a **Szolgáltató** a kért adatokat a hatóság által hivatkozott jogszabályi előírásoknak megfelelően továbbítja.

A **Szolgáltató** a fentieken túl egyéb adatkezelést – ide értve adattovábbítást – csak abban az esetben végezhet, amennyiben ehhez az érintett előzetesen hozzájárult, vagy amennyiben az érintett hozzájárulásának a beszerzése lehetetlen vagy aránytalan költséggel járna, és az adattovábbítás a **Szolgáltató** jogi kötelezettségének teljesítése céljából szükséges, vagy az adatkezelő vagy harmadik személy jogos érdekének érvényesítése céljából szükséges, és ezen érdek érvényesítése a személyes adatok védelméhez fűződő jog korlátozásával arányban áll.

Amennyiben a személyes adat felvételére az érintett **Felhasználó** hozzájárulásával került sor, az adatkezelő a felvett személyes adatokat törvény eltérő rendelkezésének hiányában a rá vonatkozó jogi kötelezettség teljesítése céljából, vagy az adatkezelő vagy harmadik személy jogos érdekének érvényesítése céljából, ha ezen érdek érvényesítése a személyes adatok védelméhez fűződő jog korlátozásával arányban áll további külön hozzájárulás nélkül, valamint az érintett hozzájárulását követően is kezelheti – ide értve az adattovábbítást. A törvény vélelmezi az érintett hozzájárulását a kezdeményezésére indított ügyben az általa megadott személyes adatok tekintetében.

A **Szolgáltató** a szolgáltatási jogviszony megszűnésétől számított legalább 8 évig megőrzi a **Felhasználók** személyes adatait.

17. Egyéb kikötések

17.1. Ha az ingatlanon építési engedély-köteles munkát kívánnak végezni, akkor a házi belső vezetékhálózat (ivóvíz, szennyvíz) megváltoztatásához a **Felhasználónak** a **Szolgáltató** előzetes hozzájárulását be kell szereznie. A hozzájárulás megkéréséhez a tervezett házi vezetékhálózatról két példány gépészeti tervet kell benyújtani. A kivitelezési munka csak a szolgáltatói hozzájárulás birtokában kezdhető meg.

17.2. A **Felhasználó** kötelezi magát arra, hogy a jelen Szerződésben rögzített adataiban a megnevezett pénzintézetben, pénzintézeti számlaszámban történő változást a **Szolgáltató** részére a változás bekövetkezését követő 15 napon belül bejelenti.

Tudomásul veszi, hogy a változás bejelentésének elmaradásából származó károkat, illetve a számla kézbesíthetetlensége miatt felmerült fizetési késedelem jogkövetkezményeit a **Szolgáltató** érvényesítheti.

17.3. A jelen szerződésben nem szabályozott kérdésekben, különösen a szerződésszegések következményei tekintetében mindenkor a hatályos idevonatkozó jogszabályok, valamint az Üzletszabályzat rendelkezései az irányadók.

Jelenleg hatályos idevonatkozó legfontosabb jogszabályok:

– a Magyar Köztársaság Polgári Törvénykönyvéről szóló többször módosított 1959. évi IV. törvény,

– Magyarország Polgári Törvénykönyvéről szóló 2013. évi V. törvény,

– a víziközmű-szolgáltatásról szóló 2011. évi CCIX. törvény,

– az információs önrendelkezési jogról és az információ-szabadságról szóló 2011. évi CXII. törvény,

– a víziközmű-szolgáltatásról szóló 2011. évi CCIX. törvény egyes rendelkezéseinek végrehajtásáról szóló 58/2013. (II. 27.) sz. Korm. rendelet,

– Ptk. 6:103. § Tisztességtelen szerződési feltétel fogyasztói szerződésben,

– Ptk. 6:104. § Egyes tisztességtelen kikötések fogyasztói szerződésben,

– Ptk. 6:104. § Lehetetlen szolgáltatás. Érthetetlen, ellentmondó kikötés.

– 16/2016. (V. 12.) BM rendelet a közcélú ivóvízművek, valamint a közcélú szennyvízelvezető és -tisztító művek üzemeltetése során teljesítendő vízügyi és vízvédelmi szakmai követelményekről, vizsgálatok köréről, valamint adatszolgáltatás tartalmáról

Amennyiben a jelen Szerződés aláírását követően a Szerződés tárgyát képező szolgáltatás, illetve az ivóvízszükséglet kielégítése tekintetében a Szerződéstől eltérően kötelező jelleggel jogszabály másként rendelkezik, a Szerződés tartalma a jogszabálynak megfelelően módosul.

Szolnok, 2017. július 27.

VCSM ZRt. Szolnok (Szolgáltató) képviseletében:

Kaposvári Kázmér

vezérigazgató

VCSM ZRt. Víz- és Csatornaművek Koncessziós ZRt. Szolnok	1. számú betétlap KÖZSZOLGÁLTATÁSI SZERZŐDÉS Vízmérő adatok	Szerződésszám: Felhasználási hely azonosító: LAKOSSÁGI NEM LAKOSSÁGI

Felhasználási hely adatai:

Felhasználó neve:				
Felhasználási hely címe:	Irányítószám:	Település:	Utca név:	
	Házszám/lépcsőház/emelet/ajtó/Pf.:		Telefon/fax:	E-mail:

Mérőpont adatai (változás előtt):

1. számú vízmérő adatai:	BEKÖTÉSI VÍZMÉRŐ	MELLÉKVÍZMÉRŐ	LOCSOLÓMÉRŐ	KERTI CSAP
VÍZELLÁTÁS	SZENNYVÍZELVEZETÉS		EGYÉB MÉRŐ	
Típus:	Gyári szám:	Átmérő:	Pontosság:	
Hitelesítési idő:	Hitelesítési idő lejárata:		Felszerelés dátuma:	
Mérőállás (m^3):	Átlagfogyasztás (m^3/nap):		Mérő állapota: Ép:☐ Sérült: ☐ Hiányzik: ☐	
Plomba szám:	Plomba szám:	Plomba szám:	Plomba szám:	
1. Plomba állapota: Ép: ☐ Sérült: ☐ Hiányzik: ☐	2. Plomba állapota: Ép: ☐ Sérült: ☐ Hiányzik: ☐	3. Plomba állapota: Ép: ☐ Sérült: ☐ Hiányzik: ☐	4. Plomba állapota: Ép: ☐ Sérült: ☐ Hiányzik: ☐	
Leolvasás gyakorisága:		Elszámolás gyakorisága:		
Bekötési vízmérő azonosítója:			Megosztás:	
Változás oka:				

Mérőpont adatai (változás után):

1. számú vízmérő adatai:	BEKÖTÉSI VÍZMÉRŐ	MELLÉKVÍZMÉRŐ	LOCSOLÓMÉRŐ	KERTI CSAP
VÍZELLÁTÁS	SZENNYVÍZELVEZETÉS	EGYÉB MÉRŐ	Felszerelés dátuma:	
Típus:	Gyári szám:	Átmérő:	Pontosság:	
Mérőállás (m^3):	Hitelesítési idő:		Hitelesítési idő lejárata:	
Plomba szám:	Plomba szám:	Plomba szám:	Plomba szám:	

Szolgáltató előzetes értesítés nélküli ellenőrzéséhez a felhasználási helyemen

	hozzájárulok. Időben és térben nem korlátozom.
	hozzájárulok. Időben korlátozom:
	hozzájárulok. Térben korlátozom:
	nem járulok hozzá.

A vízmérő mindennemű sérüléséért, mint Felhasználó teljes anyagi felelősséggel tartozom. Szándékos rongálás hatósági eljárást von maga után. A Szolgáltató tájékoztatását tudomásul veszem és a jelen betétlapot a felek, mint a valóságnak mindenben megegyezőt jóváhagyólag írják alá.

Aláírás:

.....	.....	.....
Felhasználó(k)*	**Fenntartó***	**Szolgáltató képviselője**

Név:

.....	.....	.....

*gazdálkodó szervezet, jogi személy esetén cégszerű aláírás

Megjegyzés:_____

_____

_____

_____ Ellenőrizte

_____ Átvette

Víz- és Csatornaművek Koncessziós ZRt. Szolnok	**2. számú betétlap** **KÖZSZOLGÁLTATÁSI SZERZŐDÉS** Fizetési nyilatkozat	Szerződésszám: Felhasználási hely azonosító: **LAKOSSÁGI** **NEM LAKOSSÁGI**

Fizetési mód (A megfelelő rész megjelölendő és kitöltendő):

Átutalás	A Szerződés szerinti Fizető a közüzemi díjat a …… pénzintézetnél vezetett számlájáról, egyéni átutalással egyenlíti ki. Számlaszáma: ☐☐☐☐☐☐☐☐ - ☐☐☐☐☐☐☐☐ - ☐☐☐☐☐☐☐☐
Csoportos beszedés	A Szerződés szerinti Fizető a közüzemi díjat a …… pénzintézetnél vezetett számlájára adott csoportos beszedési megbízás alapján egyenlíti ki. Számlaszáma: ☐☐☐☐☐☐☐☐ - ☐☐☐☐☐☐☐☐ - ☐☐☐☐☐☐☐☐
Csekkes fizetés	A Szerződés szerinti Fizető a közüzemi díjat a Szolgáltató által megküldött készpénz-átutalási megbízással (postautalvány) egyenlíti ki.
Készpénzes fizetés	A Szerződés szerinti, az arra jogosult fogyatékkal élő Felhasználó és egyben Fizető a közüzemi díjat a Szolgáltató képviselőjének a felhasználási helyen készpénzben egyenlíti ki.

Megjegyzés:

Mint szerződés szerinti Fizető tudomásul veszem, amennyiben az elszámoláskor részemre készített elszámoló számla negatív végösszegű és a felhasználási helyen díjhátralék áll fenn, az elszámoló számla negatív végösszegéből a fennálló tartozás kiegyenlítésre kerül.

.....
Fizető

Víz- és Csatornaművek Koncessziós ZRt. Szolnok	3. számú betétlap **Nyilatkozat** víziközmű-fejlesztési hozzájárulás mértékének igényléséhez, módosításához	Szerződésszám:
		Felhasználási hely azonosító:
		LAKOSSÁGI
		NEM LAKOSSÁGI

Felhasználó adatai:

Felhasználó neve:				
Felhasználó állandó címe / székhelye:	Irányítószám:	Település:	Utca név:	
	Házszám/lépcsőház/emelet/ajtó/Pf.:		Telefon/fax:	E-mail:
Adószám:		Cégazonosító:	KSH szám	

Felhasználási hely adatai:

Felhasználási hely címe:	Irányítószám:	Település:	Utca név:
	Házszám/lépcsőház/emelet/ajtó/Pf.:		Helyrajzi szám:

Víziközmű-fejlesztési kvóta (m^3/nap):

	Felhasználó által igényelt:	Szerződésben szereplő:	Egyéb, a Szolgáltató nyilvántartásában szereplő megváltott:	Összes:
vízigény:				
szennyvíz mennyisége:				

	Átlagfogyasztás alapján megállapított tényleges:	Szerződésben szereplő:	Különbség:
vízigény:			
szennyvíz mennyisége:			

Felek az előzőekben rögzített adatok alapján megállapítják, hogy jelen nyilatkozat alapján a Felhasználónak víziközmű-fejlesztési hozzájárulás fizetési kötelezettsége VAN NINCS *

<u>Fizetési kötelezettség esetén a víziközmű-fejlesztési hozzájárulás mértéke ÁFÁval növelve:</u>

vízigényre/vízigény-különbözetre: * _____ Ft

szennyvízre/szennyvízmennyiség-különbözetre: * _____ Ft

összesen: _____ **Ft**

azaz _____ **forint**

A víziközmű-szolgáltatásról szóló 2011. évi CCIX. törvény 69-72. §., valamint a közműves ivóvízellátásról és a víziközmű-szolgáltatásról szóló 2011. évi CCIX. törvény egyes rendelkezéseinek végrehajtásáról szóló 58/2013. (II.17)/ Kormányrendelet 90. §-a alapján a gazdasági társaságoknak (a törvényben meghatározott kivétellel a nem lakossági felhasználóknak) víziközmű-fejlesztési hozzájárulást kell fizetniük, amelynek fejében a megvásárolt közműfejlesztési kvóta erejéig jogosultakká válnak a szolgáltatás igénybevételére.

Felek ezen nyilatkozat aláírásával kijelentik, hogy a Nyilatkozatban szereplő igényelt/módosított * közműfejlesztési kvóta víziközmű szolgáltató nyilvántartásában történő átvezetéséhez – amennyiben fizetési kötelezettség keletkezett, akkor annak pénzügyi rendezését követően – hozzájárulnak. Nyilatkozat a jelenleg hatályos közüzemi szolgáltatási szerződés elválaszthatatlan részét képezi, amelyet a felek, mint ügyleti akaratukkal mindenben megegyezőt képviselőik útján írták alá.

Kelt: …… . év …….. hó ……. nap.

……	……
Víziközmű Szolgáltató	Igénylő (Felhasználó) aláírása

* A megfelelő szó aláhúzandó

Víz- és Csatornaművek Koncessziós ZRt. Szolnok

Megállapodás száma: ……
Számlaszám: .....

M E G Á L L A P O D Á S

A nem lakossági Felhasználó ivóvíz- és csatornahasználat szolgáltatási keretének víziközmű-fejlesztési hozzájárulással történő biztosítására.

A víziközmű-szolgáltatásról szóló 2011. évi CCIX. törvény 69. § (1) bek. a) pontja, valamint 58/2013. (II. 27.) Korm. rendelet 90.§ alapján

Vállalkozás neve

Székhelye:
Levelezési címe
Adószáma:
Statisztikai számjele:
Cégjegyzékszáma:
Nyilv.bíróság:
Felhasználói azonosítószáma:
a továbbiakban, mint **Felhasználó**

és a **Víz- és Csatornaművek Koncessziós ZRt. Szolnok**
Székhelye: 5000 Szolnok, Vízmű u. 1.sz.
Levelezési címe: 5000 Szolnok, Vízmű u. 1.sz.
Adószáma: 11272292-2-16
Statisztikai számjele: 11272292-3600-114-16
Cégjegyzékszáma: 16-10-001613
Nyilv.bíróság: Szolnoki Törvényszék Cégbírósága
a továbbiakban, mint **Szolgáltató** az alábbiakban állapodnak meg.

Felhasználó a …….. út …….. Hrsz…… **saját tulajdonú/bérelt*** ingatlanon végzi tevékenységét.

A szükséges napi maximális vízigényét és ennek megfelelő szennyvíz-elvezetési igényét az alábbiakban jelenti be.

Vízigény:	**…… m³/d**
szennyvíz-elvezetés:	**…… m³/d**

A megjelölt szolgáltatási keret/ek biztosítására a **Felhasználó** vállalja, hogy

ivóvízért:	……..,- Ft + ÁFA 27 %
szennyvízért:	……,- Ft + ÁFA 27 %
összesen:	**……**,- Ft + ÁFA 27 %

azaz: …… Ft. + ÁFA 27% összegű víziközmű-fejlesztést fizet a **Szolgáltató** javára.

A **Szolgáltató** részéről átadott számla kiegyenlítését a **Felhasználó** az alábbiak szerint teljesíti:

A hálózat/ok/ra való rácsatlakozás/ok/ után az igénybevett ivóvíz- és csatornaszolgáltatás ellenértéke, valamint szolgáltatásonként fizetendő alapdíj a **vízmérő/szennyvízmennyiség-mérő*** alapján havonta kerül számlázásra, a hatályos díjtételek alkalmazásával.

*A megfelelő rész aláhúzandó!

Felhasználó a víziközmű-fejlesztési hozzájárulás megfizetésével a megvásárolt közműfejlesztési kvóta erejéig jogosulttá válik a szolgáltatás igénybevételére. A víziközmű-szolgáltatási ágazatokra megállapított közműfejlesztési kvóták egymásba át nem válthatók. A megváltott kvóta mindaddig érvényben marad, amíg a **Felhasználó** a „Megállapodás”-ban a megváltott mennyiségi érték/ek/et éves szinten túl nem lépi, illetve a növekmény megfizetését a **Szolgáltató** nem kezdeményezi.

A növekmény-szolgáltatás után felmerülő víziközmű-fejlesztési hozzájárulást az esedékességkor érvényes díjtételekkel kell megállapítani.

A **Szolgáltató** által a növekmény-szolgáltatás után kezdeményezett víziközmű-fejlesztési hozzájárulást a Megállapodás módosításában rögzített módon köteles a **Felhasználó** megfizetni.

Amennyiben a **Felhasználó** a jelen „Megállapodás”-ban foglalt fizetési kötelezettségének bármilyen oknál fogva nem tesz eleget, a Megállapodás érvényét veszíti, és a **Szolgáltató** nem köteles a **Felhasználó** vízellátását, illetve szennyvíz-elvezetését biztosítani.

A jelen „Megállapodás”-ban nem szabályozott kérdésekben, illetve az ebből adódó jogviták rendezésében felek a polgári peres eljárás keretében pertárgy értéktől függően a Szolnoki Városi Bíróság, illetve a Szolnoki Törvényszék kizárólagos illetékességét jelölik meg.

Dátum:

Szolgáltató képviseletében: **Felhasználó képviseletében:**

....

Víz- és Csatornaművek Koncessziós ZRt. Szolnok

Megállapodás száma: ……
Számlaszám: .....

M E G Á L L A P O D Á S

A nem lakossági Felhasználó ivóvíz- és csatornahasználat szolgáltatási keretének víziközmű-fejlesztési hozzájárulással történő növelésére.

A víziközmű-szolgáltatásról szóló 2011. évi CCIX. törvény 69. § (1) bek. a) pontja, valamint 58/2013. (II. 27.) Korm. rendelet 90.§ alapján

Vállalkozás neve

Székhelye:
Levelezési címe
Adószáma:
Statisztikai számjele:
Cégjegyzékszáma:
Nyilv.bíróság:
Felhasználói azonosítószáma:
a továbbiakban, mint **Felhasználó**

és a **Víz- és Csatornaművek Koncessziós ZRt. Szolnok**
Székhelye: 5000 Szolnok, Vízmű u. 1.sz.
Levelezési címe: 5000 Szolnok, Vízmű u. 1.sz.
Adószáma: 11272292-2-16
Statisztikai számjele: 11272292-3600-114-16
Cégjegyzékszáma: 16-10-001613
Nyilv.bíróság: Szolnoki Törvényszék Cégbírósága
a továbbiakban, mint **Szolgáltató** az alábbiakban állapodnak meg.

Felhasználó a …….…….. út …….. Hrsz.: …… **saját tulajdonú/bérelt*** ingatlanon végzi tevékenységét.

A szükséges napi maximális vízigényét az alábbiakban jelenti be.

Vízigény: **……. m^3/d**
Szennyvíz-elvezetés: **……. m^3/d**

Meglévő/szerződött* víziközmű-fejlesztési hozzájárulás jelenlegi mértéke:

vízigény: **……. m^3/d**
Szennyvíz-elvezetés: **……. m^3/d**

Víziközmű-fejlesztési hozzájárulás növekménye a fentiek alapján:

vízigény: **……. m^3/d**
Szennyvíz-elvezetés: **……. m^3/d**

A megjelölt szolgáltatási keret/ek biztosítására a **Felhasználó** vállalja, hogy

ivóvízért: ……..**,-** Ft + ÁFA 27 %
szennyvízért: ……,- Ft + ÁFA 27 %
összesen: **……,**- Ft + ÁFA 27 %

azaz: …… Ft. + ÁFA 27% összegű víziközmű-fejlesztést fizet a **Szolgáltató** javára.

A **Szolgáltató** részéről átadott számla kiegyenlítését a **Felhasználó** az alábbiak szerint teljesíti:

A hálózat/ok/ra való rácsatlakozás/ok/ után az igénybevett ivóvíz- és csatornaszolgáltatás ellenértéke, valamint szolgáltatásonként fizetendő alapdíj a **vízmérő/szennyvízmennyiség-mérő*** alapján havonta kerül számlázásra, a hatályos díjtételek alkalmazásával.

*A megfelelő rész aláhúzandó!

Felhasználó a víziközmű-fejlesztési hozzájárulás megfizetésével a megvásárolt közműfejlesztési kvóta erejéig jogosulttá válik a szolgáltatás igénybevételére. A víziközmű-szolgáltatási ágazatokra megállapított közműfejlesztési kvóták egymásba át nem válthatók. A megváltott kvóta mindaddig érvényben marad, amíg a **Felhasználó** a „Megállapodás”-ban a megváltott mennyiségi érték/ek/et éves szinten túl nem lépi, illetve a növekmény megfizetését a **Szolgáltató** nem kezdeményezi.

A növekmény-szolgáltatás után felmerülő víziközmű-fejlesztési hozzájárulást az esedékességkor érvényes díjtételekkel kell megállapítani.

A **Szolgáltató** által a növekmény-szolgáltatás után kezdeményezett víziközmű-fejlesztési hozzájárulást a Megállapodás módosításában rögzített módon köteles a **Felhasználó** megfizetni.

Amennyiben a **Felhasználó** a jelen „Megállapodás”-ban foglalt fizetési kötelezettségének bármilyen oknál fogva nem tesz eleget, a Megállapodás érvényét veszíti, és a **Szolgáltató** nem köteles a **Felhasználó** vízellátását, illetve szennyvíz-elvezetését biztosítani.

A jelen „Megállapodás”-ban nem szabályozott kérdésekben, illetve az ebből adódó jogviták rendezésében felek a polgári peres eljárás keretében pertárgy értéktől függően a Szolnoki Városi Bíróság, illetve a Szolnoki Törvényszék kizárólagos illetékességét jelölik meg.

Dátum:

Szolgáltató képviseletében: **Felhasználó képviseletében:**

....

8. számú melléklet

VCSM ZRt. Víz- és Csatornaművek Koncessziós ZRt. Szolnok	**Közműnyilatkozat igénymegrendelő**	Átvette:
		Érkeztetve:
		Iktatószám:
M - 1 nyomtatvány	***Kérjük olvassa el a kitöltési segédletet. A nyomtatvány és a kitöltési segédlet elérhető ügyfélszolgáltunkon és a www.vcsm.hu oldalon.**	Rögzítés dátuma:

Megrendelő (Cég) neve: _____

Cím/Székhely: ☐☐☐☐, _____

Levelezési cím: ☐☐☐☐, _____

Adószám:* ☐☐☐☐☐☐☐☐-☐☐-☐☐☐

Cégjegyzékszám:* ☐☐-☐☐-☐☐☐☐☐☐

Statisztikai számjel:* ☐☐☐☐☐☐☐☐-☐☐☐☐-☐☐☐-☐☐

Egyéni vállalkozó nyilvántartási száma:* ☐☐☐☐☐☐☐☐

Bankszámlaszám: ☐☐☐☐☐☐☐☐-☐☐☐☐☐☐☐☐-☐☐☐☐☐☐☐☐

Kapcsolattartó neve:* _____

Telefonszám: (+ 36) _____/_____ **E-mail:** _____

Egyéb megjegyzés: _____

Számlázási név: _____

Cím/Székhely: ☐☐☐☐, _____

Levelezési cím: ☐☐☐☐, _____

Adószám:* ☐☐☐☐☐☐☐☐-☐☐-☐☐☐

Cégjegyzékszám:* ☐☐-☐☐-☐☐☐☐☐☐

Statisztikai számjel:* ☐☐☐☐☐☐☐☐-☐☐☐☐-☐☐☐-☐☐

Egyéni vállalkozó nyilvántartási száma:* ☐☐☐☐☐☐☐☐

Bankszámlaszám: ☐☐☐☐☐☐☐☐-☐☐☐☐☐☐☐☐-☐☐☐☐☐☐☐☐

Kapcsolattartó neve:* _____

Telefonszám: (+ 36) _____/_____ **E-mail:** _____

Egyéb megjegyzés: _____

Víziközmű-fejlesztési hozzájárulás Megállapodás szám:* _____

Felhasználó jellege: ☐ lakossági ☐ nem lakossági

Az ingatlan, amelyről a nyilatkozatot kéri:

☐ új létesítmény ☐ meglévő épület ☐ meglévő épület bővítés ☐ rendeltetés mód változása

Ingatlan címe: ☐☐☐☐, _____, _____ hrsz.

Ingatlan rendeltetése:* _____

Egyéb megjegyzés: _____

A megrendelés tárgya:

☐ **Ellátható sági nyilatkozat** ☐ Vízellátás _____ m^3/nap, ☐ Szennyvízelvezetés _____ m^3/nap,

☐ **Közműegyeztetés**

☐ **Tűzivíz mennyiség mérés** Tűzivízmennyiség szükséglet: _____ l/perc

☐ **Hozzájárulás használatba vételi / fennmaradási engedélyhez:** ☐ Vízellátás ☐ Szennyvízelvezetés

☐ **Adatszolgáltatás, közmű térkép másolat:** ☐ Papír alapú ☐ Szkennelt, digitális

☐ **Szennyvíz befogadói nyilatkozat**

☐ **Egyéb:** _____

Fizetési mód:* ☐ banki átutalás ☐ pénztári befizetés

Csatolt dokumentumok:

☐ **Helyszínrajz 1:500 méretarányban** (minden nyilatkozat megrendelés esetén szükséges csatolni)

☐ **Földhivatali térképmásolat (90 napnál nem régebbi)**

☐ **Építmény alaprajz és metszet**

☐ **Műszaki leírás várható vízigénnyel, szennyvíz kibocsátással**

☐ **Meghatalmazás***

☐ **Egyéb:** _____

Dátum: _____

_____ **Számlafizető aláírása**

_____ **Megrendelő (vagy képviselője) aláírása**

VCSM ZRt. Víz- és Csatornaművek Koncessziós ZRt. Szolnok

Műszaki átadás-átvétel, szakfelügyelet, helyszíni szemle megrendelő

MANAGEMENT SYSTEM CERTIFICATION DNV·GL ISO 9001 = ISO 14001

Átvette:	
Érkeztetve:	
Iktatószám:	
Rögzítés dátuma:	

M - 2
nyomtatvány

***Kérjük olvassa el a kitöltési segédletet. A nyomtatvány és a kitöltési segédlet elérhető ügyfélszolgáltunkon és a www.vcsm.hu oldalon.**

Megrendelő (Cég) neve: _____

Cím/Székhely: ☐☐☐☐, _____

Levelezési cím: ☐☐☐☐, _____

Adószám:* ☐☐☐☐☐☐☐☐ – ☐ – ☐☐

Cégjegyzékszám:* ☐☐ – ☐☐ – ☐☐☐☐☐☐

Statisztikai számjel:* ☐☐☐☐☐☐☐☐ – ☐☐☐☐ – ☐☐☐ – ☐☐

Egyéni vállalkozó nyilvántartási száma:* ☐☐☐☐☐☐☐☐

Bankszámlaszám: ☐☐☐☐☐☐☐☐ – ☐☐☐☐☐☐☐☐ – ☐☐☐☐☐☐☐☐

Kapcsolattartó neve:* _____

Telefonszám: (+ 36) _____ / _____ **E-mail:** _____

Egyéb megjegyzés: _____

Számlázási név: _____

Cím/Székhely: ☐☐☐☐, _____

Levelezési cím: ☐☐☐☐, _____

Adószám:* ☐☐☐☐☐☐☐☐ – ☐ – ☐☐

Cégjegyzékszám:* ☐☐ – ☐☐ – ☐☐☐☐☐☐

Statisztikai számjel:* ☐☐☐☐☐☐☐☐ – ☐☐☐☐ – ☐☐☐ – ☐☐

Egyéni vállalkozó nyilvántartási száma:* ☐☐☐☐☐☐☐☐

Bankszámlaszám: ☐☐☐☐☐☐☐☐ – ☐☐☐☐☐☐☐☐ – ☐☐☐☐☐☐☐☐

Kapcsolattartó neve:* _____

Telefonszám: (+ 36) _____ / _____ **E-mail:** _____

Egyéb megjegyzés: _____

A megrendelés tárgya:*

☐ **Szakfelügyelet megrendelése**
☐ **Helyszíni szemle megrendelése**
☐ **Műszaki átadás-átvétel**
☐ **Egyéb:** _____

Az ingatlan vagy munka, amellyel kapcsolatban az eljárást megrendeli:*

☐ **új létesítmény** ☐ **meglévő létesítmény** ☐ **meglévő létesítmény bővítés** ☐ **meglévő létesítmény felújítás**

Címe: ☐☐☐☐, _____, _____ **hrsz.**

Az ingatlan rendeltetése:* _____

A munka megnevezése: _____

A munka helye: _____

A munka leírása: _____

Egyéb: _____

Fizetési mód:* ☐ banki átutalás ☐ pénztári befizetés

Csatolt dokumentumok:

☐ **Helyszínrajz 1:500 mértarányban**
☐ **Műszaki leírás**
☐ **Meghatalmazás***
☐ **Egyéb:** _____

Dátum: _____

_____
Számlafizető aláírása

_____
Megrendelő (vagy képviselője) aláírása

VCSM ZRt. Víz- és Csatornaművek Koncessziós ZRt. Szolnok

Víziközmű tervezéshez tervegyeztetés, tervjóváhagyás megrendelő

MANAGEMENT SYSTEM CERTIFICATION DNV·GL ISO 9001 = ISO 14001

Átvette:

Érkeztetve:

Iktatószám:

M - 3
nyomtatvány

***Kérjük olvassa el a kitöltési segédletet. A nyomtatvány és a kitöltési segédlet elérhető ügyfélszolgáltunkon és a www.vcsm.hu oldalon.**

Rögzítés dátuma:

Megrendelő (Cég) neve: _____

Cím/Székhely: ☐☐☐☐, _____

Levelezési cím: ☐☐☐☐, _____

Adószám:* ☐☐☐☐☐☐☐☐ – ☐ – ☐☐

Cégjegyzékszám:* ☐☐ – ☐☐ – ☐☐☐☐☐

Statisztikai számjel:* ☐☐☐☐☐☐☐☐ – ☐☐☐☐ – ☐☐☐ – ☐☐

Egyéni vállalkozó nyilvántartási száma:* ☐☐ ☐☐☐☐☐☐

Bankszámlaszám: ☐☐☐☐☐☐☐☐ – ☐☐☐☐☐☐☐☐ – ☐☐☐☐☐☐☐☐

Kapcsolattartó neve:* _____

Telefonszám: (+ 36) _____ / _____ **E-mail:** _____

Egyéb megjegyzés: _____

Számlázási név: _____

Cím/Székhely: ☐☐☐☐, _____

Levelezési cím: ☐☐☐☐, _____

Adószám:* ☐☐☐☐☐☐☐☐ – ☐ – ☐☐

Cégjegyzékszám:* ☐☐ – ☐☐ – ☐☐☐☐☐

Statisztikai számjel:* ☐☐☐☐☐☐☐☐ – ☐☐☐☐ – ☐☐☐ – ☐☐

Egyéni vállalkozó nyilvántartási száma:* ☐☐ ☐☐☐☐☐☐

Bankszámlaszám: ☐☐☐☐☐☐☐☐ – ☐☐☐☐☐☐☐☐ – ☐☐☐☐☐☐☐☐

Kapcsolattartó neve:* _____

Telefonszám: (+ 36) _____ / _____ **E-mail:** _____

Egyéb megjegyzés: _____

A terv tárgya:

kérjük válasszon:

- ☐ **Új ivóvíz bekötés**
- ☐ **Ivóvíz bekötés áthelyezés**
- ☐ **Ivóvíz bekötés módosítás**
- ☐ **Locsolómérő felszerelés**
- ☐ **Mellékmérő felszerelés**
- ☐ **Ikermérő felszerelés**
- ☐ **Új szennyvíz bekötés**
- ☐ **Szennyvíz bekötés áthelyezés**
- ☐ **Szennyvíz bekötés módosítás**

Egyéb: _____

A munka helye: _____ **hrsz.:** _____

A munka megnevezése: _____

Fizetési mód:* ☐ banki átutalás ☐ pénztári befizetés

Csatolt dokumentumok:

- ☐ **Tervdokumentáció 3 példányban**
- ☐ **Kísérőlevél**
- ☐ **Meghatalmazás***
- ☐ **Hozzájáruló nyilatkozat***
- ☐ **Egyéb:** _____

A tervező adatai:

Név: _____ **Jogosultság száma:** _____

VCSM ZRt. Szolnok nyilvántartásában szereplő regisztrációs szám: _____

Dátum: _____

_____
Számlafizető aláírása

_____
Megrendelő (vagy képviselője) aláírása

VCSM ZRt.
Víz- és Csatornaművek Koncessziós ZRt. Szolnok

Szaktervezői jogosultsággal rendelkező tervezők listája

MANAGEMENT SYSTEM CERTIFICATION DNV·GL ISO 9001 = ISO 14001

M - 4
nyomtatvány

VCSM ZRt. Szolnok nyilvántartásában szereplő regisztrációs szám	Név/Cégnév	Kamarai szám	Jogosultság száma	Cím	Elérhetőség: Tel.; E-mail

12. számú melléklet

Víz- és Csatornaművek Koncessziós ZRt. Szolnok	**Meghatalmazás műszaki ügyintézéshez**	Átvette:
		Érkeztetve:
		Iktatószám:
M - 5 nyomtatvány	***Kérjük olvassa el a kitöltési segédletet. A nyomtatvány és a kitöltési segédlet elérhető ügyfélszolgáltunkon és a www.vcsm.hu oldalon.**	Rögzítés dátuma:

1. Meghatalmazó

Név / Cégnév: ----------

Cím / Székhely: ----------

Anyja neve: ----------

Szig.sz. / Cégjegyzékszám: ----------

2. Meghatalmazott

Név / Cégnév: ----------

Cím / Székhely: ----------

Anyja neve: ----------

Szig.sz. / Cégjegyzékszám: ----------

3. Az ingatlan adatai, mellyel kapcsolatban ügyintézést végez

☐ **új létesítmény** ☐ **meglévő épület** ☐ **meglévő épület bővítés** ☐ **rendeltetés mód változása**

Címe: ☐☐☐☐, ----------, ---------- **hrsz.**

Az ingatlan rendeltetése:* ----------

4. Az ügyintézés típusa: ----------

---

5. Tárgy:

A Meghatalmazó megbízza a Meghatalmazottat, hogy az aláírást követő 60 napon belül a Víz- és Csatornaművek Koncessziós ZRt. Szolnok-nál a 3. pontban említett ingatlannal kapcsolatban és a 4. pontban megjelölt ügyintézésben a nevében eljárjon, nyilatkozatot tegyen és nyilatkozatot vegyen át.

6. Egyéb megjegyzés: ----------

Csatolt dokumentumok: ----------

Dátum: ----------

---------- **Meghatalmazó**

---------- **Meghatalmazott**

Előttünk, mint tanúk előtt:

1. Tanú	**2. Tanú**
Név: ----------	Név: ----------
Cím: ----------	Cím: ----------
Szig.sz.: ----------	Szig.sz.: ----------
Aláírás: ----------	Aláírás: ----------

Víz- és Csatornaművek Koncessziós ZRt. Szolnok

Ivóvíz csatlakozás közmű törzshálózathoz/ csatlakozás módosítása igénybejelentő / megrendelő

MANAGEMENT SYSTEM CERTIFICATION DNV·GL ISO 9001 = ISO 14001

Átvette:	
Érkeztetve:	
Iktatószám:	
Rögzítés dátuma:	

V - 1 nyomtatvány

***Kérjük olvassa el a kitöltési segédletet. A nyomtatvány és a kitöltési segédlet elérhető ügyfélszolgáltunkon és a www.vcsm.hu oldalon.**

Megrendelő (Cég) neve:* _____

Cím/Székhely: ☐☐☐☐, _____

Levelezési cím: ☐☐☐☐, _____

Adószám:* ☐☐☐☐☐☐☐☐–☐☐–☐☐

Cégjegyzékszám:* ☐☐–☐☐–☐☐☐☐☐☐

Statisztikai számjel:* ☐☐☐☐☐☐☐☐–☐☐☐☐–☐☐☐–☐☐

Egyéni vállalkozó nyilvántartási száma:* ☐☐☐☐☐☐☐

Bankszámlaszám: ☐☐☐☐☐☐☐☐–☐☐☐☐☐☐☐☐–☐☐☐☐☐☐☐☐

Kapcsolattartó neve:* _____

Telefonszám: (+ 36) _____ / _____ **E-mail:** _____

Egyéb megjegyzés: _____

Számlázási név: _____

Cím/Székhely: ☐☐☐☐, _____

Levelezési cím: ☐☐☐☐, _____

Adószám:* ☐☐☐☐☐☐☐☐–☐☐–☐☐

Cégjegyzékszám:* ☐☐–☐☐–☐☐☐☐☐☐

Statisztikai számjel:* ☐☐☐☐☐☐☐☐–☐☐☐☐–☐☐☐–☐☐

Egyéni vállalkozó nyilvántartási száma:* ☐☐☐☐☐☐☐

Bankszámlaszám: ☐☐☐☐☐☐☐☐–☐☐☐☐☐☐☐☐–☐☐☐☐☐☐☐☐

Kapcsolattartó neve:* _____

Telefonszám: (+ 36) _____ / _____ **E-mail:** _____

Egyéb megjegyzés: _____

Felhasználó adatai:

Felhasználó (Cég) neve:* _____

Anyja neve: _____

Születési hely/idő: _____

Cím/Székhely: ☐☐☐☐, _____

Levelezési cím: ☐☐☐☐, _____

Adószám:* ☐☐☐☐☐☐☐☐–☐☐–☐☐

Cégjegyzékszám:* ☐☐–☐☐–☐☐☐☐☐☐

Statisztikai számjel:* ☐☐☐☐☐☐☐☐–☐☐☐☐–☐☐☐–☐☐

Egyéni vállalkozó nyilvántartási száma:* ☐☐☐☐☐☐☐

Bankszámlaszám: ☐☐☐☐☐☐☐☐–☐☐☐☐☐☐☐☐–☐☐☐☐☐☐☐☐

Kapcsolattartó neve:* _____

Telefonszám: (+ 36) _____ / _____ **E-mail:** _____

Egyéb megjegyzés: _____

TOVÁBBI, KITÖLTENDŐ MEZŐK A 2. OLDALON TALÁLHATÓAK!

Felhasználási hely adatai:

Cím: ☐☐☐☐, _____ **hrsz.:** _____

Az ingatlan rendeltetése:* _____

Használat jogcíme:*

☐ **tulajdonos** ☐ **bérlő** ☐ **egyéb:** _____

A felhasználás jellege:

☐ **lakossági** ☐ **nem lakossági** ☐ **egyéb:** _____

Van-e egyéb vízvételezési lehetőség? (fúrt kút, felszíni vízvételezés) ☐ **igen** ☐ **nem**

Rendelkezik az érintett ingatlan Szolgáltatási szerződéssel? ☐ **igen** ☐ **nem**

Amennyiben igen, akkor a **Szolgáltatási szerződés száma:** _____

Víziközmű-fejlesztési hozzájárulás Megállapodás szám:* _____

Mértéke: víz: _____ m³/nap, szennyvíz: _____ m³/nap

Az igénybejelentő / megrendelő tárgya:

☐ **Új ivóvíz bekötés** ☐ **Ivóvíz bekötés áthelyezés** ☐ **Ivóvíz bekötés átalakítás**

☐ **Locsolómérő felszerelés** ☐ **Mellékmérő felszerelés** ☐ **Ikermérő felszerelés**

☐ **Megszüntetés** ☐ **Egyéb:** _____

A fent kiválasztott munka kapcsán felmerült költség fizetési módja:

Banki átutalás: ☐ Pénztári befizetés: ☐

Jóváhagyott terv iktatószáma: _____

A tervben egyértelműen megjelölt, a VCSM ZRt. Szolnok [*továbbiakban: Szolgáltató*] által végzendő szakipari szerelés munkák, a kiépített közüzemi rendszer geodéziai bemérésével és a műszaki átadás-átvétellel együtt kerülnek megrendelésre. A szakipari anyagok típusát és minőségét a Szolgáltató határozza meg. Tájékoztatjuk, hogy a Megrendelő feladatköre a bontási, helyreállítási munkálatok és a szükséges engedélyek beszerzése, valamint az Üzletszabályzat mellékleteiben szereplő előírásoknak megfelelő mérőakna kialakítása.

Csatolt dokumentumok:

☐ **Szolgáltató által jóváhagyott terv**

☐ **Meghatalmazás***

☐ **Egyéb:** _____

A megrendelés teljesítésének feltétele a Felhasználónak a Szolgáltató felé ne legyen közüzemi vagy egyéb tartozása és csatolva legyenek a szükséges mellékletek.

Dátum: _____

_____

Igénybejelentő/Megrendelő (vagy képviselője) aláírása

VCSM ZRt. Víz- és Csatornaművek Koncessziós ZRt. Szolnok	**Műszaki átadás-átvételi jegyzőkönyv ivóvíz törzshálózathoz történő csatlakozáshoz/átalakításhoz**	Átvette:
		Érkeztetve:
		Iktatószám:
V - 2 nyomtatvány	***Kérjük olvassa el a kitöltési segédletet. A nyomtatvány és a kitöltési segédlet elérhető ügyfélszolgáltunkon és a www.vcsm.hu oldalon.**	Rögzítés dátuma:

Kapcsolódó dokumentumok: a _____ iktatószámú V-1 Igénybejelentő/Megrendelő nyomtatvány, a hozzá kapcsolódó jóváhagyott terv, valamint a költségvetés és a befizetetéseket igazoló másolatok.

Tervtől eltérni csak a módosított terv tervjóváhagyást követően lehet!

Megrendelő neve: ..... (csak a V-1-es nyomtatvány szerinti Megrendelő rendelheti meg)

Megrendelés tárgya: a _____ iktatószámú V-1 Igénybejelentő/Megrendelő tartalmának építési-szerelési munkálatainak Műszaki átadása és átvétele.

Amennyiben a Felhasználó a Felhasználási helynek nem tulajdonosa, hanem egyéb jogcímen használója szükséges a Tulajdonosi hozzájárulás megadása. (M-5 formanyomtatvány)

Közterületi helyreállítást végző:

Neve: .....

Címe: .....

Jelen vannak:

Igénybejelentő/Megrendelő képviseletében: .....

VCSM ZRt. Szolnok, mint kivitelező és Szolgáltató képviseletében: .....

Vizsgálati szempontok:

Geodézia készül	☐ **igen**	☐ **nem**
Vízmérő akna megfelelő	☐ **igen**	☐ **nem**
Földmunka megfelelő	☐ **igen**	☐ **nem**
Fektetési mélység megfelelő	☐ **igen**	☐ **nem**
Nyomáspróba megfelelő	☐ **igen**	☐ **nem**
A belső rendszer alkalmas az élőrekötésre	☐ **igen**	☐ **nem**
A felhasznált anyagok megfelelnek a kiírásnak	☐ **igen**	☐ **nem**

Egyebek: .....

VCSM ZRt. Szolnok, mint Szolgáltató részéről:

Nyilatkozom, hogy a megrendelés tárgyát képező kivitelezési munkákat a VCSM ZRt. Szolnok I.o. minőségben elvégezte, a felhasználási hely víziközmű szolgáltatásba bekapcsolható.

Felhasználó részéről:

☐ **Hozzájárulok**

Az elkészült létesítmény műszaki átadás-átvételéhez hozzájárulok, a VCSM ZRt. Szolnok I.o. minőségben elvégezte a tárgyi ingatlannal kapcsolatos víziközmű munkálatainak szakipari szerelését, melyet hiánytalanul átveszek és a teljesítését igazolom. Jelen műszaki átadás-átvétellel egyidejűleg Ellátásért felelős javára térítésmentesen lemondok a bekötővezeték szolgáltatási pontig terjedő szakaszának tulajdonjogáról.

☐ **Nem járulok hozzá**

Indoklás: .....

.....

.....

Egyéb: .....

.....

.....

Ellátásért felelős részéről:

Az Ellátásért felelős a bekötővezeték átruházásához hozzájárul, ezzel egy időben a Szolgáltató részére üzemeltetésre átadja.

Készült 3 példányban az építési munkaterületen.

Dátum: .....

.....	.....	.....
VCSM ZRt. Szolnok nyilatkozattételre jogosult képviselőjének aláírása	**Ellátásért felelős (vagy képviselője) aláírása**	**Megrendelő (vagy képviselője) aláírása**

Víz- és Csatornaművek Koncessziós ZRt. Szolnok

Igénybejelentő/megrendelő szennyvíz-, csapadékvíz csatlakozás közmű törzshálózathoz/csatlakozás módosítása

MANAGEMENT SYSTEM CERTIFICATION DNV·GL ISO 9001 = ISO 14001

Átvette:	
Érkeztetve:	
Iktatószám:	
Rögzítés dátuma:	

SZ - 1
nyomtatvány

***Kérjük olvassa el a kitöltési segédletet. A nyomtatvány és a kitöltési segédlet elérhető ügyfélszolgáltunkon és a www.vcsm.hu oldalon.**

Megrendelő (Cég) neve:* .....

Cím/Székhely: ☐☐☐☐, ...

Levelezési cím: ☐☐☐☐, ...

Adószám:* ☐☐☐☐☐☐☐☐–☐–☐☐

Cégjegyzékszám:* ☐☐–☐☐–☐☐☐☐☐☐

Statisztikai számjel:* ☐☐☐☐☐☐☐☐–☐☐☐☐–☐☐☐–☐☐

Egyéni vállalkozó nyilvántartási száma:* ☐☐☐☐☐☐☐

Bankszámlaszám: ☐☐☐☐☐☐☐☐–☐☐☐☐☐☐☐☐–☐☐☐☐☐☐☐☐

Kapcsolattartó neve:* .....

Telefonszám: (+ 36) ..... **E-mail:** .....

Egyéb megjegyzés: .....

Számlázási név: .....

Cím/Székhely: ☐☐☐☐, ...

Levelezési cím: ☐☐☐☐, ...

Adószám:* ☐☐☐☐☐☐☐☐–☐–☐☐

Cégjegyzékszám:* ☐☐–☐☐–☐☐☐☐☐☐

Statisztikai számjel:* ☐☐☐☐☐☐☐☐–☐☐☐☐–☐☐☐–☐☐

Egyéni vállalkozó nyilvántartási száma:* ☐☐☐☐☐☐☐

Bankszámlaszám: ☐☐☐☐☐☐☐☐–☐☐☐☐☐☐☐☐–☐☐☐☐☐☐☐☐

Kapcsolattartó neve:* .....

Telefonszám: (+ 36) ..... **E-mail:** .....

Egyéb megjegyzés: .....

Felhasználó adatai:

Felhasználó (Cég) neve:* .....

Anyja neve: .....

Születési hely/idő: .....

Cím/Székhely: ☐☐☐☐, ...

Levelezési cím: ☐☐☐☐, ...

Adószám:* ☐☐☐☐☐☐☐☐–☐–☐☐

Cégjegyzékszám:* ☐☐–☐☐–☐☐☐☐☐☐

Statisztikai számjel:* ☐☐☐☐☐☐☐☐–☐☐☐☐–☐☐☐–☐☐

Egyéni vállalkozó nyilvántartási száma:* ☐☐☐☐☐☐☐

Bankszámlaszám: ☐☐☐☐☐☐☐☐–☐☐☐☐☐☐☐☐–☐☐☐☐☐☐☐☐

Kapcsolattartó neve:* .....

Telefonszám: (+ 36) ..... **E-mail:** .....

Egyéb megjegyzés: .....

TOVÁBBI, KITÖLTENDŐ MEZŐK A 2. OLDALON TALÁLHATÓAK!

Felhasználási hely adatai:

Cím: ☐☐☐☐, ... **hrsz.:** .....

Az ingatlan rendeltetése:* .....

Használat jogcíme:*

☐ **tulajdonos** ☐ **bérlő** ☐ **egyéb:** .....

A felhasználás jellege:

☐ **lakossági** ☐ **nem lakossági** ☐ **egyéb:** .....

Van-e egyéb vízvételezési lehetőség? (fúrt kút, felszíni vízvételezés) ☐ **igen** ☐ **nem**

Rendelkezik az érintett ingatlan Szolgáltatási szerződéssel? ☐ **igen** ☐ **nem**

Amennyiben igen, akkor a **Szolgáltatási szerződés száma:** .....

Víziközmű-fejlesztési hozzájárulás Megállapodás szám:* .....

Mértéke: víz: ..... m³/nap, szennyvíz: ..... m³/nap

Az igénybejelentő / megrendelő tárgya:

☐ **Új szennyvíz bekötés** ☐ **Szennyvíz bekötés áthelyezés** ☐ **Szennyvíz bekötés átalakítás**

☐ **Új csapapékvíz bekötés** ☐ **Csapapékvíz bekötés áthelyezés** ☐ **Csapadékvíz bekötés átalakítás**

☐ **Megszüntetés** ☐ **Egyéb:** .....

A fent kiválasztott munka kapcsán felmerült költség fizetési módja:

Banki átutalás: ☐ Pénztári befizetés: ☐

Jóváhagyott terv iktatószáma: .....

A tervben egyértelműen megjelölt a VCSM ZRt. Szolnok [*továbbiakban: Szolgáltató*] által végzendő szakipari szerelés munkák, a kiépített közüzemi rendszer geodéziai bemérésével és a műszaki átadás-átvétellel együtt kerülnek megrendelésre. A szakipari anyagok típusát és minőségét a Szolgáltató határozza meg. Tájékoztatjuk, hogy a Megrendelő feladatköre a bontási, helyreállítási munkálatok és a szükséges engedélyek beszerzése, valamint az Üzletszabályzat mellékleteiben szereplő előírásoknak megfelelő tisztítóakna, ellenőrzőakna, fordítóakna, háziátemelő, stb. kialakítása.

Csatolt dokumentumok:

☐ **Szolgáltató által jóváhagyott terv**

☐ **Meghatalmazás***

☐ **Egyéb:** .....

A megrendelés teljesítésének feltétele a Felhasználónak a Szolgáltató felé ne legyen közüzemi vagy egyéb tartozása és csatolva legyenek a szükséges mellékletek.

Dátum: .....

.....

Igénybejelentő/Megrendelő (vagy képviselője) aláírása

VCSM ZRt. Víz- és Csatornaművek Koncessziós ZRt. Szolnok

Műszaki átadás-átvételi jegyzőkönyv szennyvíz, csapadékvíz törzshálózathoz történő csatlakozáshoz / átalakításához

MANAGEMENT SYSTEM CERTIFICATION DNV·GL ISO 9001 = ISO 14001

Átvette:

Érkeztetve:

Iktatószám:

SZ-2
nyomtatvány

***Kérjük olvassa el a kitöltési segédletet. A nyomtatvány és a kitöltési segédlet elérhető ügyfélszolgáltunkon és a www.vcsm.hu oldalon.**

Rögzítés dátuma:

Kapcsolódó dokumentumok: a _____ iktatószámú M - 3, SZ - 1 Igénybejelentő / Megrendelő nyomtatvány, a hozzá kapcsolódó jóváhagyott terv, valamint a költségvetés és a befizetetéseket igazoló másolatok.

Tervtől eltérni csak a módosított terv tervjóváhagyást követően lehet!

Megrendelő neve: .....

Megrendelés tárgya: a _____ iktatószámú SZ-1 Igénybejelentő/ Megrendelő tartalmának megfelelő építési-szerelési munkálatainak műszaki átadása és átvétele.

Amennyiben a Felhasználó a Felhasználási helynek nem tulajdonosa, hanem egyéb jogcímen használója szükséges a Tulajdonosi hozzájárulás megadása. (M-5 formanyomtatvány)

Jelen vannak:

Igénybejelentő/Megrendelő képviseletében: .....

VCSM ZRt. Szolnok, mint kivitelező és Szolgáltató képviseletében: .....

Vizsgálati szempontok:

Aknák és műtárgyak megfelelők	☐ **igen**	☐ **nem**
Geodézia készül	☐ **igen**	☐ **nem**
Földmunka megfelelő	☐ **igen**	☐ **nem**
Fektetési mélység megfelelő	☐ **igen**	☐ **nem**
Lejtési viszonyok megfelelők	☐ **igen**	☐ **nem**
A belső rendszer alkalmas az élőrekötésre	☐ **igen**	☐ **nem**
A felhasznált anyagok megfelelnek a kiírásnak	☐ **igen**	☐ **nem**
Egyéb:	☐ **igen**	☐ **nem**

A vízmérő adatai: **típusa:** ..... **átmérője:** ..... **hitelesítés éve:** .....

gyári száma: ..... **mérőállás:** ..... **m³**

Plombák sorszáma: ....

A megrendelő által megbízott helyreállítást végző:

Neve: .....

Címe: .....

☐ **Kivitelező: Szolgáltató**	☐ **Kivitelező:.....**
A Szolgáltató – tárgyi ingatlannal kapcsolatban I.o. minőségben elvégezte a víziközmű munkálatainak szakipari szerelését és a helyreállítási munkálatokat, melyet hiánytalanul átveszek és a munka teljesítését igazolom.	Kijelentem, hogy – tárgyi ingatlannal kapcsolatban –, megbízásom alapján elvégzett munkálatok a jóváhagyott tervnek, a kapcsolódó jogszabályoknak megfelelően előírt garanciális és szavatossági kötelezettségek vállalása mellett kerültek elvégzésre.

VCSM ZRt. Szolnok, mint Szolgáltató részéről:

☐ **A kivitelezés tárgyát képező munkát átveszem, a Felhasználási hely víziközmű szolgáltatásba bekapcsolható.**

☐ **Nem járulok hozzá** **Indoklás:** .....

.....

.....

Felhasználó részéről:

☐ A fenti kivitelezői nyilatkozattal egyetértek, az elvégzett munkával szemben kifogással nem élek. Jelen műszaki átadás-átvétellel egyidejűleg az Ellátásért felelős javára térítésmentesen lemondok a bekötővezeték szolgáltatási pontig terjedő szakaszának tulajdonjogáról.

☐ **Nem járulok hozzá** **Indoklás:** .....

.....

.....

A Felhasználó továbbá nyilatkozik:

☐ A mai napon rákötöttem a közcsatorna hálózatra és bejelentem, hogy a szennyvízcsatorna szolgáltatást igénybe veszem.

☐ Más időpontban, külön helyszíni szemle során nyilatkozom a rákötés idejéről és az aktuális vízmérőállásról.

Az Ellátásért felelős részéről:

Az Ellátásért felelős a bekötővezeték átruházásához hozzájárul, ezzel egy időben a Szolgáltató részére üzemeltetésre átadja.

Egyéb: .....

Készült 3 példányban az építési munkaterületen.

Dátum: .....

.....	.....	.....
VCSM ZRt. Szolnok nyilatkozattételre jogosult képviselőjének aláírása	**Ellátásért felelős Képviselője**	**Megrendelő (vagy képviselője) aláírása**

17. számú melléklet

VCSM ZRt. Víz- és Csatornaművek Koncessziós ZRt. Szolnok	**Műszaki átadás-átvétel jegyzőkönyv szennyvíz, csapadékvíz meglévő bekötővezetékre történő rákötésnél**	Átvette:
		Érkeztetve:
		Azonosító:
SZ-3 nyomtatvány	***Kérjük olvassa el a kitöltési segédletet. A nyomtatvány és a kitöltési segédlet elérhető ügyfélszolgáltunkon és a www.vcsm.hu oldalon.**	Rögzítés dátuma:

Igénybejelentő / megrendelő neve: _____ Tel.: _____

Megrendelés tárgya: _____ sz _____ hrsz.-ú ingatlanon műszaki átadás-átvétele és nyilvántartásba vétele az M-2 sz. Megrendelő szerint.

Amennyiben a Felhasználó a Felhasználási helynek nem tulajdonosa, hanem egyéb jogcímen használója szükséges a Tulajdonosi hozzájárulás megadása.

Jelen vannak:

Igénybejelentő/Megrendelő képviseletében: _____

VCSM ZRt. Szolnok Szolgáltató képviseletében: _____

Vizsgálati szempontok:

Aknák és műtárgyak megfelelők	☐ **igen**	☐ **nem**
Visszacsapószelep került-e beépítésre	☐ **igen**	☐ **nem**
A belső rendszer alkalmas az élőrekötésre	☐ **igen**	☐ **nem**

Egyéb: _____

A vízmérő adatai:

típusa: _____ **átmérője:** _____ **hitelesítés éve:** _____

gyári száma: _____ **mérőállás:** [ ] m^3

Plombák sorszáma: _____ _____ _____

Szolgáltató részéről:

☐ A kivitelezés tárgyát képező munkát átveszem, a Felhasználási hely víziközmű szolgáltatásba bekapcsolható.

☐ Nem járulok hozzá

Indoklás: _____

Egyéb: _____

Készült 3 példányban az építési munkaterületen.

☐ A mai napon rákötöttem a közcsatorna hálózatra és mai napon bejelentem, hogy a szennyvízcsatorna szolgáltatást igénybe veszem.

Dátum: _____

_____

VCSM ZRt. Szolnok nyilatkozattételre jogosult képviselőjének aláírása

_____

Megrendelő (vagy képviselője) aláírása

VCSM ZRt. Víz- és Csatornaművek Koncessziós ZRt. Szolnok

Nyilatkozat nem lakossági felhasználó ivóvíz- és csatorna-használat szolgáltatási keretének víziközmű-fejlesztési hozzájárulással történő biztosításához

MANAGEMENT SYSTEM CERTIFICATION DNV·GL ISO 9001 = ISO 14001

Átvette:

Érkeztetve:

Iktatószám:

VSZ - 1
nyomtatvány

***Kérjük olvassa el a kitöltési segédletet. A nyomtatvány és a kitöltési segédlet elérhető ügyfélszolgáltunkon és a www.vcsm.hu oldalon.**

Rögzítés dátuma:

Nem lakossági felhasználó adatai:

Neve: _____

Cím/Székhely: ☐☐☐☐, _____

Levelezési cím: ☐☐☐☐, _____

Adószám:* ☐☐☐☐☐☐☐☐–☐–☐☐☐

Cégjegyzékszám:* ☐☐–☐☐–☐☐☐☐☐☐☐

Statisztikai számjel:* ☐☐☐☐☐☐☐☐–☐☐☐☐–☐☐☐–☐☐

Egyéni vállalkozó nyilvántartási száma:* ☐☐☐☐☐☐☐☐

Bankszámlaszám: ☐☐☐☐☐☐☐☐–☐☐☐☐☐☐☐☐–☐☐☐☐☐☐☐☐

Kapcsolattartó neve:* _____

Telefonszám: (+ 36) _____ / _____ **E-mail:** _____ @ _____

Egyéb megjegyzés: _____

Felhasználási hely adatai:

Cím: ☐☐☐☐, _____ **hrsz.:** _____

Az ingatlan rendeltetése:* _____

Használat jogcíme:*

☐ tulajdonos ☐ bérlő ☐ egyéb: _____

Új létesítmény esetén:

ivóvízigény: _____ m^3/nap

kibocsátott szennyvíz mennyisége: _____ m^3/nap

szennyvízkibocsátás : ☐ kommunális ☐ technológiai

technológiai szennyvíz esetén az előtisztító vízjogi létesítési/üzemeltetési engedéllyel:

☐ rendelkezik, száma : _____ ☐ nem rendelkezik

Meglévő létesítmény kapcitás bővítése esetén:

felhasználói hely azonosítószáma: 2☐☐☐☐☐☐☐

többlet vízigény: _____ m^3/nap

többlet kibocsátott szennyvíz mennyisége: _____ m^3/nap

többlet szennyvízkibocsátás: ☐ kommunális ☐ technológiai

technológiai szennyvíz esetén az előtisztító vízjogi létesítési/üzemeltetési engedéllyel:

☐ rendelkezik, száma : _____ ☐ nem rendelkezik

Az igénylő (Felhasználó) kötelezettséget vállal arra, hogy a a fenti felhasználási helyről kibocsátott szennyvíz minősége minden esetben kielégíti 28/2004. (XII. 25.) KvVM. rendeletben előírt küszöbértéket.

A nem lakossági Felhasználó tudomásul veszi, hogy az új vízigény, a kibocsátott szennyvíz mennyisége, valamint a meglévő igények növekedése esetén a növekmény után a 2011. évi CCIX. törvény a víziközmű-szolgáltatásról rendelkezései szerint víziközmű-fejlesztési hozzájárulást kell fizetni.
Víziközmű-fejlesztési hozzájárulás befizetése feltétele a bekötés kiépítésének és a használatbavételi engedély kiadásának.
Amennyiben a létesítmény technológiai szennyvizet is kibocsát, és a tevékenységből adódóan a szennyvíz minősége előtisztító beépítését teszi szükségessé a meglévő, vagy tervezett előtisztítónak vízjogi létesítési/üzemeltetési engedéllyel kell rendelkezni. Az engedély bemutatása a bekötés és a használatbavételi engedély kiadásának feltétele.

A Felhasználó tudomásul veszi, hogy az új víz- és csatorna bekötés létsítésítéséhez 3 db engedélyes tervdokumentációt szükséges benyújtani a Víziközmű Szolgáltatónak jóváhagyásra.

Dátum: _____

_____
Szolgáltató aláírása

_____
Igénylő (Felhasználó) aláírása

19. számú melléklet

VCSM ZRt. Víz- és Csatornaművek Koncessziós ZRt. Szolnok	**Felhasználó által kezdeményezett szolgáltatás szüneteltetés/visszaállítás megrendelő**	Átvette:
		Érkeztetve:
		Iktatószám:
VSZ - 2 nyomtatvány	***Kérjük olvassa el a kitöltési segédletet. A nyomtatvány és a kitöltési segédlet elérhető ügyfélszolgáltunkon és a www.vcsm.hu oldalon.**	Rögzítés dátuma:

Alulírott **nyilatkozom**, az alábbi Felhasználási helyet **átmenetileg nem használom / újra használom**, ezért kérem a

☐ **Szüneteltetést** ☐ **Meghosszabbítást** ☐ **Visszaállítást**

☐ **ivóvízszolgáltatás** ☐ **szennyvízszolgáltatás**

szüneteltetését, továbbá **vállalom** a szüneteteltetéssel kapcsolatos **költségek megfizetését**.

Felhasználó adatai:

Neve: ----------

Anyja neve: ----------

Születési hely, idő: ----------

Felhasználó azonosítója: .....

Cím/Székhely: ☐☐☐☐, ...

Levelezési cím: ☐☐☐☐, ...

Adószám:* ☐☐☐☐☐☐☐☐ – ☐ – ☐☐

Cégjegyzékszám:* ☐☐ – ☐☐ – ☐☐☐☐☐

Statisztikai számjel:* ☐☐☐☐☐☐☐☐ – ☐☐☐☐ – ☐☐☐ – ☐☐

Egyéni vállalkozó nyilvántartási száma:* ☐☐ ☐☐☐☐☐☐

Bankszámlaszám: ☐☐☐☐☐☐☐☐ – ☐☐☐☐☐☐☐☐ – ☐☐☐☐☐☐☐☐

Kapcsolattartó neve:* .....

Telefonszám: (+ 36) ..... **E-mail:** .....

Egyéb megjegyzés: .....

Felhasználási hely adatai:

Cím: ☐☐☐☐, ... **hrsz.:** .....

Jelen Megrendeléshez kapcsolódó további ügyintézéshez szükséges a mindenkori Árjegyzék szerinti szüneteltetés vagy újraindítás költségeinek igazolt megfizetése. A Szolgáltató a viziközmű-szolgáltatás szüneteltetését és a viziközmű-szolgáltatás ismételt megindítását előre egyezetett időpontban, legkésőbb a megrendelés (költség megfizetés) időpontjától számított 15 napon belül teljesíti.

Kelt: ....., ... év. ..... hó ..... napján

....

Szolgáltató aláírása **Felhasználó aláírása**

Helyszínen a Szolgáltató tölti ki!

Vízmérő adatai:

Típusa: ..... Átmérője: .....

Gyári száma: ..... Mérőállás: ..... m^3

Levett plombák sorszáma: ....

A szolgáltatás szüneteltetésének kezdő időpontja és módja: ..... év. ..... hó ..... napján

☐ Aknában ☐ Zöldben ☐ Ledugózva

☐ Gerincen ☐ Aszfalt alatt

☐ Mérő leszerelve ☐ Beton alatt

Megjegyzés: .....

.....

.....

Kelt: ....., ... év. ..... hó ..... napján

....

Szolgáltató aláírása **Felhasználó aláírása**

20. számú melléklet

VCSM ZRt. Víz- és Csatornaművek Koncessziós ZRt. Szolnok	**T E L J E S Í T É S I I G A Z O L Á S**	Átvette:
		Érkeztetve:
		Iktatószám:
T - 1 nyomtatvány	***Kérjük olvassa el a kitöltési segédletet. A nyomtatvány és a kitöltési segédlet elérhető ügyfélszolgáltunkon és a www.vcsm.hu oldalon.**	Rögzítés dátuma:

Megrendelő (Cég) neve: ----------

Cím: ----------

Megrendelés tárgya: ----------

Igénybevett szolgáltatás megnevezése	Mennyiség egysége	Mennyisége	Nettó egységára (Ft)	Nettó értéke (Ft)
			Összesen (Ft) :	
			ÁFA (Ft) :	
			Fizetendő (Bruttó Ft):	

Szolgáltató aláírása

A fenti igénybevett szolgáltatás(ok) teljesítését igazolom, így a VCSM ZRt. Szolnok a végleges számla benyújtására jogosult.

Dátum: ----------

Szolgáltató aláírása

Megrendelő aláírása

Víz- és Csatornaművek Koncessziós ZRt. Szolnok
Székhelye: 5000 Szolnok, Vízmű út 1.
Cégjegyzékszáma: 16-10-001613

FELHASZNÁLÓI HELY ELLENŐRZÉSI JEGYZŐKÖNYV

Felhasználó azonosító: ……

Felhasználó neve:…….

Felhasználói hely:……

……

Ellenőrzéskor a mérő állása: m^3

Az ellenőrzés megállapításai:……..
……..
……..
……..
……..
.....
.....

A Felhasználó (képviselője) megjegyzése: ……
……..
……..
……..

Szolgáltató előzetes értesítés nélküli ellenőrzéséhez a felhasználási helyemen
- □ hozzájárulok. Időben és térben nem korlátozom.
- □ hozzájárulok. Időben korlátozom: .....
- □ hozzájárulok. Térben korlátozom: .....
- □ nem járulok hozzá.

Jelen jegyzőkönyvet a felek, mint a valóságnak mindenben megfelelőt jóváhagyólag írják alá.

Kelt: ……......, …….. év. ..... hó…… nap

Felhasználó (képviselője):	**Ellenőrzést végzők:**
Aláírás:……	……..
Név:	……...
Aláírás:	……..
Név:	……

Víz- és Csatornaművek Koncessziós ZRt. Szolnok	
Reklamációs Jegyzőkönyv	**Sorszám:**

A reklamáció dátuma: …… **év** ……..**hó** …..**nap**	**Reklamáció helye:** **Központi ügyfélszolgálat** □□ **Belvárosi ügyfélszolgálat** □□	**A felvevő neve:** ……

Felhasználó neve, címe: ……..
Születési hely, idő: ……..
Anyja neve: ……..
Felhasználási hely azonosító: ……..
Felhasználási hely címe: .....

A reklamáció előterjesztésének módja:

személyes megkeresés □□ **telefonos megkeresés** □□

A reklamáció tárgya: (kód)

A reklamáció leírása:

Csatolt dokumentumok jegyzéke:

A rendezés módja:

Lezárás dátuma:

Felhasználó aláírása:	**Ügyintéző aláírása:**

Víz- és Csatornaművek Koncessziós ZRt. Szolnok	**Víz- és Csatornaművek Koncessziós ZRt. Szolnok**
	Csőtörés-bejelentő és ellenőrzési adatlap — **Sorszám:**

A bejelentés dátuma: …… **év** ……..**hó** …..**nap**	**Bejelentés helye:** **Központi ügyfélszolgálat** ☐ **Belvárosi ügyfélszolgálat** ☐	**A felvevő neve:** ……

Felhasználó neve: ……..
Felhasználó címe: ……...
Születési hely, idő: ……..
Anyja neve: ……..
Felhasználási hely azonosító: ……..
Felhasználási hely címe: .....

A bejelentés előterjesztésének módja: **személyes megkeresés** ☐ **telefonos megkeresés** ☐

A meghibásodás leírása:

Nyilatkozat: Szolgáltató előzetes értesítés nélküli ellenőrzéséhez a felhasználási helyemen
☐ hozzájárulok. Időben és térben nem korlátozom
☐ hozzájárulok. Időben korlátozom
☐ hozzájárulok. Térben korlátozom:
☐ nem járulok hozzá

Csatolt dokumentumok jegyzéke:

A helyszíni ellenőrzés időpontja és az ott tapasztaltak leírása:

Az elszivárgott vízmennyiség: bejutott a csatornába ☐ **nem jutott be a csatornába** ☐

A rendezés módja:

Lezárás dátuma:

Felhasználó aláírása:	**Ellenőrzést végző aláírása:**	**Ügyintéző aláírása:**
Felhasználó neve:	**Ellenőrzést végző neve:**	**Ügyintéző neve:**

Víz- és Csatornaművek Koncessziós ZRt. Szolnok	**Víz- és Csatornaművek Koncessziós ZRt. Szolnok**
	Megrendelői kérdőív

Név:	Telefon:
	Fax:
Lakcím:	e-mail:

Tisztelt Megrendelőnk!

A Víz- és Csatornaművek Koncessziós ZRt. Szolnok az MSZ EN ISO 9001:2009 és az MSZ EN ISO 14001:2005 szabványok szerint működő minőségirányítási rendszerének és nyújtott szolgáltatásainak állandó fejlesztése érdekében, vevői (megrendelői) megelégedettségét folyamatosan mérni, elemezni kívánja.
Kérjük, hogy szíveskedjen Társaságunk működését – az alábbi táblázatban feltüntetett tevékenységek minősítésével – az 1-10 skálán értékelni.
Köszönjük együttműködését, szolgáltatásainkkal továbbra is állunk szíves rendelkezésére.

S z o l n o k , ……

Kaposvári Kázmér
vezérigazgató

Víz- és Csatornaművek Koncessziós ZRt. Szolnok
5000 Szolnok, Vízmű u. 1.
Telefon: 06-56-516-316
Fax: 06-56-429-766

Sor-szám	Tevékenység	Értékelés
1.	Mellékvízmérők hitelesítése, plombázása során a fogyasztói igények figyelembevétele	
2.	Megrendelt víz- és csatorna bekötések vállalt határidőre történő pontos végzése	
3.	A megrendelt építőipari munkák minőségének értékelése	
4.	Építőipari munkák határidőre történő elvégzése	
5.	Soron kívüli vízmérő beméretések során a fogyasztóval történő kapcsolattartás	
6.	Egyéb építőipari tevékenységek szakszerűsége	
7.	Soros vízmérőcserék elvégzésének minősége	
8.		
9.		
10.		

Milyen változtatásokat javasol a Víz- és Csatornaművek Koncessziós ZRt. Szolnok tevékenységében?

Aláírás: Dátum:

Víz- és Csatornaművek Koncessziós ZRt. Szolnok

Felhasználói elégedettségi kérdőív (nagyfogyasztók)

Sor-szám	Kérdés		osztályzat 1 - 5
1.	Ivóvíz minősége /szaghatás/		
2.	Ivóvíz minősége /ízhatás/		
3.	**A szolgáltatás minősége:**	**Probléma rövid leírása**	**Db/ év**
3/a	Vízszolgáltatás szünetelése, nem megfelelő hálózati nyomás stb. Hány alkalommal tapasztalt nem megfelelőséget az elmúlt évben		
3/b	Csatornaszolgáltatás: (probléma rövid leírása) Hány alkalommal tapasztalt nem megfelelőséget az elmúlt évben		
3/c	Vízóra leolvasás: (probléma rövid leírása) Hány alkalommal tapasztalt nem megfelelőséget az elmúlt évben		
3/d	Számlázás: (probléma rövid leírása) Hány alkalommal tapasztalt nem megfelelőséget az elmúlt évben		
4.	**Ügyfélszolgálat infrastruktúrája és működése**		**osztályzat 1 - 5**
4/a	Megközelíthetőség:		
4/b	Parkolási lehetőség:		
4/c	Nyitva tartás:		
4/d	Ügyfélirányító rendszer:		
4/e	Várakozási idő: p:		

5.	VCSM dolgozók értékelése	Kommunikációs készség	Szaktudás	Udvariasság
A	Vízóra leolvasó			
B	Ügyfélszolgálati munkatárs			
C	Vízszerelő / plombázást, vízóra cserét végző munkatárs/			
D	Kontroling /vízkorlátozást, kikötést végző és erre felszólítást átadó kollégák/			
E	Pénztár			
F	Diszpécser (hibabejelentés)			
G	Büfé dolgozók			

Egyéb észrevételek, javaslatok:	
Cégnév:	Válaszadó neve:
Cím	Beosztás:
	Tel.: E-mail:

Tisztelt Hölgyem/Uram!

A Víz- és Csatornaművek Koncessziós ZRt. Szolnok tevékenységének szabályozott végrehajtása érdekében az ISO 9001:2008 szabvány követelményeinek megfelelően minőségirányítási rendszert működtet. Tevékenységünk fontos célja Felhasználóink megelégedettségének folyamatos növelése, ennek érdekében fontos számunkra Felhasználóink visszajelzése. Véleményeik megküldésével a kérdőíveket összesítjük, értékeljük, elemezzük, amelyek alapot teremtenek a hiányosságaink megállapításához és közös céljaink eléréséhez.
A válaszadás önkéntes, és a kapott információkat titkosan kezeljük, ezáltal biztosítjuk a megfelelő adatvédelmet.
Szíveskedjenek válaszaikat részünkre postán megküldeni a VCSM ZRt. Szolnok, 5000 Szolnok, Vízmű út 1. sz. címre.

Szolnok, 2011.10.14.

Kaposvári Kázmér
vezérigazgató

Kitöltési útmutató

Sor-szám	Kérdés		osztályzat 1 - 5
3.	**A szolgáltatás minősége:**	**Probléma rövid leírása**	**ebben az évben**
3/a	Vízszolgáltatás szünetelése, nem megfelelő hálózati nyomás stb. Hány alkalommal tapasztalt nem megfelelőséget az elmúlt évben	Pl: Csőtörés miatt nem volt víz 2 alkalommal Nem megfelelő víznyomás 3 alkalommal	5
3/b	Csatornaszolgáltatás: (probléma rövid leírása) Hány alkalommal tapasztalt nem megfelelőséget az elmúlt évben	Pl: Elöntötte a szennyvíz a pincét 1 alkalommal Szaghatás az utcánkban folyamatosan.	2
3/c	Vízóra leolvasás: (probléma rövid leírása) Hány alkalommal tapasztalt nem megfelelőséget az elmúlt évben	Pl: Udvariatlan volt 3 alkalommal. Tévesen olvasott le 1 alkalommal Letaposta a virágokat 2 alaklommal	6
3/d	Vízdíjszámlázás: (probléma rövid leírása) Hány alkalommal tapasztalt nem megfelelőséget az elmúlt évben	Téves vízdíj számlát kaptam 1 alkalommal Téves csatorna számlát 2 Nem kaptam meg a számlát 2	5

4.	**Ügyfélszolgálat infrastruktúrája és működése**	**osztályzat 1 - 5**	
4/a	Megközelíthetőség: nehezen megközelíthető pl. tömegközlekedéssel => 1 kiválóan megközelíthető =>5	1-5	
4/b	Parkolási lehetőség: nincs szabad parkoló, nem lehet megállni sehol => 1 Mindig van szabad parkoló => 5	1-5	
4/c	Nyitva tartás: Meg kell győződni arról hogy az ügyfél ismeri a nyitvatartást, ha nem, tájékoztatni kell róla.	1-5	
4/d	Ügyfélirányító rendszer: nem tudta kezelni=>1 segített az eligazodásban és egyszerűen kezelhető volt, jelzése egyértelmű volt=> 5	1-5	
4/e	Várakozási idő: az 1. mezőbe a tényleges várakozási időt írjuk, a 2. mezőbe, az ügyfél értékelését.	10	4

5.	**VCSM dolgozók értékelése**	**Kommunikációs készség**	**Szaktudás**	**Udvariasság**
A	Vízóra leolvasó	osztályzat 1-5 ig	osztályzat 1-5 ig	osztályzat 1-5 ig
B	Ügyfélszolgálati munkatárs	osztályzat 1-5 ig	osztályzat 1-5 ig	osztályzat 1-5 ig
C	Vízszerelő / plombázást, vízóra cserét végző munkatárs/	osztályzat 1-5 ig	osztályzat 1-5 ig	osztályzat 1-5 ig
D	Kontroling /vízkorlátozást kikötést végző és erre felszólítást átadó kollégák/	osztályzat 1-5 ig	osztályzat 1-5 ig	osztályzat 1-5 ig
E	Pénztár	osztályzat 1-5 ig	osztályzat 1-5 ig	osztályzat 1-5 ig
F	Diszpécser (hibabejelentés)	osztályzat 1-5 ig	osztályzat 1-5 ig	osztályzat 1-5 ig

VCSM ZRt. Szolnok

Víz- és Csatornaművek Koncessziós ZRt. Szolnok

Felhasználói elégedettségi kérdőív

Név:	Dátum:
	Telefon:
Lakcím:	e-mail:

Sor-szám	Kérdés		osztályzat 1 - 5	
1.	Ivóvíz minősége /szaghatás/ otthon/az ügyfélszolgálaton kihelyezett ivóvíz adagolóban			
2.	Ivóvíz minősége /ízhatás/ otthon/az ügyfélszolgálaton kihelyezett ivóvíz adagolóban			
3.	**A szolgáltatás minősége:**	**Probléma rövid leírása**	**Db/ év**	
3/a	Vízszolgáltatás szünetelése, nem megfelelő hálózati nyomás stb. Hány alkalommal tapasztalt nem megfelelőséget az elmúlt évben			
3/b	Csatorna szolgáltatás: (probléma rövid leírása) Hány alkalommal tapasztalt nem megfelelőséget az elmúlt évben			
3/c	Vízóra leolvasás: (probléma rövid leírása) Hány alkalommal tapasztalt nem megfelelőséget az elmúlt évben			
3/d	Számlázás: (probléma rövid leírása) Hány alkalommal tapasztalt nem megfelelőséget az elmúlt évben			
4.	**Ügyfélszolgálat infrastruktúrája és működése**		**osztályzat 1 - 5**	
4/a	Megközelíthetőség:			
4/b	Parkolási lehetőség:			
4/c	Nyitva tartás:			
4/d	Ügyfélirányító rendszer:			
4/e	Várakozási idő: p:			

5.	VCSM dolgozók értékelése	Kommunikációs készség	Szaktudás	Udvariasság
A	Vízóra leolvasó			
B	Ügyfélszolgálati munkatárs			
C	Vízszerelő / plombázást, vízóra cserét végző munkatárs/			
D	Kontroling /vízkorlátozást kikötést végző és erre felszólítást átadó kollégák/			
E	Pénztár			
F	Diszpécser (hibabejelentés)			
G	Büfé dolgozók			

Egyéb észrevételek, javaslatok:

Víz- és Csatornaművek Koncessziós ZRt. Szolnok	**Víz- és Csatornaművek Koncessziós ZRt. Szolnok**
	Felhasználói elégedettségi kérdőív

Név:	Dátum:
	Telefon:
Lakcím:	e-mail:

Kitöltési utasítás:

Sor-szám	Kérdés	osztályzat 1 - 5	
1.	Meg kell próbálni megkóstoltatni az ügyféllel a vízadagolóból adagolt ivó-vizet. Ha nem kívánja megkóstolni, értelemszeren ki kell húzni a 2. cellát		-
2.	Nagy eltérés esetén fel kell hívni a figyelmet, hogy a hálózatba is ezt a vizet adjuk ki és az adagolóban nincs egyéb beavatkozás (Pl. szűrő stb.)		

3.	A szolgáltatás minősége:	Probléma rövid leírása	ebben az évben 20…. - 20…. -ig
3/a	Vízszolgáltatás szünetelése, nem megfelelő hálózati nyomás stb. Hány alkalommal tapasztalt nem megfelelőséget az elmúlt évben	Pl: Csőtörés miatt nem volt víz 2 alkalommal Nem megfelelő víznyomás 3 alkalommal	5
3/b	Csatorna szolgáltatás: (probléma rövid leírása) Hány alkalommal tapasztalt nem megfelelőséget az elmúlt évben	Pl: Elöntötte a szennyvíz a pincét 1 alkalommal Szaghatás az utcánkban folyamatosan.	2
3/c	Vízóra leolvasás: (probléma rövid leírása) Hány alkalommal tapasztalt nem megfelelőséget az elmúlt évben	Pl: Udvariatlan volt 3 alkalommal. Tévesen olvasott le 1 alkalommal Letaposta a virágokat 2 alaklommal	6
3/d	Vízdíj számlázás: (probléma rövid leírása) Hány alkalommal tapasztalt nem megfelelőséget az elmúlt évben	Téves vízdíj számlát kaptam 1 alkalommal Téves csatorna számlát 2 Nem kaptam meg a számlát 2	5

4.	Ügyfélszolgálat infrastruktúrája és működése	osztályzat 1 - 5	
4/a	Megközelíthetőség: nehezen megközelíthető pl tömegközlekedéssel => 1 kiválóan megközelíthető =>5	1-5	
4/b	Parkolási lehetőség: nincs szabad parkoló, nem lehet megállni sehol => 1 Mindig van szabad parkoló => 5	1-5	
4/c	Nyitva tartás: Meg kell győződni arról hogy az ügyfél ismeri a nyitvatartást, ha nem, tájékoztatni kell róla.	1-5	
4/d	Ügyfélirányító rendszer: nem tudta kezelni=>1 segített az eligazodásban és egyszerűen kezelhető volt, jelzése egyértelmű volt=> 5	1-5	
4/e	Várakozási idő: az 1. mezőbe a tényleges várakozási időt írjuk, a 2. mezőbe, az ügyfél értékelését.	10	4

5.	VCSM dolgozók értékelése	Kommunikációs készség	Szaktudás	Udvariasság
A	Vízóra leolvasó	osztályzat 1-5 ig	osztályzat 1-5 ig	osztályzat 1-5 ig
B	Ügyfélszolgálati munkatárs	osztályzat 1-5 ig	osztályzat 1-5 ig	osztályzat 1-5 ig
C	Vízszerelő / plombázást, vízóra cserét végző munkatárs/	osztályzat 1-5 ig	osztályzat 1-5 ig	osztályzat 1-5 ig
D	Kontroling /vízkorlátozást kikötést	osztályzat 1-5 ig	osztályzat 1-5 ig	osztályzat 1-5 ig

Víz- és Csatornaművek Koncessziós ZRt. Szolnok

Felhasználói elégedettségi kérdőív

Név:	Dátum:
	Telefon:
Lakcím:	e-mail:

	végző és erre felszólítást átadó kollégák/			
E	Pénztár	osztályzat 1-5 ig	osztályzat 1-5 ig	osztályzat 1-5 ig
F	Diszpécser (hibabejelentés)	osztályzat 1-5 ig	osztályzat 1-5 ig	osztályzat 1-5 ig
G	Büfé dolgozók	osztályzat 1-5 ig	osztályzat 1-5 ig	osztályzat 1-5 ig

Szerződésszegés miatt felszámítható kötbérek meghatározása

I. Szolgáltató szerződésszegése esetén

1. Nem értesíti az előírt határidőben a Felhasználót a tervezett karbantartási, felújítási vagy fejlesztési munkák miatti szünetelés időpontjáról és várható időtartamáról, akkor a szerződés szerinti Felhasználó jogos reklamációja, igénye esetén

   Kötbér mértéke: nettó 1.000,- Ft/felhasználási hely

2. A szolgáltatás minősége és a szolgáltatás színvonala a jogszabályokban, a működési engedélyében, az üzemeltetési szerződésben vagy az üzletszabályzatában előírtaknak nem felel meg, akkor a szerződés szerinti Felhasználó jogos reklamációja, igénye esetén

   Kötbér mértéke: nettó 1.000,- Ft/felhasználási hely

3. a szolgáltatást a szerződésben rögzített időpontban nem kezdi meg, vagy jogellenesen szünetelteti, akkor a szerződés szerinti Felhasználó jogos reklamációja, igénye esetén

   Kötbér mértéke: nettó 10.000,- Ft/felhasználási hely

4. Olyan fogyasztásmérőt üzemeltet, amely érvényes hitelesítéssel vagy kalibrációval nem rendelkezik, és annak hitelesítésére jogszabály vagy szerződés a Szolgáltatót kötelezi, de annak teljesítése a Szolgáltató érdekkörében fennálló okból nem történt meg, akkor a szerződés szerinti Felhasználó jogos reklamációja, igénye esetén

   Kötbér mértéke: nettó 10.000,- Ft/felhasználási hely

5. A fogyasztásmérők hitelesítési idejének nyilvántartásáról nem gondoskodik és a csere vagy újrahitelesítés szükségességéről a fogyasztásmérő tulajdonosát a Vhr.-ben előírtaknak megfelelően a Szolgáltató érdekkörében fennálló okból nem értesítette, akkor a szerződés szerinti Felhasználó jogos reklamációja, igénye esetén

   Kötbér mértéke: nettó 1.000,- Ft/felhasználási hely

6. Az Üzletszabályzatban foglalt egyéb kötelezettségeinek teljesítése esetén, amennyiben a Szolgáltató érdekkörében fennálló okból nem történt meg, akkor a szerződés szerinti Felhasználó jogos reklamációja, igénye esetén

   Kötbér mértéke: nettó 5.000,- Ft/felhasználási hely

A kötbér fizetése a Felhasználó írásos kérésének jóváhagyását követően történhet:

- 100.000.-Ft azaz százezer forintot meg nem haladó összeg esetén központi pénztárból;
- 100.000.-Ft azaz százezer forint feletti összeg esetén átutalással.

II. Felhasználó szerződésszegése esetén

1. Ha a lejárt hitelességű fogyasztásmérő hitelesítése vagy cseréje érdekében a Szolgáltató a felhasználási helyre való bejutást kezdeményezte, és a fogyasztásmérő hitelesítése, vagy cseréje a Felhasználó érdekkörében fennálló okból nem vezetett eredményre.

Kötbér mértéke: nettó 30.000 Ft

2. Ha a nem lejárt hitelességű fogyasztásmérő cseréjének érdekében a Szolgáltató a felhasználási helyre való bejutást előzetes időpont egyeztetést követően kezdeményezte, és a fogyasztásmérő időben történő cseréje a Felhasználó érdekkörében fennálló okból ez idáig nem vezetett eredményre.

Kötbér mértéke: a felhasználó érdekkörében fennálló okból meghiúsult minden kísérlet után nettó 20.000 Ft

3. A Szolgáltató hozzájárulása hiányában végzett bekötés.

Kötbér mértéke: nettó 50.000 Ft

4. A Felhasználó, elkülönített vízhasználó a záróelem hiányát a Szolgáltatónak nem jelentette be határidőn belül.

Kötbér mértéke: nettó 10.000 Ft

5. A házi és csatlakozó ivóvíz-hálózat ellenőrzésekor a hálózaton észlelt hibák kijavításáról, illetve az előírásoktól eltérő víziközmű-használat megszüntetéséről a Felhasználó, elkülönített vízhasználó a Szolgáltató felhívására határidőn belül nem tesz eleget.

Kötbér mértéke: első felszólítás eredménytelensége esetén nettó 10.000 Ft, második és az azt követő felszólítások esetén nettó 30.000 Ft/felszólítás

6. A Felhasználó a szolgáltatás szüneteltetése alatt a víziközmű-hálózatot szabálytalanul használja.

Kötbér mértéke: nettó 60.000 Ft

7. A tűzcsapról történő engedély nélküli, vagy megadott engedély esetében a vonatkozó szerződésben foglaltaktól eltérő szabálytalan vízvételezés.

Kötbér mértéke: nettó 30.000 Ft

8. Minden egyéb szabálytalan közműhasználat esetén kötbér fizetendő.

Kötbér mértéke: a mindenkor érvényes fogyasztásarányos közüzemi díj ötszörösének megfelelő összeg az illegálisan vételezett ivóvíz- és közcsatornába bebocsátott szennyvízmennyiség után. Amennyiben a vételezett ivóvíz mennyisége, vagy a csatornahálózatba bejuttatott szennyvíz mennyisége méréssel nem állapítható meg akkor bekötési vízmérő névleges térfogatárama alapján számítással kell megállapítani.

9. A nem lakossági Felhasználó esetén, közműfejlesztési hozzájárulásra kötelezett, a szerződésben meghatározott, rendelkezésre álló vagy lekötött kvótát egy adott szolgáltatási pont vonatkozásában túllépi és a különbözet után járó összeget a felszólítás ellenére sem fizeti meg.

Kötbér mértéke: 100.000 Ft

10. A Szolgáltató felhívásának ellenére a mellékvízmérő cseréjéről az elkülönített vízhasználó határidőben nem gondoskodik.

Kötbér mértéke: 10.000 Ft, amely negyedévente ismételhető

11. A Felhasználó nem gondoskodik a vízmérő fagyás elleni védelméről.

Kötbér mértéke: 5.000 Ft

12. Az Üzletszabályzatban foglalt egyéb kötelezettségeinek nem teljesítése esetén, amennyiben a Felhasználó érdekkörében fennálló okra visszavezethető

Kötbér mértéke: nettó 5.000 Ft

Amennyiben a körülmények indokolják a Szolgáltató méltányosságból a kötbér mértékét csökkentheti, illetve eltekinthet annak érvényesítésétől.

Adatvédelmi tájékoztató

I. Az adatkezelés elvei

Személyes adat akkor kezelhető, ha ahhoz az érintett hozzájárul, vagy törvény, illetőleg - törvény felhatalmazása alapján helyi önkormányzati rendelet közérdeken alapuló célból elrendeli.

Személyes adat kizárólag meghatározott célból, jog gyakorlása és kötelezettség teljesítése érdekében kezelhető. Az adatkezelésnek minden szakaszában meg kell felelnie az adatkezelés céljának, az adatok felvételének és kezelésének tisztességesnek és törvényesnek kell lennie. Különleges adat akkor kezelhető, ha az érintett az adatkezeléshez az érintett írásban hozzájárul.

Ha a hozzájáruláson alapuló adatkezelés célja az adatkezelővel írásban kötött szerződés végrehajtása, a szerződésnek tartalmaznia kell minden olyan információt, amelyet a személyes adatok kezelése szempontjából - e törvény alapján - az érintettnek ismernie kell, így különösen a kezelendő adatok meghatározását, az adatkezelés időtartamát, a felhasználás célját, az adatok továbbításának tényét, címzettjeit, adatfeldolgozó igénybevételének tényét. A szerződésnek félreérthetetlen módon tartalmaznia kell, hogy az érintett aláírásával hozzájárul adatainak a szerződésben meghatározottak szerinti kezeléséhez.

II. Az adatvédelem alapfogalmai

érintett: bármely meghatározott, személyes adat alapján azonosított vagy - közvetlenül vagy közvetve - azonosítható természetes személy;

személyes adat: az érintettel kapcsolatba hozható adat - különösen az érintett neve, azonosító jele, valamint egy vagy több fizikai, fiziológiai, mentális, gazdasági, kulturális vagy szociális azonosságára jellemző ismeret -, valamint az adatból levonható, az érintettre vonatkozó következtetés;

különleges adat:

a) a faji eredetre, a nemzetiséghez tartozásra, a politikai véleményre vagy pártállásra, a vallásos vagy más világnézeti meggyőződésre, az érdek-képviseleti szervezeti tagságra, a szexuális életre vonatkozó személyes adat,

b) az egészségi állapotra, a kóros szenvedélyre vonatkozó személyes adat, valamint a bűnügyi személyes adat;

bűnügyi személyes adat: a büntetőeljárás során vagy azt megelőzően a bűncselekménnyel vagy a büntetőeljárással összefüggésben, a büntetőeljárás lefolytatására, illetve a bűncselekmények felderítésére jogosult szerveknél, továbbá a büntetés-végrehajtás szervezeténél keletkezett, az érintettel kapcsolatba hozható, valamint a büntetett előéletre vonatkozó személyes adat;

közérdekű adat: az állami vagy helyi önkormányzati feladatot, valamint jogszabályban meghatározott egyéb közfeladatot ellátó szerv vagy személy kezelésében lévő és tevékenységére vonatkozó vagy közfeladatának ellátásával összefüggésben keletkezett, a személyes adat fogalma alá nem eső, bármilyen módon vagy formában rögzített információ vagy ismeret, függetlenül kezelésének módjától, önálló vagy gyűjteményes jellegétől, így különösen a hatáskörre, illetékességre, szervezeti felépítésre, szakmai tevékenységre, annak eredményességére is kiterjedő értékelésére, a birtokolt adatfajtákra és a működést szabályozó jogszabályokra, valamint a gazdálkodásra, a megkötött szerződésekre vonatkozó adat;

közérdekből nyilvános adat: a közérdekű adat fogalma alá nem tartozó minden olyan adat, amelynek nyilvánosságra hozatalát, megismerhetőségét vagy hozzáférhetővé tételét törvény közérdekből elrendeli;

hozzájárulás: az érintett akaratának önkéntes és határozott kinyilvánítása, amely megfelelő tájékoztatáson alapul, és amellyel félreérthetetlen beleegyezését adja a rá vonatkozó személyes adatok - teljes körű vagy egyes műveletekre kiterjedő - kezeléséhez;

tiltakozás: az érintett nyilatkozata, amellyel személyes adatainak kezelését kifogásolja, és az adatkezelés megszüntetését, illetve a kezelt adatok törlését kéri;

adatkezelő: az a természetes vagy jogi személy, illetve jogi személyiséggel nem rendelkező szervezet, aki vagy amely önállóan vagy másokkal együtt az adatok kezelésének célját meghatározza, az adatkezelésre (beleértve a felhasznált eszközt) vonatkozó döntéseket meghozza és végrehajtja, vagy az általa megbízott adatfeldolgozóval végrehajtatja;

adatkezelés: az alkalmazott eljárástól függetlenül az adatokon végzett bármely művelet vagy a műveletek összessége, így különösen gyűjtése, felvétele, rögzítése, rendszerezése, tárolása, megváltoztatása, felhasználása, lekérdezése, továbbítása, nyilvánosságra hozatala, összehangolása vagy összekapcsolása, zárolása, törlése és megsemmisítése, valamint az adatok további felhasználásának megakadályozása, fénykép-, hang- vagy képfelvétel készítése, valamint a személy azonosítására alkalmas fizikai jellemzők (pl. ujj- vagy tenyérnyomat, DNS-minta, íriszkép) rögzítése;

adattovábbítás: az adat meghatározott harmadik személy számára történő hozzáférhetővé tétele;

nyilvánosságra hozatal: az adat bárki számára történő hozzáférhetővé tétele;

adattörlés: az adatok felismerhetetlenné tétele oly módon, hogy a helyreállításuk többé nem lehetséges;

adatmegjelölés: az adat azonosító jelzéssel ellátása annak megkülönböztetése céljából;

adatzárolás: az adat azonosító jelzéssel ellátása további kezelésének végleges vagy meghatározott időre történő korlátozása céljából;

adatmegsemmisítés: az adatokat tartalmazó adathordozó teljes fizikai megsemmisítése;

adatfeldolgozás: az adatkezelési műveletekhez kapcsolódó technikai feladatok elvégzése, függetlenül a műveletek végrehajtásához alkalmazott módszertől és eszköztől, valamint az alkalmazás helyétől, feltéve hogy a technikai feladatot az adatokon végzik;

adatfeldolgozó: az a természetes vagy jogi személy, illetve jogi személyiséggel nem rendelkező szervezet, aki vagy amely az adatkezelővel kötött szerződése alapján - beleértve a jogszabály rendelkezése alapján történő szerződéskötést is - adatok feldolgozását végzi;

adatfelelős: az a közfeladatot ellátó szerv, amely az elektronikus úton kötelezően közzéteendő közérdekű adatot előállította, illetve amelynek a működése során ez az adat keletkezett;

adatközlő: az a közfeladatot ellátó szerv, amely - ha az adatfelelős nem maga teszi közzé az adatot - az adatfelelős által hozzá eljuttatott adatait honlapon közzéteszi;

adatállomány: az egy nyilvántartásban kezelt adatok összessége;

harmadik személy: olyan természetes vagy jogi személy, illetve jogi személyiséggel nem rendelkező szervezet, aki vagy amely nem azonos az érintettel, az adatkezelővel vagy az adatfeldolgozóval;

III. Az adatkezelés célja, az adatátadás címzettjei

Az adatkezelés célja a Felhasználók azonosítása, egymástól való megkülönböztetése, számlázás, kapcsolatfelvétel, a Felhasználói és Szolgáltató jogok érvényesítése.

Az adatkezelés jogalapja: törvényi felhatalmazás, illetve az érintett hozzájárulása.

A Vksztv. 61.§ (1) bekezdése szerint a Szolgáltató

a) a tevékenységének végzéséhez szükséges műszaki berendezések létesítésére, üzemeltetésére vonatkozó szerződés megkötése, tartalmának meghatározása, módosítása, teljesítésének figyelemmel kísérése,
b) a szerződésben meghatározott díjak számlázása, továbbá szerződésből eredő egyéb követelések érvényesítése, valamint
c) együttműködési és adatszolgáltatási kötelezettségek teljesítése

céljából kezelheti a Felhasználó azonosításához szükséges és elégséges, a Közszolgáltatási Szerződés tartalmát képező személyes adatot.

A Felhasználó azonosításához a természetes személy neve, lakcíme, anyja neve, születésének helye, születésének időpontja, nem természetes személy Felhasználó esetén elnevezése, székhelye, adószáma, cégjegyzékszáma (egyéb nyilvántartási száma) szükséges.

A személyes adatok a Vksztv. felhatalmazása alapján átadhatóak

a) az adatkezelő megbízása alapján a Közszolgáltatási Szerződés megkötését, a leolvasást, a számlázást, a kézbesítést, a díjfizetések és követelések kezelését, a forgalmazás kezelését, a felhasználási helyek műszaki kivitelezését, felülvizsgálatát, ellenőrzését, kikapcsolását, illetőleg az ügyfélszolgálati tevékenységet végző természetes személynek és gazdálkodó szervezetnek,

b) a számlázási és forgalmazási jogviták rendezésére jogszabály alapján jogosult szervezetek részére,

c) az üzemeltetési szerződés megszűnését követően az Ellátásért Felelősnek,

d) az üzemeltetési szerződés megkötését követően a víziközmű-szolgáltatónak,

e) az Energetikai és Közműszabályozó Hivatal által a közérdekű üzemeltetőnek,

f) az Energetikai és Közműszabályozó Hivatalnak,

g) a fogyasztóvédelmi hatóságnak,

h) a bírósági végrehajtásról szóló törvény előírásai szerint a bírósági végrehajtónak,

i) a nemzetbiztonság, a honvédelem és a közbiztonság védelme, a közvádas bűncselekmények üldözése céljából az arra hatáskörrel rendelkező nemzetbiztonsági szerveknek, nyomozó hatóságnak, ügyésznek, valamint bíróságnak.

Az átadott adatokkal kapcsolatban az átvevőket a víziközmű-szolgáltatóval, ellátásért felelőssel azonos titoktartási kötelezettség terheli. Az adatkezelő köteles az adatátadással egyidejűleg az érintettet értesíteni.

IV. A kezelt adatok köre, törlése, az adatkezelés időtartama, az adatkezelő adatai

A Szolgáltató a kezelt személyes adatot haladéktalanul törli, ha

a) az adatkezelés nem a jogszerű célból történt,
b) az adatkezelési célja megszűnt, így különösen a víziközmű-szolgáltatás keretében létrejött jogviszony megszűnik, az ahhoz kapcsolódó követelés érvényesítése megtörtént, vagy a követelés érvényesíthetősége megszűnt,
c) azt bíróság vagy az adatvédelmi hatóság elrendelte,
d) az érintett - a kötelező adatkezelés kivételével - kéri;

A kezelt adatok köre: Felhasználó azonosító kódok, Felhasználó neve, születési neve, anyja neve, születési hely és idő, telefonszám, felhasználási hely, lakcím, adóazonosító jel, bankszámlaszám, email cím.

Az adatkezelés időtartama: a Közszolgáltatási Szerződés hatálya alatt, illetve annak megszűnését követő legalább 8 évig.

A Szolgáltató hivatalos neve: Víz- és Csatornaművek Koncessziós ZRt. Szolnok

Rövidített neve: VCSM ZRt. Szolnok

Cégbejegyzés száma: 16-10-001613

Székhelye: 5000 Szolnok, Vízmű út 1.

Adószáma: 11272292-2-16

Statisztikai számjele: 11272292-3600-114-16

Belső adatvédelmi felelős neve: Dr. Pálinkás István

Belső adatvédelmi felelős végzettsége, beosztása: Jogi végzettség + szakvizsga, beosztás: a Szolgáltató jogi képviselője

Belső adatvédelmi felelős elérhetősége: Cím: 5000 Szolnok Vízmű utca 1.
Telefon: 06 56 516-345, mobil: +36 30 228 6945, e-mail: istvan.palinkas@vcsm.hu

V. A Szolgáltató tájékoztatási kötelezettsége, a jogosulatlan adatkezeléssel szembeni jogorvoslati lehetőségek

Az érintett tájékoztatást kérhet személyes adatai kezeléséről, valamint kérheti személyes adatainak helyesbítését, illetve – a jogszabályban elrendelt adatkezelések kivételével – törlését az adatfelvételénél jelzett módon, illetve a Szolgáltató ügyfélszolgálata útján.

Az érintett kérelmére a Szolgáltató tájékoztatást ad az adatkezelés céljáról, jogalapjáról, időtartamáról, az adatfeldolgozó nevéről, címéről (székhelyéről) és az adatkezeléssel összefüggő tevékenységéről, továbbá arról, hogy kik és milyen célból kapják vagy kapták meg az adatokat.

A Szolgáltató a kérelem benyújtásától számított legrövidebb idő alatt, legfeljebb azonban 30 napon belül írásban, közérthető formában adja meg a tájékoztatást, mely ingyenes.

A tájékoztatás megtagadása esetén az adatkezelő írásban közli az érintettel, hogy a felvilágosítás megtagadására e törvény mely rendelkezése alapján került sor. A felvilágosítás megtagadása esetén a Szolgáltató tájékoztatja az érintettet a bírósági jogorvoslat, továbbá a Nemzeti Adatvédelmi és Információszabadság Hatósághoz (a továbbiakban: Hatóság) fordulás lehetőségéről.

Az érintett kérheti személyes adatainak helyesbítését, törlését vagy zárolását.

Ha a Szolgáltató az érintett helyesbítés, zárolás vagy törlés iránti kérelmét nem teljesíti, a kérelem kézhezvételét követő 30 napon belül írásban közli a helyesbítés, zárolás vagy törlés iránti kérelem elutasításának ténybeli és jogi indokait. A helyesbítés, törlés vagy zárolás iránti kérelem elutasítása esetén az adatkezelő tájékoztatja az érintettet a bírósági jogorvoslat, továbbá a Hatósághoz fordulás lehetőségéről.

Az érintett tiltakozhat személyes adatának kezelése ellen, ha

a) a személyes adatok kezelése kizárólag a Szolgáltató, vagy az adatátvevő jogának vagy jogos érdekének érvényesítéséhez szükséges, kivéve, ha az adatkezelést törvény rendelte el,
b) a személyes adat felhasználása vagy továbbítása közvetlen üzletszerzés, közvélemény-kutatás vagy tudományos kutatás céljára történik;
c) a tiltakozás jogának gyakorlását egyébként törvény lehetővé teszi.

A Szolgáltató – az adatkezelés egyidejű felfüggesztésével – a tiltakozást a kérelem benyújtásától számított legrövidebb időn belül, de legfeljebb 15 nap alatt megvizsgálja, és annak eredményéről a kérelmezőt írásban tájékoztatja. Amennyiben a tiltakozás indokolt, az adatkezelő az adatkezelést – beleértve a további adatfelvételt és adattovábbítást is – megszünteti, és az adatokat zárolja, valamint a tiltakozásról, illetőleg az annak alapján tett intézkedésekről értesíti mindazokat, akik részére a tiltakozással érintett személyes adatot korábban továbbította, és akik kötelesek intézkedni a tiltakozási jog érvényesítése érdekében.

Amennyiben az érintett az adatkezelőnek a meghozott döntésével nem ért egyet, az ellen – annak közlésétől számított 30 napon belül – bírósághoz fordulhat. A bíróság az ügyben soron kívül jár el. Azt, hogy az adatkezelés a jogszabályban foglaltaknak megfelel, az adatkezelő köteles bizonyítani. Az adattovábbítás jogszerűségét az adatátvevő köteles bizonyítani. A per elbírálása a törvényszék hatáskörébe tartozik. A per - az érintett választása szerint - az érintett lakóhelye vagy tartózkodási helye szerinti törvényszék előtt is megindítható.

Az érintett – amennyiben az ügyben nem folyik bíróság előtt eljárás – a Hatóságnál ingyenesen vizsgálatot kezdeményezhet arra hivatkozással, hogy személyes adatok kezelésével, illetve a közérdekű adatok vagy a közérdekből nyilvános adatok megismeréséhez fűződő jogok gyakorlásával kapcsolatban jogsérelem következett be, vagy annak közvetlen veszélye fennáll.

A Hatósághoz tett bejelentése miatt senkit sem érhet hátrány. Az érintett kilétét a Hatóság csak akkor fedheti fel, ha ennek hiányában a vizsgálat nem lenne lefolytatható. Ha a bejelentő kéri, kilétét a Hatóság akkor sem fedheti fel, ha ennek hiányában a vizsgálat nem folytatható le. Erről a következményről a Hatóság a bejelentőt köteles tájékoztatni.

Víz- és Csatornaművek Koncessziós ZRt. Szolnok
Székhelye: 5000 Szolnok, Vízmű út 1.
Cégjegyzékszáma: 16-10-001613

Fogyasztásmérővel nem rendelkező fogyasztási helyek esetében irányadó átalány ivóvízfogyasztás

	A.	B.	C.
1	1.	Fogyasztási hely (telkek)	
2	1.1.	csak udvari csappal	40 liter/fő/nap
3	1.2.	épületen belüli, de lakáson kívüli közös vízcsappal	60 liter/fő/nap
4	1.3.	mint 1.2., de lakáson kívüli közös vízöblítéses WC-vel	75 liter/fő/nap
5	1.4.	épületen belüli, lakásokon belüli vízcsappal	65 liter/fő/nap
6	1.5.	mint 1.4., de épületen belüli, lakáson kívüli közös vízöblítéses WC-vel	80 liter/fő/nap
7	1.6.	épületen belüli, lakásokon belüli vízcsappal és vízöblítéses WC-vel	95 liter/fő/nap
8	1.7.	épületeken belüli, lakásokon belüli vízcsapokkal, vízöblítéses WC-vel, szilárd tüzelésű vízmelegítővel rendelkező fürdőszobával	120 liter/fő/nap
9	1.8.	mint 1.7., de árammal, gázzal vagy megújuló energiával üzemelő vízmelegítővel	150 liter/fő/nap
10	1.9.	mint 1.8., de távfűtéses melegvízellátással,	180 liter/fő/nap
11	2.	Házikert locsolás az ingatlan beépítetlen területen, de legfeljebb az ingatlanterület 50%-ának alapulvételével	1 liter/m2/nap
12	3.	Állatállomány itatása (számosállatonként)	40 liter/db/nap
13	4.	Közkifolyókon fogyasztott víz átalánymennyiséget 150 m-es körzetben lakók száma szerint	30 liter/fő/nap

Víz- és Csatornaművek Koncessziós ZRt. Szolnok

Szolgáltatói hozzájáruláshoz szükséges terv

I. Vízimérnök tervezési (VZ-T), épületgépész-tervezői (G-T), illetve településrendezési víziközmű tervezési (TV-T) jogosultsággal rendelkező személy által elkészített terv.

A) Az ivóvíz-törzshálózatba való bekötés iránti hozzájáruláshoz szükséges terv tartalma

1. Műszaki leírás, amely tartalmazza:

a) a kérelmező (tulajdonos) nevét, postai címét;

b) az ingatlan 60 napnál nem régebbi tulajdoni lap másolatát és földhivatali térképmásolatát (TAKARNET rendszerből származó másolat megfelel);

c) a vízszükséglet összeállítását az egy főre jutó liter/fő/nap, vagy a normák szerinti m^3/napban kifejezve, a csúcsfogyasztási igény feltüntetésével, továbbá a vízszükséglet indokolását;

d) a létesítmények, berendezések rövid leírását, műszaki jellemzőit, a vízvételi helyek számát.

2. Helyszínrajz (1:200, 1:500 léptékben) feltüntetve:

a) az érintett ingatlant, annak helyrajzi, illetve házszámát;

b) a vezetékek nyomvonalát, átmérőjét, anyagát;

c) az ivóvíz-hálózathoz tartozó nyomásfokozó és nyomáscsökkentő helyét;

d) a vezetékkel, berendezésekkel érintett létesítményeket.

3. Vízmérőhely építészeti, gépészeti terve (ha a víziközmű-szolgáltató üzletszabályzata – az ivóvíz-törzshálózat vízminőségének megóvása vagy a fagyvédelem végett – külön előírja, a bekötési vízmérőt követő elzáró-, valamint leürítő szerelvénnyel és visszacsapó szeleppel együtt).

4. Nem lakossági vízhasználat esetén az ivóvízhálózathoz tartozó létesítmények és berendezések építészeti és gépészeti általános terve.

5. A víziközmű-szolgáltató külön előírására hossz-szelvény és felhasználói egyenérték.

B) Szennyvíz-törzshálózatba való bekötés iránti hozzájáruláshoz szükséges terv tartalma

1. Műszaki leírás tartalmazza:

a) a kérelmező (tulajdonos) nevét, postai címét;

b) az ingatlan 60 napnál nem régebbi tulajdoni lap másolatát és földhivatali térképmásolatát (TAKARNET rendszerből származó másolat megfelel);

c) az elvezetendő szennyvíz napi átlagos és csúcsidei mennyiségét (m^3/nap), minőségét;

d) az előtisztításra, valamint az előtisztítás utáni szennyvízminőségre vonatkozó adatokat;

e) a szennyvízhálózathoz tartozó berendezések (átemelő, szennyvíz előtisztító berendezés stb.) rövid leírását, műszaki jellemzőit.

2. Helyszínrajz (1:200, 1:500 léptékben) feltüntetve:

a) az érintett ingatlant és annak helyrajzi számát, illetve házszámát,

b) a szennyvízhálózatok nyomvonalát, átmérőjét, anyagát, lejtését, jellemző pontjainak abszolút magassági adatait,

c) a szennyvízhálózathoz tartozó berendezések (aknák, szennyvíz-előtisztító berendezés, szennyvízmennyiség-mérő stb.) helyét,

d) a szennyvízhálózattal érintett létesítményeket.

3. Nem lakossági szennyvízkibocsátás esetén a szennyvízhálózathoz tartozó létesítmények és berendezések építészeti és gépészeti általános terve.

4. A víziközmű-szolgáltató külön előírására hossz-szelvény és felhasználói egyenérték.

II. A mellékvízmérő felszereléséhez szükséges dokumentumok

1. Műszaki leírás, mely tartalmazza a megrendelő, a tervező és a kivitelező azonosítására alkalmas adatokat, a beépítésre kerülő mérőberendezések típusát, főbb jellemzőit.

2. Tervrajzok:

a) az érintett ingatlan házi ivóvízhálózatát, ezek tartozékait feltüntető vázrajz a mérőbeépítés helyének megjelölésével, mely azonosításra, valamint helykiválasztás helyességének megítélésére alkalmas;

b) a tervezett mérőbeépítés szerelési rajzai olyan léptékben, amely a műszaki megoldás elbírálhatóságát lehetővé teszi.

III. Az elkülönítetten mért, locsolási vízmérő telepítéséhez szükséges kérelem és a részletszabályokat tartalmazó megállapodás mellékletei:

1. Műszaki leírás, amely tartalmazza a kérelmező, a tervező és a kivitelező azonosítására alkalmas adatait, a beépítésre kerülő mérőberendezés típusát, főbb jellemzőit.

2. Tervrajzok,

a) az ingatlan érintett házi ivóvízhálózatát, ezek tartozékait feltüntető vázrajz, a mérőbeépítés helyének megjelölésével,

b) a tervezett mérőbeépítés szerelési rajzai.

A locsolási vízmérő telepítése során nem követelmény az önálló mérőakna kialakítása. A mérőeszköz állagának megóvása és a fagyvédelem biztosítása a felhasználó kötelessége.

Egyéb elvárás:

Új szennyvíz bekötés esetén az OTÉK 77. §. (1) pontjának figyelembevételével a Felhasználónak a fedlapszint alatti szifonszinttel rendelkező lefolyók esetén az ingatlan elöntés elleni védelmét visszaáramlás elleni műszaki védelem beépítésével biztosítania kell.

Víz- és Csatornaművek Koncessziós ZRt. Szolnok

VCSM ZRt. Szolnok elérhetőségei

Cím: 5000 Szolnok, Vízmű u. 1.
Telefonszám: (06-56)-516-316
Fax: (06-56)-429-766
Honlap: http://www.vcsm.hu
E-mail cím: vcsmzrtszolnok@vcsm.hu

Hibabejelentés elérhetőségei:

Vízhálózati hibabejelentő: (06-56)-429-662
Csatornahálózati hibabejelentő: (06-56)-420-104

Ügyfélszolgálati irodáink:
Központi Ügyfélszolgálat:

Cím: 5000 Szolnok, Vízmű u. 1.
E-mail cím: ugyfelszolgalat@vcsm.hu

Telefonszám: (06-56)-516-315
Fax: (06-56)-516-312

Ügyfélfogadási rend: Hétfő: 7.30-15.30
Kedd: 7.30-15.30
Szerda: 8.00-20.00
Csütörtök: 7.30-15.30
Péntek: 7.30-12.30

Műszaki ügyintézés:

Cím: 5000 Szolnok, Vízmű u. 1.
E-mail cím: uzemigazgatosag@vcsm.hu
Telefonszám: (06-56)-516-313
Ügyfélfogadási rend:
Hétfő: 7.30 – 12.00 13.00-15.00
Szerda: 7.30 – 12.00 13.00-15.00

Belvárosi Ügyfélszolgálat:

Cím: 5000 Szolnok, Kossuth tér 9.
Ügyfélfogadási rend: Hétfő: 8.00-16.00
Kedd: 8.00-16.00
Szerda: 8.00-20.00
Csütörtök: 8.00-16.00
Péntek: 8.00-13.00

A Szolgáltató jogosult a nyitvatartási rendjétől az Üzletszabályzat III.10. pontjában leírt eseteiben eltérni.

Kérelem szociálisan rászoruló személyként a védendő Felhasználók nyilvántartásába történő felvétel/nyilvántartás meghosszabbítása iránt

A) A FELHASZNÁLÓ TÖLTI KI

A víziközmű-szolgáltató által kiállított számlán megjelölt felhasználási hely
a) egyértelmű meghatározására alkalmas, a víziközmű-szolgáltatónál nyilvántartott azonosító: ……..
b) címe (irányítószám, település, utca/út/tér, házszám, lépcsőház, emelet, ajtó):
…….....

A víziközmű-szolgáltató által kiállított számlán Felhasználóként megjelölt személy
a) családi és utóneve:…….....
b) születési neve: …….....
c) anyja neve: …….....
d) születési helye és ideje:……...….....
e) lakóhelye (irányítószám, település, utca/út/tér, házszám, lépcsőház, emelet, ajtó): .....
.....……. ……....

Ha a víziközmű-szolgáltató által kiállított számlán megjelölt személy nem saját jogán, hanem a vele egy háztartásban élő személyre tekintettel kéri védendő Felhasználóként történő nyilvántartásba vételét (nyilvántartásba vételének meghosszabbítását), e személy
a) családi és utóneve: …….....
b) születési neve: …….....
c) anyja neve: …….....
d) születési helye és ideje:…….....
e) lakóhelye (irányítószám, település, utca/út/tér, házszám, lépcsőház, emelet, ajtó): .....
.....…….....

Az alábbi igazolás alapján kérem a víziközmű-szolgáltató
a)[1] nyilvántartásába szociálisan rászoruló (védendő) Felhasználóként történő felvételem.
b)[1] nyilvántartásában szociálisan rászoruló (védendő) Felhasználóként történő nyilvántartásom meghosszabbítását.

Kelt:

.....

[1]A megfelelő rész aláhúzandó! Felhasználó aláírása

B) AZ IGAZGATÁSI SZERV TÖLTI KI

Eljáró igazgatási szerv megnevezése:…….....

Székhelye: …….....

Igazolom, hogy
(név): …….....
(születési név):…….....
(anyja neve): …….....
(születési helye és ideje): …….....
(lakóhelye): …….....
Felhasználó: *a)* saját jogán *b)* vele egy háztartásban élő

(név): …….....
(születési név):…….....
(anyja neve): …….....
(születési helye és ideje):…….....
(lakóhelye): …….....

személyre tekintettel a víziközmű-szolgáltatásról szóló 2011. évi CCIX. törvény egyes rendelkezéseinek végrehajtásáról szóló 58/2013. (II. 27.) Korm. rendelet 88/B. § (1) bekezdésében foglaltak alapján szociálisan rászoruló Felhasználónak minősül.
A Felhasználó[1] / a vele közös háztartásban élő személy[1]
a)[1] a szociális igazgatásról és szociális ellátásokról szóló 1993. évi III. törvény (a továbbiakban: Szoctv.) 32/B. §-a szerinti időskorúak járadékában részesül,
b)[1] a Szoctv. 33. §-a szerinti aktív korúak ellátására jogosult,
c)[1] a Szoctv. 38. §-a szerinti lakásfenntartási támogatásban részesül,
d[1]) a Szoctv. 40–44. §-a szerinti ápolási díjban részesül,
e)[1] a gyermekek védelméről és a gyámügyi igazgatásról szóló 1997. évi XXXI. törvény (a továbbiakban: Gyvt.) 19. §-a szerinti rendszeres gyermekvédelmi kedvezményre jogosult,
f)[1] a Gyvt. 25. §-a szerinti otthonteremtési támogatásban részesült, a támogatás megállapításától számított 3 éven keresztül, vagy
g)[1] a Gyvt. 54. §-a szerinti nevelőszülő, hivatásos nevelőszülő, aki saját háztartásában neveli a gondozásába helyezett átmeneti vagy tartós nevelésbe vett gyermeket.
A Felhasználó szociális rászorultságának fennállását a(z).....….számú határozat alapján igazolom.
A Felhasználó szociális rászorultságát a fentiek szerint megalapozó körülmény
a)[1] határozatlan ideig,
b)[1] határozott ideig: .....-ig
áll fenn.
Ugyanazon Felhasználónak egyidejűleg csak egy felhasználási hely tekintetében adható ki igazolás.

Ez az igazolás …….....…….(cím) felhasználási helyen történő felhasználásra került kiadásra.

Kelt:

P. H.

….....

[1]A megfelelő rész aláhúzandó! eljáró igazgatási szerv

KITÖLTÉSI ÚTMUTATÓ

Az űrlapot géppel vagy tollal, nyomtatott betűkkel kell kitölteni.
A víziközmű-szolgáltatásról szóló 2011. évi CCIX. törvény 58/A. § (1) bekezdése alapján a védendő felhasználók nyilvántartásába történő felvétel szociálisan rászoruló felhasználóként és/vagy fogyatékkal élő felhasználóként kérelmezhető.
A víziközmű-szolgáltatásról szóló 2011. évi CCIX. törvény egyes rendelkezéseinek végrehajtásáról szóló 58/2013. (II. 27.) Korm. rendelet 88/B. § (1) bekezdése értelmében szociálisan rászoruló felhasználónak azt a természetes személyt kell tekinteni, aki vagy akinek háztartásában élő személy:
a) a szociális igazgatásról és szociális ellátásokról szóló 1993. évi III. törvény (a továbbiakban: Szoctv.) 32/B. §-a szerinti időskorúak járadékában részesül,
b) a Szoctv. 33. §-a szerinti aktív korúak ellátására jogosult,
c) az a személy, akinek életét vagy egészségét közvetlenül veszélyezteti a vízszolgáltatás felfüggesztése megszüntetése.
d) a Szoctv. 40-44. §-a szerinti ápolási díjban részesül,
e) a gyermekek védelméről és a gyámügyi igazgatásról szóló 1997. évi XXXI. törvény (a továbbiakban: Gyvt.) 19. §-a szerinti rendszeres gyermekvédelmi kedvezményben részesül,
f) a Gyvt. 25. §-a szerinti otthonteremtési támogatásban részesült, a támogatás megállapításától számított 3 éven keresztül, vagy
g) a Gyvt. 54. §-a szerinti nevelőszülő, aki saját háztartásában neveli a gondozásába helyezett átmeneti vagy tartós nevelésbe vett gyermeket.
A víziközmű-szolgáltatásról szóló 2011. évi CCIX. törvény 2. § 30. pontja szerint fogyatékkal élő felhasználó:
a) a fogyatékos személyek jogairól és esélyegyenlőségük biztosításáról szóló törvény szerinti fogyatékossági támogatásban részesülő személy,
b) a vakok személyi járadékában részesülő személy, továbbá
c) az a személy, akinek életét vagy egészségét a víziközmű-szolgáltatás felfüggesztése vagy annak korlátozása közvetlenül veszélyezteti.
Az az igénylő, aki egyidejűleg mind szociálisan rászoruló felhasználónak, mind fogyatékkal élő felhasználónak minősül, mindkét jogcímen történő nyilvántartásba vételét kezdeményezheti, és egyaránt jogosulttá válhat a szociálisan rászoruló felhasználóknak nyújtott kedvezményekre, valamint a fogyatékkal élőket megillető különleges bánásmódra. Ebben az esetben külön-külön igazolni kell, hogy a felhasználó szociálisan rászoruló felhasználónak, illetve fogyatékkal élő felhasználónak minősül. A fogyatékkal élő felhasználóként történő nyilvántartásba vétel iránti kérelemhez a 10. melléklet szerinti adatlapot kell benyújtani.
Az *A)* részben szereplő adatokat a felhasználó tölti ki és az adatok valódiságát aláírásával igazolja.
A *B)* részben szereplő adatokat az a szerv tölti ki, amelyik a szociális rászorultságot megalapozó jogosultságot, ellátást, tényt megállapította.
Tekintettel arra, hogy a védendő felhasználó a védettséggel járó jogait csak egy felhasználási helyen gyakorolhatja, ugyanazon igénylőnek, felhasználónak egyidejűleg csak egy felhasználási hely tekintetében adható ki igazolás.
Az igazolást a lakossági felhasználónak kell benyújtania a víziközmű-szolgáltatóhoz az igazolás kiállításától számított 30 napon belül, a nyilvántartásba történő felvétel iránti igény bejelentésekor. A 30 nap elteltét követően az igénylőnek új igazolást kell kérnie.
A nyilvántartásba történő felvételt követő évtől a szociálisan rászoruló felhasználó minden év március 31-ig köteles igazolni, hogy védettsége továbbra is fennáll.

Megrendelő

(Vízmérő pontossági ellenőrző vizsgálatához)

Megrendelő neve.....

Felhasználó neve.....

Értesítési cím….....Tel.:.....

Felhasználási hely.....

azonosító..... gyári szám..... átmérő.....

A vízmérő pontossági ellenőrző vizsgálatára a mérésügyről rendelkező 1991.évi XLV törvény és a közműves ivóvízellátásáról szóló 58/2013.(II.27) Kormányrendelet (9-12) bekezdésének előírásai az irányadók.

Kért pontossági ellenőrző vizsgálat /a megfelelő rész aláhúzandó/

Szolgáltató rendkívüli vizsgálata **MKEH rendkívüli vizsgálata**

vizsgálat időpontja …..... vizsgálat időpontja MKEH egyeztetés után levélben értesítve

Fontos figyelmeztetés!

-Tudomásul veszem, hogy amennyiben a vizsgálaton a mérőeszköz **„megfelelt”** minősítést kap, abban az esetben számlamódosításra nincs lehetőség.

-A pontossági ellenőrző vizsgálat időpontjában érvényes költséget a megrendelőnek utólag kiszámlázzuk.

-Ha a pontossági vizsgálaton a vízmérő **„nem felelt meg”** minősítést kap, a szerelési munkák és a vizsgálat költségei a szolgáltatót terhelik, és a számlakorrigálást az 58/2013. (II.27) Kormányrendelet alapján végzi el.

Nyilatkozom, hogy a vízmérő pontosságának ellenőrző vizsgálatán részt kívánok venni: Igen – Nem

Kelt Szolnok 20.....

….....
szolgáltató

….....
megrendelő

Meghatalmazás

Alulírott.....(név),.....
(felhasználási hely),meghatalmazom.....(név)
….....(lakcím),hogy pontossági ellenőrzéssel kapcsolatban.
helyettem eljárjon.

….....
meghatalmazó

….....
meghatalmazott

Tanú: ….....
Lakcím:.....
Szem.ig.szám:.....

Aláírás ….....

Tanú: ….....
Lakcím:.....
Szem.ig.szám:.....

Aláírás ….....

N Y I L A T K O Z A T
havi átlagról

Alulírott .....…….
(an……..... szem.ig.szám: ...……
lakhely:……
…....), a 2□□□□□□□ felhasználási hely azonosítójú, ……..……
…….……..... (hrsz:……)
ingatlan **tulajdonosa*/bérlője*** ezen

n y i l a t k o z a t

aláírásával kijelentem, hogy a

…….. gyári számú vízmérő esetében …….. m^3/hó

…….. gyári számú vízmérő esetében …….. m^3/hó

…….. gyári számú vízmérő esetében …….. m^3/hó

…….. gyári számú vízmérő esetében …….. m^3/hó

átlag alapján kérem a rész-számla kiállítását, illetve a VCSM ZRt. Szolnok nyilvántartásában a fent említett átlag rögzítését.

Tudomásul veszem, hogy amennyiben a havi átlagon későbbiekben változtatni szeretnék, akkor azt személyesen, vagy a www.vcsm.hu honlapról letölthető nyilatkozat hiánytalan kitöltését követően postai úton jelentem be a VCSM ZRt. Szolnok Ügyfélszolgálati irodáiban, mely átlagmódosítás csak a következő elszámoló számlát követő rész-számlákban jelenik meg.

Kelt: …….., ……. év ……hónap …….napján

…….
(a nyilatkozó aláírása)

*****A megfelelő aláhúzandó!

Víz- és Csatornaművek Koncessziós ZRt. Szolnok
Székhelye: 5000 Szolnok, Vízmű út 1.
Cégjegyzékszáma: 16-10-001613

A teljes mérősítéshez szükséges terv tartalmi és formai követelménye

A tervet a Vízgazdálkodási tervezési szakterület (VZ-TEL), illetve Építmények gépészeti tervezési szakterület (G) tervezői jogosultsággal rendelkező személy készítheti el.

A terv tartalmi és formai követelményei:

1. Műszaki leírás

   A műszaki leírásnak tartalmaznia kell:
   - a kérelmező nevét, postai címét,telefonos elérhetőségét;
   - a tervező azonosítására alkalmas adatokat;
   - a lakások és a közös helyiségek, létesítmények, valamint berendezések rövid leírását, műszaki jellemzőit, a vízvételi helyek számát;
   - a csatlakozóhálózat és a házi ivóvízhálózat korát, állapotát;
   - a beépített mérőberendezések típusát, főbb jellemzőit;
   - a megszüntetett vízvételi helyek megszüntetésének módját;
   - az üzemelő vízmérők beépítése megfelel-e a szabványnak

2. Tervrajzok:
   - a csatlakozó hálózati szakasz megvalósulási állapotáról készített épületgépészeti terv;
   - az érintett ingatlanok házi ivóvízhálózatát, ezek tartozékait feltüntető vázrajz a mérőbeépítés helyének megjelölésével;
   - a mérőbeépítések szerelési rajzait olyan léptékben, amely a műszaki megoldás megítélését lehetővé teszi.

Szennyvízmennyiség mérés hiányában az egyesített rendszerű csapadékvíz-elvezetés mennyiségének meghatározása, valamint a jogellenesen bevezetett csapadékvíz után felszámítható pótdíj mértéke

Az egyesített rendszerű csapadékvíz-elvezetés mennyiségének meghatározása az alábbi műszaki számítással történik:

$$QCSV = \frac{A \times \alpha \times Qmért}{365} * d$$

ahol:
A: a burkolt felületek (ha);
α: vízelvezetési együttható (lefolyási tényező), a lehullott csapadéknak a csatornába jutó hányadát kifejező szám az MI-10-455/2-1988. számú műszaki irányelv szerint;
Qmért: mértékadó csapadékmennyiség (mm/év), az Országos Meteorológiai Szolgálatnak az adott területre vonatkozó elmúlt 10 éves átlagadata szerint;
QCSV: elvezetésre kerülő csapadékvíz mennyisége (m^3/nap);
d: csapadékvíz bevezetés időtartama (nap).

A jogellenesen bevezetett csapadékvíz után felszámítható pótdíj mértéke:

A szennyvízelvezető törzshálózatba jogellenesen bevezetett csapadékvíz után, a mindenkor érvényes szennyvízelvezetés díj és a fenti képlet alapján számított mennyiség szorzataként jelentkező összeget vetheti ki pótdíjként a Szolgáltató.

Kérelem fogyatékkal élő személyként a védendő Felhasználók nyilvántartásába történő felvétel/nyilvántartás meghosszabbítása iránt

A) A FELHASZNÁLÓ TÖLTI KI

A víziközmű-szolgáltató által kiállított számlán megjelölt felhasználási hely
a) egyértelmű meghatározására alkalmas, a víziközmű-szolgáltatónál nyilvántartott azonosító: ……..
b) címe (irányítószám, település, utca/út/tér, házszám, lépcsőház, emelet, ajtó):
…….....

A víziközmű-szolgáltató által kiállított számlán Felhasználóként megjelölt személy
a) családi és utóneve:…….....
b) születési neve: …….....
c) anyja neve: …….....
d) születési helye és ideje:……...….....
e) lakóhelye (irányítószám, település, utca/út/tér, házszám, lépcsőház, emelet, ajtó): .....
.....…….. ……....
f) víziközmű-szolgáltatás átmeneti üzemzavara (szolgáltatási szünet) esetén értesítendő személy családi és utóneve, értesítési címe (irányítószám, település, utca/út/tér, házszám, lépcsőház, emelet, ajtó), telefonszáma:
.....

Ha a víziközmű-szolgáltató által kiállított számlán megjelölt személy nem saját jogán, hanem a vele egy háztartásban élő személyre tekintettel kéri védendő Felhasználóként történő nyilvántartásba vételét (nyilvántartásba vételének meghosszabbítását), e személy
a) családi és utóneve: …….....
b) születési neve: …….....
c) anyja neve: …….....
d) születési helye és ideje:…….....
e) lakóhelye (irányítószám, település, utca/út/tér, házszám, lépcsőház, emelet, ajtó): .....
.....…….....

Az alábbi igazolás alapján kérem a víziközmű-szolgáltató
a)[1] nyilvántartásába fogyatékkal élő (védendő) Felhasználóként történő felvételem.
b)[1] nyilvántartásában fogyatékkal élő (védendő) Felhasználóként történő nyilvántartásom meghosszabbítását.

Nyilatkozom, hogy a fogyatékkal élő felhasználóként megjelölt személy háztartásában
a)[1] van
b)[1] nincs
olyan személy, aki nem minősül fogyatékkal élőnek.

Az alábbi típusú különleges bánásmód (bánásmódok) alkalmazását kérem a víziközmű-szolgáltatótól:
a)[1] havi (időközi) mérőleolvasás a felhasználási helyen,
b)[1] készpénzben történő számlakiegyenlítés a felhasználási helyen,
c)[1] az általánostól eltérő, de a műszaki-biztonsági előírásoknak megfelelő mérőhely-kialakítás,
d)[1] a számla értelmezéséhez a víziközmű-szolgáltató üzletszabályzata szerint nyújtott egyedi segítség, helyszíni számla magyarázat, számlafordíttatás,

e)[1] egyéb szolgáltatás, éspedig: .....

Kelt:

.....

[1]A megfelelő rész aláhúzandó! Felhasználó aláírása

B) AZ IGAZGATÁSI SZERV TÖLTI KI

Eljáró igazgatási szerv megnevezése:…….....

Székhelye: …….....

A(z) ..... számú határozat alapján igazolom, hogy

a) (név): …….....…….....
(születési név):…….....
(anyja neve): …….....
(születési helye és ideje): …….....
(lakóhelye): …….....
Felhasználó

b) a fenti felhasználóval egy háztartásban lakó

(név): …….....
(születési név):…….....
(anyja neve): …….....
(születési helye és ideje):…….....
(lakóhelye): …….....
személy

1.[1] a fogyatékos személyek jogairól és esélyegyenlőségük biztosításáról szóló törvény szerinti fogyatékossági támogatásban részesül,
2.[1] a vakok személyi járadékában részesül.
Ugyanazon felhasználónak egyidejűleg csak egy felhasználási hely tekintetében adható ki igazolás.

Ez az igazolás ..... (cím) felhasználási helyen történő felhasználásra került kiadásra

Kelt:

P. H.

….....

[1]A megfelelő rész aláhúzandó! eljáró igazgatási szerv

C) A KEZELŐORVOS - ENNEK HIÁNYÁBAN A HÁZIORVOS - TÖLTI KI

Orvos neve (egészségügyi szolgáltató megnevezése): .....

Orvos címe (egészségügyi szolgáltató székhelye): .....

Orvos pecsétszáma (egészségügyi szolgáltató működési engedélyének száma): .....

Igazolom, hogy a víziközmű-szolgáltatásról szóló 2011. évi CCIX. törvény egyes rendelkezéseinek végrehajtásáról szóló 58/2013. (II. 27.) Korm. rendelet (a továbbiakban: Rendelet) 88/D. § (3) bekezdésében foglaltak alapján az igénylő vagy a vele közös háztartásban élő személy adatai és fogyatékosságának jellege a következő:

Név (születési név)	Születési hely és idő	Lakóhely	Korlátozottság jellege*

* Annak megjelölése, hogy a fogyatékkel élő felhasználó fogyatékossági támogatásban részesül-e, vagy a víziközmű-szolgáltatás felfüggesztése, korlátozása a lakossági felhasználó vagy a vele közös háztartásban élő személy életét vagy egészségét közvetlenül veszélyezteti-e.

A táblázatban fel kell tüntetni az igénylőt, akit a fogyatékossága okán különleges bánásmódban kell részesíteni a vízfelhasználás során.
Álláspontom szerint a fogyasztó tekintetében az alábbi típusú különleges bánásmód (bánásmódok) alkalmazása lehet indokolt:
a)[1] havi (időközi) mérőleolvasás a felhasználási helyen,
b)[1] készpénzben történő számlakiegyenlítés a felhasználási helyen,
c)[1] a számla értelmezéséhez a víziközmű-szolgáltató üzletszabályzata szerint nyújtott egyedi segítség, különösen nagyobb betűmérettel nyomtatott számla, helyszíni számla magyarázat, számlafordíttatás,
d)[1] egyéb szolgáltatás, éspedig: .....

A fogyatékkal élő személy vonatkozásában a vízszolgáltatás felfüggesztésének, szüneteltetésének esetén értesítendő személy vagy szervezet neve, telefonszáma: .....

Alulírott ....., mint a fent megjelölt személy orvosi ellátását végző orvos, kijelentem, hogy a fent megjelölt fogyatékossági állapotra vonatkozó adatok a valóságnak megfelelnek.

Kelt:

P. H.

.....

[1]A megfelelő rész aláhúzandó! orvos aláírása

KITÖLTÉSI ÚTMUTATÓ

Az űrlapot géppel vagy tollal, nyomtatott betűkkel kell kitölteni.

A víziközmű-szolgáltatásról szóló 2011. évi CCIX. törvény 58/A. § (1) bekezdése és 61/A. § (1) bekezdése alapján a védendő felhasználók nyilvántartásába történő felvétel fogyatékkal élő felhasználóként és/vagy szociálisan rászoruló fogyasztóként kérelmezhető.

A víziközmű-szolgáltatásról szóló 2011. évi CCIX. törvény 2. § 30. pontja szerint fogyatékkal élő fogyasztó:

a) a fogyatékos személyek jogairól és esélyegyenlőségük biztosításáról szóló törvény szerinti fogyatékossági támogatásban részesülő személy,

b) a vakok személyi járadékában részesülő személy, továbbá

c) az a személy, akinek életét vagy egészségét a víziközmű-szolgáltatás felfüggesztése vagy annak korlátozása közvetlenül veszélyezteti.

A víziközmű-szolgáltatásról szóló 2011. évi CCIX. törvény egyes rendelkezéseinek végrehajtásáról szóló 58/2013. (II. 27.) Korm. rendelet (a továbbiakban: Rendelet) 88/B. § (1) bekezdése alapján szociálisan rászoruló fogyasztónak azt a természetes személyt kell tekinteni, aki, vagy akinek háztartásában élő személy:

a) a szociális igazgatásról és szociális ellátásokról szóló 1993. évi III. törvény (a továbbiakban: Szoctv.) 32/B. §-a szerinti időskorúak járadékában részesül,

b) a Szoctv. 33. §-a szerinti aktív korúak ellátására jogosult,

c) a Szoctv. 38. §-a szerinti lakásfenntartási támogatásban részesül,

d) a Szoctv. 40-44. §-a szerinti ápolási díjban részesül,

e) a gyermekek védelméről és a gyámügyi igazgatásról szóló 1997. évi XXXI. törvény (a továbbiakban: Gyvt.) 19. §-a szerinti rendszeres gyermekvédelmi kedvezményben részesül,

f) a Gyvt. 25. §-a szerinti otthonteremtési támogatásban részesült, a támogatás megállapításától számított 3 éven keresztül, vagy

g) a Gyvt. 54. §-a szerinti nevelőszülő, aki saját háztartásában neveli a gondozásába helyezett átmeneti vagy tartós nevelésbe vett gyermeket.

Az az igénylő, aki egyidejűleg mind fogyatékkal élő felhasználónak, mind szociálisan rászoruló felhasználónak minősül, mindkét jogcímen történő nyilvántartásba vételét kezdeményezheti, és egyaránt jogosulttá válhat a fogyatékkal élőket megillető különleges bánásmódra, valamint a szociálisan rászoruló felhasználóknak nyújtott kedvezményekre. Ebben az esetben külön-külön igazolni kell, hogy a felhasználó fogyatékkal élő felhasználónak, illetve szociálisan rászoruló felhasználónak minősül. A szociálisan rászoruló felhasználóként történő nyilvántartásba vétel iránti kérelemhez a 9. melléklet szerinti adatlapot kell benyújtani.

Tekintettel arra, hogy a védendő felhasználó a védettséggel járó jogait csak egy felhasználási helyen gyakorolhatja, ugyanazon felhasználónak egyidejűleg csak egy felhasználási hely tekintetében adható ki igazolás.

Az *A)* részben szereplő adatokat az igénylő vagy eltartója tölti ki, és az adatok valódiságát aláírásával igazolja.

A *B)* részben szereplő adatokat a fogyatékkal élő személyt megillető fenti támogatásokat megállapító vagy folyósító szerv tölti ki.

A *C)* részt a fogyatékkal élő személyt kezelő orvos - ennek hiányában a háziorvos - tölti ki a következők szerint:

a) a Rendelet 88/D. § (1) bekezdés *b)* pont *bb)* alpontját kell megjelölni, ha a fogyatékkel élő személy fogyatékossági támogatásban részesül,

b) a Rendelet 88/D. § (1) bekezdése *b)* pont *bc)* alpontját kell megjelölni, ha a vízszolgáltatás felfüggesztése vagy korlátozása a lakossági felhasználó vagy a vele közös háztartásban élő személy életét vagy egészségét közvetlenül veszélyezteti.

Az orvos által a fogyatékosság jellege alapján javasolt különleges bánásmódot a víziközmű-szolgáltató az üzletszabályzatában meghatározottakkal összhangban biztosítja.

Az értesítendő személy vagy szervezet neve, telefonszáma mezőbe annak a személynek a nevét, telefonszámát kell beírni, aki a szolgáltatás felfüggesztése, korlátozása vagy megszüntetése esetén érdemben tud egyeztetni az érintett víziközmű-szolgáltatóval a szükséges intézkedések megtételéről.

Az egészségi állapotra vonatkozó besorolás valódiságát az orvos aláírásával igazolja.

A fogyatékosság jellegét igazoló orvos részére be kell mutatni a fogyatékkal élő személy fogyatékossága tekintetében a rehabilitációs szakigazgatási szerv, a Nemzeti Rehabilitációs és Szociális Hivatal által kiállított szakvéleményt, szakhatósági állásfoglalást, amennyiben ilyen készült.

Az igazolást az igénylőnek kell benyújtania a víziközmű-szolgáltatóhoz az igazolás kiállításától számított 30 napon belül, a nyilvántartásba történő felvétel iránti igény bejelentésekor. A 30 nap elteltét követően az igénylőnek új igazolást kell kérnie.

A nyilvántartásba történő felvételt követő évtől a védendő felhasználó minden év március 31-ig köteles igazolni, hogy védettsége továbbra is fennáll. Nem kell évenkénti igazolást benyújtania a fogyatékkal élő felhasználók nyilvántartásában szereplő személynek, ha az állapotában, illetve a háztartásában lakó fogyatékkal élő személy állapotában - orvosi szakvéleménnyel igazolhatóan - nem várható jelentős javulás.

Víz- és Csatornaművek Koncessziós ZRt. Szolnok

J E G Y Z Ő K Ö N Y V

Vízmérők reklamációs vizsgálatához

Készült: 20…. év …….…… hó ……nap …….……(név)

…….…….(város/község) ……..……...……. (utca) ……..... (hsz)

Jelen vannak: …….. Felhasználó

…….. VCSM ZRt. Szolnok részéről

……..

Tárgy: Vízmérő állapota leszerelés előtt

A jelenlévők rögzítik a reklamált vízmérőt leszerelés előtt, mely adatai a következők:

A vízmérő gyártója: ……..., típusa: ……

névleges átmérője: ……..., gyári száma: ……

A leszerelés előtti mérőállás: …… m^3

Észrevételek:

- A vízmérőn
  - külsérelmi nyomok: találhatók / nem találhatók*
  - festés: ép / sérült*
  - üveg: ép / sérült*
- A vízmérő hitelesítési bélyegzései: - vannak / nincsenek*; - épek / sérültek*
- A vízmérő hitelesítési ideje: …….. év - megállapítható / nem állapítható meg*
- A vízmérőn szűrő-eltömődés: - van / nincs*, ha van, mértéke: ……..
- A tömítés állapota: - jó / belógása* ……... mértékű

(* megfelelők aláhúzandók)

A fentiek alapján a vízmérő a mai napon leszerelésre került.

Megjegyzés a Felhasználó részéről: ...……..…..

……

……...….

Megjegyzés a VCSM ZRt. Szolnok részéről: ...…….……....

……

……

K. m. f.

…….	…….
Felhasználó aláírása	**VCSM ZRt. Szolnok képviselőjének aláírása**

Változásbejelentő adatlap
Közüzemi Szolgáltatási Szerződés megkötéséhez
I.

Felhasználási hely azonosító 2

Kérjük a nyomtatványt nyomtatott betűvel, vagy elektronikusan kitölteni!

Az 58/2013. (II.27.) Kormányrendelet 60. § alapján, ha a felhasználási helyen a Felhasználó személyében változás következik be, akkor a korábbi és az új Felhasználó a változást legkésőbb az (1) és (6) bekezdésben meghatározott időn belül kötelesek a Szolgáltatónak az üzletszabályzatban foglaltak (III.1.3. pont) szerint bejelenteni és annak rendelkezései alapján eljárni. A korábbi Felhasználó a bejelentés keretében a közszolgáltatási szerződését is felmondja. A felmondás az új felhasználóval létrejött közszolgálati szerződés hatálybalépése napján hatályosul. Üzletszabályzatunk és e nyomtatvány megtalálható: www.vcsm.hu honlapon.

I.Változás oka

☐ **Tulajdonos változás** ☐ **Bérlő változás** ☐ **Névváltozás** ☐ **Számlafizető változás** ☐ **Egyéb** ____

☐ **Elhalálozás** ☐ **Közösképviselő változás**

II.Változás időpontja

Az ingatlan birtokbaadásának (átadásának) vagy az adatváltozás dátuma: ____. __. __.

III. Felhasználási hely és a vízmérő(k) adatai

Irányítószám ____ Település ____

Közterület neve ____ Jellege (út,utca, stb.) ____ Házszám ____ ép ____

lh ____ em ____ ajtó ____ helyrajzi szám ____ Felhasználási hely azonosító 2

Vízmérő(k) adatai

1. Mérő gyári száma		Mérőállás az átadás/változás napján	m^3
2. Mérő gyári száma		Mérőállás az átadás/változás napján	m^3
3. Mérő gyári száma		Mérőállás az átadás/változás napján	m^3
4. Mérő gyári száma		Mérőállás az átadás/változás napján	m^3
5. Mérő gyári száma		Mérőállás az átadás/változás napján	m^3
6. Mérő gyári száma		Mérőállás az átadás/változás napján	m^3

IV. A felhasználási helyhez kapcsolódó egyéb adatok

	igen	nem		igen	nem
Közüzemi szennyvízelvetetés van?			Tisztító nyilás van?		
Fúrt kúttal rendelkezik?			Csapadékvíz elvezetés van?		
A kút összevan e kötve a belső ivóvíz vezetékhálózattal?			Csapadékvíz be van e vezetve a közcsatornába?		

V. Korábbi felhasználó adatai

Név ____

Születési hely ____ Születési idő ____. __. __.

Anyja neve ____

Vezetékes telefon 06 __ / ___ - ___ Mobiltelefon +36 __ / ___ - ____

Adószám ____ - __ - __ KSH szám ____ - ___ - ___ - __

Cégjegyzékszám __ - __ - ____ EV. Igazolvány szám ____

Nyilvántartási szám ____ OM azonosító ____

Változást követő új lakcím/székhely

Irányítószám ____ Település ____ Kerület ____

Közterület neve ____ Jellege (út,utca, stb.) ____ Házszám ____

ép ____ lh ____ em ____ ajtó ____ Postafiók ____

Változásbejelentő adatlap
Közüzemi Szolgáltatási Szerződés megkötéséhez
II.

Felhasználási hely azonosító 2

VI. Korábbi tulajdonos adatai

Amennyiben a szerződés szerinti felhasználó az ingatlannak nem tulajdonosa, hanem egyéb jogcímen használója, akkor a kizárólagos tulajdonos vagy a tulajdonosok képviselőjének adataival kérjük kitölteni.

Név

Születési hely | Születési idő . . .

Anyja neve

Vezetékes telefon 06 / - | Mobiltelefon +36 / -

Adószám - - | KSH szám - - -

Cégjegyzékszám - - | EV. Igazolvány szám

Nyilvántartási szám | OM azonosító

Változást követő új lakcím/székhely

Irányítószám | Település | Kerület

Közterület neve | Jellege (út,utca, stb.) | Házszám

ép | lh | em | ajtó | Postafiók

VII. Korábbi felhasználó/tulajdonos nyilatkozata

Alulírott korábbi felhasználó/tulajdonos ezen adatlap aláírásával kinyilatkoztatom azon szándékom, hogy a VCSM ZRt. Szolnokkal fennálló Közszolgáltatási Szerződést felmondom.

VIII. Szerződő jogcíme

☐ Kizárólagos tulajdonos ☐ Résztulajdonos ☐ Örökös ☐ Közösképviselő ☐ Egyéb jogcímen használója

IX. Új felhasználó adatai

Név

Születési hely | Születési idő . . .

Anyja neve

Vezetékes telefon 06 / - | Mobiltelefon +36 / -

E-mail cím: @ .

Adószám - - | KSH szám - - -

Cégjegyzékszám - - | EV. Igazolvány szám

Nyilvántartási szám | OM azonosító

Lakcím/Székhely cím

Irányítószám | Település | Kerület

Közterület neve | Jellege (út,utca, stb.) | Házszám

ép | lh | em | ajtó | Postafiók

Levelezési cím

Csak abban az esetben kell kitölteni, ha a levelezési cím eltér az előbb megadott lakhely/székhely címétől.

Irányítószám | Település | Kerület

Közterület neve | Jellege (út,utca, stb.) | Házszám

ép | lh | em | ajtó | Postafiók

Változásbejelentő adatlap
Közüzemi Szolgáltatási Szerződés megkötéséhez
III.

Felhasználási hely azonosító 2

X. Új tulajdonos adatai (több tulajdonos esetén külön nyilatkozat szerint)

Amennyiben a szerződés szerinti felhasználó az ingatlannak nem tulajdonosa, hanem egyéb jogcímen használója, akkor a kizárólagos tulajdonos vagy a tulajdonosok képviselőjének adataival kérjük kitölteni.

Név

Születési hely Születési idő . . .

Anyja neve

Vezetékes telefon 06 / - Mobiltelefon +36 / -

E-mail cím: @ .

Adószám - - KSH szám - - -

Cégjegyzékszám - - EV. Igazolvány szám

Nyilvántartási szám OM azonosító

Lakcím/Székhely cím

Irányítószám Település Kerület

Közterület neve Jellege (út,utca, stb.) Házszám

ép lh em ajtó Postafiók

Levelezési cím

Csak abban az esetben kell kitölteni, ha a levelezési cím eltér az előbb megadott lakhely/székhely címétől.

Irányítószám Település Kerület

Közterület neve Jellege (út,utca, stb.) Házszám

ép lh em ajtó Postafiók

XI. Fizetési mód

☐ Készpénz-átutalási megbízás (csekk)

☐ Csoportos beszedési megbízás (kérjük adja meg a pénzintézet nevét valamint a pénzintézetnél vezetett folyószámlájának számát)

Pénzintézet neve Folyószámlaszám - -

Az OTP Banknál vezetett folyószámlák esetén a csoportos megbízást a banknál kell a felhasználónak kezdeményeznie.

☐ Banki átutalás (kérjük adja meg a pénzintézet nevét valamint a pénzintézetnél vezetett folyószámlájának számát)

Pénzintézet neve Folyószámlaszám - -

XII. Számlázáshoz kapcsolódó adatok

Részszámlában szereplő havi átlag: 1. mérő m^3/hó 2. mérő m^3/hó

3. mérő m^3/hó 4. mérő m^3/hó 5. mérő m^3/hó 6. mérő m^3/hó

XIII. Nem lakossági Felhasználóhoz kapcsolódó egyéb adatok

Tervezett víz (kvóta) igénye , m^3/nap; **Tervezett szennyvíz (kvóta) igénye** , m^3/nap

Kibocsátandó szennyvíz jellege: ☐ Kommunális ☐ Ipari Egyéb

Ipari szenyvíz kibocsátása esetén: ☐ rendelkezik előtisztítóval ☐ nem rendelkezik előtisztítóval

Amennyiben rendelkezik előtisztítóval, akkor annak vízjogi létesítési vagy üzemeltetési engedélyének száma:

Változásbejelentő adatlap
Közüzemi Szolgáltatási Szerződés megkötéséhez
IV.

Felhasználási hely azonosító 2 ☐☐☐☐☐☐☐

XIV. A benyújtáshoz szükséges további dokumentumok

Ha az új felhasználó magánszemély: a változást igazoló okirat megküldése (Adásvételi Szerződés másolata vagy a változást tartalmazó 60 napnál nem régebbi tulajdoni lap – TAKARNET rendszerből származó, nem hiteles másolat is megfelelő – vagy tulajdon átruházást eredményező egyéb szerződés másolata és 15 napnál nem régebbi Birtokbaadási Jegyzőkönyv másolata, Bérleti szerződés vagy annak felmondásáról készült másolat); Résztulajdonos változás esetén a változást tartalmazó tulajdoni lap másolata.

Ha az új felhasználó nem lakossági felhasználó: a változást igazoló okirat megküldése (Adásvételi Szerződés másolata vagy a változást tartalmazó 60 napnál nem régebbi tulajdoni lap – TAKARNET rendszerből származó, nem hiteles másolat is megfelelő – vagy tulajdon átruházást eredményező egyéb szerződés másolata és 15 napnál nem régebbi Birtokbaadási Jegyzőkönyv másolata, Bérleti szerződés vagy annak felmondásáról készült másolat, Önkormányzati határozat vagy alapító okirat); Résztulajdonos változás esetén a változást tartalmazó tulajdoni lap másolata; Cégkivonat másolata; Aláírási címpéldány. Amennyiben a régi felhasználó is nem lakossági felhasználó volt és rendelkezett víziközmű-fejlesztési hozzájárulással (Kvótával) az érintett felhasználási helyen, akkor szükséges egy nyilatkozat a Kvóta átruházásáról vagy áthelyezéséről. Nyilatkozat, hogy a fent megjelölt felhasználási helyről kibocsátott szennyvíz minősége minden esetben kielégíti a vonatkozó jogszabályokban meghatározott küszöbértékeket.

Társasházzá alakulás esetén: Társasházi alapító okirat és közös képviselő megválasztásáról szóló jegyzőkönyv másolat.

Közös képviselő változás esetén: közös képviselő megválasztásáról szóló jegyzőkönyv másolat.

Halálesetén: Halotti anyakönyvi kivonat másolata. Jogerős hagyaték átadó végzés, amennyiben a hagyatékátadó végzés nem az ingatlan teljes tulajdonjogának öröklésére szól (az örökhagyó nem 100%-os tulajdonosa volt az ingatlannak), akkor szükség van az ingatlan tulajdonviszonyának igazolásához a változást tartalmazó tulajdoni lapra.

Amennyiben az ingatlan több személy, szervezet tulajdonában van, akkor szükséges minden tulajdonos írásos hozzájárulására vagy annak jogpótlása.

Névváltozásnál az alábbi dokumentumok beadása szükséges:
Magánszemély esetében: Anyakönyvi kivonat másolata.
Nem lakossági felhasználó esetén: Cégbírósági végzés másolata valamint aláírási címpéldány.

XV. Egyéb kikötések

- A jelen adatlapot aláírók büntetőjogi felelősségük tudatában kijelentik, hogy a közölt adatok a valóságnak megfelelnek.
- A Felhasználó/Tulajdonos tudomásul veszi, hogy a VCSM ZRt. Szolnok a személyes adataikat a Ptk.-ban vagy az információs önrendelkezési jogról és az információszabadságról szóló 2011. évi CXII. törvényben, illetve a víziközmű-szolgáltatásról szóló 2011. évi CCIX. törvényben megfogalmazottak alapján kezeli.
- A korábbi Felhasználó tudomásul veszi, hogy a közszolgáltatási szerződésének felmondása az új felhasználóval létrejött közszolgálati szerződés hatálybalépése napján hatályosul.

Kelt: ....., 2☐☐☐. ☐☐. ☐☐.

.....	.....
Korábbi felhasználó aláírása	Korábbi tulajdonos aláírása
.....	.....
Új felhasználó aláírása	Új tulajdonos aláírása